12m 实腹式钢吊车梁

中级工作制（A4、A5） Q235 钢

批准部门	中华人民共和国建设部	批准文号	建质[2005]71号
主编单位	中冶京诚工程技术有限公司	统一编号	GJBT-831
实行日期	二00五年六月一日	图 集 号	05G514-2

主编单位负责人

主编单位技术负责人 李勇

技 术 审 定 人

设 计 负 责 人

目 录

目 录 ———— 1
总说明 ———— 2-11
吊车梁系统构件布置及其编号示意图 ———— 12
安装节点图（一）———— 13
安装节点图（二）———— 14
GDLS12-1Z 、1B、1B^F、1S、1S^{F}详图———— 15
GDLS12-2Z 、2B、2B^F、2S、2S^{F}详图———— 16
GDLS12-3Z 、3B、3B^F、3S、3S^{F}详图———— 17
GDLS12-4Z 、4B、4B^F、4S、4S^{F}详图———— 18
GDLS12-5Z 、5B、5B^F、5S、5S^{F}详图———— 19
GDLS12-6Z 、6B、6B^F、6S、6S^{F}详图———— 20
GDLS12-7Z 、7B、7B^F、7S、7S^{F}详图———— 21
GDLS12-8Z 、8B、8B^F、8S、8S^{F}详图———— 22
GDLS12-9Z 、9B、9B^F、9S、9S^{F}详图———— 23
GDLS12-10Z、10B、10B^F、10S、10S^{F}详图———— 24
GDLS12-11Z、11B、11B^F、11S、11S^{F}详图———— 25
GDLS12-12Z、12B、12B^F、12S、12S^{F}详图———— 26
GDLS12-13Z、13B、13B^F、13S、13S^{F}详图———— 27
GDLS12-14Z、14B、14B^F、14S、14S^{F}详图———— 28
GDLS12-15Z、15B、15B^F、15S、15S^{F}详图———— 29
GDLS12-16Z、16B、16B^F、16S、16S^{F}详图———— 30
GDLS12-17Z、17B、17B^F、17S、17S^{F}详图———— 31
GDLS12-18Z、18B、18B^F、18S、18S^{F}详图———— 32
GDLS12-19Z、19B、19B^F、19S、19S^{F}详图———— 33
GDLS12-20Z、20B、20B^F、20S、20S^{F}详图———— 34
GDLS12-21Z、21B、21B^F、21S、21S^{F}详图———— 35
AL-1Z、AL-1B、AL-1B^F；AL-2Z、AL-2B、AL-2B^F；
AL-3Z、AL-3B、AL-3B^{F}详图———— 36
AL-4Z、AL-4B、AL-4B^F；AL-5Z、AL-5B、AL-5B^F；
AL-6Z、AL-6B、AL-6B^{F}详图———— 37
AL-7Z、AL-7B、AL-7B^F；AL-8Z、AL-8B、AL-8B^F；
AL-9Z、AL-9B、AL-9B^{F}详图———— 38
AL-10Z、AL-10B、AL-10B^F；AL-11Z、AL-11B、AL-11B^{F}详图——— 39
CL-1Z、CL-1B、CL-2Z、
CL-2B、CL-3Z、CL-3B详图———— 40
CL-4Z、CL-4B、CL-5Z、
CL-5B、CL-6Z、CL-6B详图———— 41
CL-7Z、CL-7B、CL-8Z、
CL-8B、CL-9Z、CL-9B详图———— 42
CL-10Z、CL-10B、CL-11Z、
CL-11B、CL-12Z、CL-12B详图———— 43
CL-13Z、CL-13B、CL-14Z、
CL-14B、CL-15Z、CL-15B详图———— 44
CL-16Z、CL-16B、CL-17Z、
CL-17B、CL-18Z、CL-18B详图———— 45
CL-19Z、CL-19B、CL-20Z、
CL-20B、CL-21Z、CL-21B详图———— 46
CL-22Z、CL-22B、CL-23Z、
CL-23B、CL-24Z、CL-24B详图———— 47
CL-25Z、CL-25B、CL-26Z、
CL-26B、CL-27Z、CL-27B详图———— 48
CL-28Z、CL-28B、CL-29Z、
CL-29B、CL-30Z、CL-30B详图———— 49
CL-31Z、CL-31B、CL-32Z、
CL-32B、CL-33Z、CL-33B详图———— 50
CL-34Z、CL-34B、CL-35Z、
CL-35B、CL-36Z、CL-36B详图———— 51
CL-37Z、CL-37B、CL-38Z、
CL-38B、CL-39Z、CL-39B详图———— 52
CL-40Z、CL-40B、CL-41Z、
CL-41B、CL-42Z、CL-42B详图———— 53
CL-43Z、CL-43B、CL-44Z、
CL-44B、CL-45Z、CL-45B详图———— 54
CB-1～18详图———— 55
LB-1～17详图———— 56

总　　说　　明

1. 适用范围及注意事项：

1.1 12m实腹式钢吊车梁图集共分四个分册。

(1) 12m实腹式钢吊车梁（轻级工作制、Q235钢）　05G514-1

(2) 12m实腹式钢吊车梁（中级工作制、Q235钢）　05G514-2

(3) 12m实腹式钢吊车梁（中级工作制、Q345钢）　05G514-3

(4) 12m实腹式钢吊车梁（重级工作制、Q345钢）　05G514-4

本分册是12m实腹式钢吊车梁中级工作制（A4、A5）Q235钢的施工图，内容包括吊车梁、制动梁等，编号为05G514-2。

本分册与《吊车轨道联结及车挡》05G525图集配合使用。

1.2 本分册中吊车工作级别为中级工作制（A4、A5），在实际工作设计中应根据吊车资料及使用要求予以确定吊车梁选用中的吊车工作级别是否符合本图。

本分册是按起重量为5t～160t中级工作制（A4、A5）一般用途（软钩）吊车设计的，吊车的技术参数和基本尺寸依据大连重工·起重集团有限公司2003年生产的一般用途电动桥式起重机（Q≤100t）和太原重型机械（集团）有限公司生产的一般用途电动桥式起重机（箱型结构）（Q>100t）样本进行计算，并设计出吊车梁选用表（包括吊车梁内力及截面号）。其它起重机制造厂的产品，可按其样本的参数及尺寸计算出吊车梁的内力后，据此内力由选用表确定吊车梁的截面号。详见表1及表2。

1.3 本分册吊车梁系统适用于构件表面长期受辐射热≤150 ℃的场所。当长期受辐射热达150° C以上或短期内可能受到火焰作用时，应采取有效的隔热防护措施。构件设计时未考虑在相对湿度条件下侵蚀性作用的环境，否则应由选用者按有关规范或规程处理。

1.4 厂房纵向水平力设计值“F”仅为风荷载，当边列“F”值大于220kN，中列“F”值大于350kN时，选用者应验算设有下部柱间支撑处的制动结构与柱子连接的强度（地震作用对结构的影响由设计者考虑）。

1.5 本分册的吊车梁、制动梁是按简支在钢筋混凝土柱上设计的，柱子截面尺寸见表2。

1.6 露天环境工作的吊车梁及其它不符合本说明要求时，选用者应作必要的验算、修改和补充后方能使用。

1.7 本分册是按吊车梁的制动梁兼作安全走道设计的，中列相邻两跨吊车梁中心线的距离按2000mm，边列吊车梁中心线至制动梁外边缘的距离按1300mm及1600mm考虑。若工程中不需要设置安全走道。当吊车起重量<50t时，中列相邻两跨吊车梁中心线的距离可按1500mm，边列吊车梁中心线至制动梁外边缘的距离不小于1000mm设计。制动板厚度可改为6mm，中列制动梁纵向加劲肋由二道改为一道。

1.8 本分册的吊车梁适用于全部或部分为12m柱距的厂房。第11页图4为不同高度钢吊车梁支座处的连接节点，第11页图2为钢吊车梁与6m混凝土吊车梁支座处的连接节点。但支座板及其与钢吊车梁的连接应采用有填板的连接方式，参照11页图3柱间支撑处支座板与吊车梁的连接。

1.9 本分册的吊车梁截面是按弯矩分级选用的。表2中列出了吊车梁的内力值，若所选用的吊车资料与表1不符，或采用一台或两台起重量不同的吊车时，除按实际吊车计算弯矩选用截面外，并应视实际情况，按规范的规定，作必要的验算与校核。

1.10 本分册中，吊车梁的端支座为突缘式支承，如施工确有困难时，选用者可根据吊车梁的支座反力，设计成其他形式的支座，第11页图1的支承方式供修改时参考。

1.11 本分册的中列柱吊车梁是按相邻跨吊车梁顶面标高相同条件设计的。如标高不同，当尺寸安排允许时，可以分别按本分册中的边列柱吊车梁、制动梁选用。

1.12 结构安全等级为二级，设计使用年限为50年，适用于地震分组为第一组地震设防烈度小于或等于8度，设计基本地震加速度值为0.2g的地区，场地类别为Ⅱ类。

2. 设计规范及规程

(1) 建筑模数协调统一标准　GBJ 2 - 1986

(2) 厂房建筑模数协调标准　GBJ 6 - 1986

(3) 建筑结构荷载规范　GB 50009 - 2001

(4) 钢结构设计规范　GB 50017 - 2003

(5) 钢结构工程施工质量验收规范　GB 50205 - 2001

(6) 建筑结构可靠度设计统一标准　GB 50068 - 2001

(7) 房屋建筑制图统一标准　GB/T 50001 - 2001

(8) 建筑结构制图标准　GB/T 50105 - 2001

(9) 建筑钢结构焊接技术规程　JGJ 81 - 2002

(10) 钢结构高强度螺栓连接的设计、施工及验收规程　JGJ 82 - 1991

(11) 建筑抗震设计规范　GB 50011 - 2001

(12) 混凝土结构设计规范　GB 50010 - 2002

3. 设计与计算

3.1 吊车梁、制动梁等是按两台起重量相同的吊车计算的，计算中考虑的吊车台数及荷载取值见下表：

计算内容	吊车台数	垂直轮压	横向制动力	其 它
承载力计算	2	$1.4\mu P$	$1.4T_k$	$q=1.2q_{k1}+1.4q_{k2}$
竖向挠度计算	1	P	/	$q_k=q_{k1}+q_{k2}$

其中：

p ——吊车最大轮压标准值；

T_k ——吊车横向制动力标准值；

q_{k1} ——结构自重、轨道系统重量、栏杆及走道重量之和标准值；

q_{k2} ——安全走道上2kN/m²活荷载标准值；

μ ——动力系数A4、A5时为1.05；

1.2——永久荷载的分项系数；

1.4——可变荷载的分项系数；

3.2 吊车梁在验算突缘式支座梁端腹板的剪应力时，按平均剪应力计算，并考虑了剪应力分布的不均匀和下翼缘板不伸过支座的影响，因此最大剪力乘以1.2的系数即：

$$\tau = \frac{1.2V}{h_0 t_w} < f_v$$

τ ——剪应力（N/mm²）

V ——吊车梁支座处的最大剪力设计值（N）

h_0 ——吊车梁腹板高度（mm）

t_w ——吊车梁腹板厚度（mm）

f_v ——钢材的抗剪强度设计值（N/mm²）

3.3 根据模数制的统一规定，吊车梁腹板高度h_0取为300mm的倍数，并按吊车起重量分级。各种吊车梁截面号的腹板高度见下表：

吊车起重量（t）	5、10	16、20、32	32、50、80、100	100、125、160
吊车梁截面号	1～4	5～11	12～16	17～21
吊车梁腹板高度 h_0（mm）	900	1200	1500	1800

3.4 本分册在计算吊车梁时，制动梁宽度规定见下表：

吊车起重量（t）	吊车梁截面号	边列制动梁计算宽度（mm）	中列制动梁计算宽度（mm）
5、10	1～4	1300	2000
16～160	5～21	1600	2000

3.5 吊车梁的纵向连接：

3.5.1 吊车梁之间的连接、柱间支撑处吊车梁下翼缘板与支座板的连接及支座板与柱子的连接，均按两台起重量相同吊车的纵向水平荷载“T_Z”和由厂房端部传来的纵向力“F”之和按下列“柱间支撑布置示意图”计算。

3.5.2 制动梁与柱的连接，按两台起重量相同吊车的横向水平荷载和厂房纵向力“F”计算。

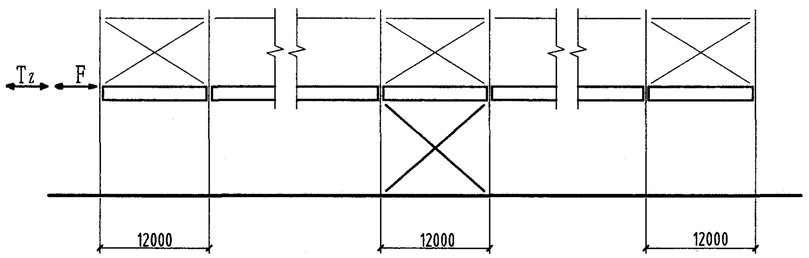

柱间支撑布置示意图

注：厂房纵向力“F”值的大小，在工程设计中它与厂房的跨度、吊车梁的标高及山墙墙架结构布置等有关，因此该图集中“F”值按下列假设荷载设计值采用。

边列纵向力　　F=220kN

中列纵向力　　F=350kN

3.5.3 吊车梁支座板的厚度按下列原则设计：

（1）钢筋混凝土柱宽按表2规定采用。

（2）钢筋混凝土柱的混凝土强度等级：

吊车起重量5、10t时采用C25

吊车起重量16～50t时采用C30

吊车起重量50～160t时采用C35

3.5.4 钢吊车梁与混凝土柱连接的预埋件由设计者根据具体工程情况进行设计。

4. 材料

4.1 吊车起重量小于50t和起重量大于或等于50t时，工作温度高于0° C的吊车梁采用Q235-B钢制造。吊车起重量等于或大于50t时，当结构工作温度不高于0° C但高于-20℃时，吊车梁采用Q235-C钢制造。当结构温度不高于-20℃时，吊车梁采用Q235-D钢制造。制动梁及其它构件采用Q235-B钢制造，栏杆采用Q235-A·F钢制造。钢材质量标准应符合《碳素结构钢》GB/T 700-1988的规定要求。

4.2 吊车梁支座板采用Q235-B钢，并须符合《碳素结构钢》GB/T 700-1988的规定，当有实践经验时可采用铸钢件。

4.3 手工焊接时，吊车梁采用E4315、E4316型焊条，其它结构宜采用E4301、E4303型焊条，其性能须符合《碳钢焊条》GB/T 5117-1995中的规定。自动焊接或半自动焊接采用H08、H08A焊丝并配以相应的焊剂。焊丝性能须符合《熔化焊用钢丝》GB/T 14957-1994中的规定，焊剂须符合《埋弧焊用碳钢焊丝及焊剂》GB/T 5293-1999的规定。

4.4 普通螺栓的性能等级采用为4.8的C级螺栓，螺栓、螺母、垫圈的尺寸及技术条件须符合GB/T 5780-2000、GB/T 41-2000、GB/T 95-2002的规定。

5. 结构构造、制造与安装

5.1 吊车梁上、下翼缘板在跨中三分之一跨长范围内应尽量避免拼接。上、下翼缘板及腹板的拼接，应采用加引弧板（其厚度和坡口与主材相同）的对接焊缝，并保证焊透，三者的对接焊缝不应设置在同一截面上，应相互错开200mm以上。与加劲肋亦应错开200mm以上。吊车梁中间加劲肋与上翼缘连接处刨平顶紧后焊接。

5.2 吊车梁上翼缘板与腹板的T形连接焊缝应予焊透。

5.3 吊车梁上、下翼缘与腹板的连接焊缝应采用自动焊或半自动焊接。

5.4 翼缘板、腹板对接焊缝的坡口形式，腹板与上翼缘板T形连接焊缝的坡口形式应根据板厚和施工条件按《气焊、手工电弧焊及气体保护焊焊缝坡口的基本形式与尺寸》GB/T 985-1988和《埋弧焊焊缝坡口的基本形式与尺寸》GB/T 986-1988的要求选用。

5.5 焊缝质量等级

（1）吊车梁下翼缘对接的拼接焊缝质量等级为一级。

（2）吊车梁上翼缘与腹板T形接头对接组合焊缝及上翼缘、腹板的对接拼接焊缝质量等级为二级。

（3）所有角焊缝外观质量标准为二级。

5.6 吊车梁的角焊缝表面应做成直线形或凹形，焊接中应避免咬肉和弧坑等缺陷，焊接加劲肋的直角焊缝的始末端应采用回焊等措施避免弧坑，回焊长度不小于二倍直角焊缝焊脚尺寸。跨中1/3范围内的加劲肋靠近下翼缘的直角焊缝末端，必须避免弧坑与咬肉情况的发生。

5.7 吊车梁上翼缘板对接焊缝的上表面、下翼缘板对接焊缝的上下表面及所有引弧板割去处均应用机械加工，一般可用砂轮修磨使之与主体金属平整。吊车梁的下翼缘板边缘，当用手工气割或剪切机切割时，应沿全长刨边，当用自动或半自动气割时，可局部修整。

5.8 当吊车梁支座加劲肋的下端应刨平，在与梁焊接时，必须保证加劲肋与腹板的垂直度和加劲肋下端刨平的水平度。平板式支座（下翼缘板伸过支座中心）的加劲肋下端应刨平与下翼缘板顶紧后焊接；梁下支座处的窄垫板应与下翼缘板夹紧后焊接。

5.9 支座板上、下平面应加工刨平，故铸件铸造时，应留有加工余量。其它有机械加工要求的零件在下料时，亦应留有加工余量。

5.10 吊车梁的下翼缘板（受拉），不得焊接悬挂设备的零件，并不应在其上打火或焊接夹具，吊车滑触线架只允许连接在中间加劲肋上。

5.11 边列制动梁槽钢的工厂拼接，可采用钢板搭接拼接，其拼接接头必须与槽钢等强度。

5.12 制动梁与吊车梁、钢筋混凝土柱子的连接为焊接，制动梁与柱的连接焊缝须仰焊加补焊根。

5.13 支座板与柱的安装连接焊接采用焊接。与吊车梁的安装连接，一般用普通螺栓，但在有柱间支撑处及与混凝土吊车梁连接处，由于传递纵向水平荷载，须采用焊接，详见第11页，图2、图3所示。

5.14 两吊车梁的端部支承加劲板之间，插入设计厚度为10mm的钢板，当吊车梁长度有制造误差或柱间距有误差时，安装中应在有误差的每一柱处，随时调正插入钢板厚度，不应将误差累积在一根柱子上再行处理；连接两吊车梁的螺栓必须采用双螺母拧紧，防止螺母松动。

5.15 制动梁兼作安全走道，在设有直爬梯入口时，参照第11页，图5、图6处理，若开口尺寸和位置变更时，在保证吊车梁、制动板的强度和稳定的条件下，选用者可自行修改补充，安全走道两侧设置栏杆，参照12页节点⑦～⑨。本分册中制动梁上的安全走道板采用平钢板时，需施行电焊打毛等防滑措施，或采用花纹钢板。

5.16 轨道与吊车梁的连接采用压板。选用者可选用《吊车轨道联结及车挡》05G525中的形式。当采用焊接型轨道固定件时，吊车梁上翼缘固定轨道用的螺栓孔应取消。

5.17 永久螺栓的螺母下应放置1～2个垫圈，如结构表面有斜度时，应加放相应的方斜垫圈。

5.18 构件在运输吊装过程中，应采取措施防止构件变形或捆绑钢绳时勒伤。

6. 涂装设计

6.1 钢结构表面在涂底漆前，应彻底清除铁锈，吊车梁采用机械除锈，除锈等级不低于Sa2，其它可采用手工除锈，除锈等级不低于St2。

6.2 构件出厂前，钢结构表面除了安装连接的接触面和工地焊缝两侧50mm范围以外均涂防锈底漆。

6.3 构件安装完毕后，应将预留的未涂底漆部分或运输安装过程中碰坏的涂漆部分补刷底漆，最后再涂刷中间漆及面漆。钢结构的涂装设计及颜色由设计人员根据《钢结构工程施工质量验收规范》GB 50205-2001确定。

6.4 安装螺栓拆除后，该部位应按上述要求补刷油漆。

7. 钢结构的制造、安装及验收等，除了本分册要求外，尚应符合《钢结构工程施工质量验收规范》GB 50205-2001的有关要求。

8. 构件编号和选用方法

8.1 吊车梁编号的表达方式及含义:

G D L S 12 - X X x

- 钢吊车梁
- Q235
- 吊车梁的跨度
- 吊车梁截面号按表1或表2选用
- 与图形相反构件的标志 F
- 吊车梁所处跨间的标志:
  - 端跨（连接车挡） B;
  - 伸缩缝跨 S;
  - 中间跨 Z。

例如:13号截面的端跨吊车梁的编号为GDLS12-13B，与其图形相反的吊车梁编号为GDLS12-13BF

8.2制动梁编号的表达方式及含义:

X L - X X x

- 边列制动梁为A
- 中列制动梁为C
- 制动梁
- 制动梁编号按表3或表4选用
- 与图形相反构件的标志F
- 中间跨为Z
- 端跨或伸缩逢跨为B

8.3吊车梁支座板编号的表达方式:

C B - X

- 支座板
- 编号按表5选用。

8.4吊车梁上翼缘正面与柱之间的连接板编号的表达方式:

L B - X

- 连接板
- 编号按表6选用。

8.5 吊车梁的选用：当吊车资料符合表1列出的各项数据时，可直接按吊车的起重量和吊车跨度选用吊车梁的截面号。如果吊车资料与表1列出的各项数据不符时,选用者应根据实际情况计算吊车梁的各项最大内力值，在表2中根据内力值选出吊车梁的截面号，必要时尚应验算吊车梁及制动梁等结构。制动梁、支座板、连接板均按吊车梁截面号并参照表中所列的内力数值分别在表 3 ~ 7 表中选用。

9. 图例及连接的标注方法如下表:

序号	名称	型 式	图例及连接的标注方法	说 明
1	双面角焊缝			T型接头
2				十字型接头
3				搭接接头
4				
5				角接接头
6				
7	T型焊缝			T型接头对接与角接组合
8	单面角焊缝			搭接接头
9			不能标注	三面围焊
10		L(e) L(e) L		间断焊缝
11	I型焊缝			对接接头
12	单面坡口焊缝			T型接头
13	I型与角焊缝组合			三面焊接的角接接头
14	单面坡口角焊缝			搭接接头

序号	名称	型 式	图例及连接的标注方法	说 明
15	螺栓孔			
16	永久螺栓			
17	安装螺栓			
18	高强度螺栓			

其它连接符号;

相同焊缝符号; 现场安装焊缝符号。 围焊焊缝符号;

10. 构件选用表，吊车梁内力及截面表（表1～表7）

12m 钢吊车梁选用表　GDLS12-(吊车梁截面号)X^{X}

表1

序号	吊车资料								自重及其它荷载(设计值)	内力									钢轨型号	吊车梁截面号
	起重量 Q (t)	吊车跨度 S (t)	车宽 B (mm)	轮距 W (mm)	最大轮压 P_1 (KN)	最大轮压 P_2 (KN)	小车重 g (t)	横向水平荷载 T_k (KN)	q (KN/m)	M_P (KN·m)	M_q (KN·m)	$M_X=M_P+M_q$ (KN·m)	V_P (KN)	V_q (KN)	$V_X=V_P+V_q$ (KN)	M_Y (KN·m)	V_Y (KN)	T_Z (KN)		
1	5	10.5	5050	3400	74	74	2.126	2.14	7.5	762.2	135.0	897.2	281.9	45.0	326.9	21.0	7.8	20.7	43Kg/m	1
2		13.5			79	79				813.7		948.7	301.0		346.0			22.1		1
3		16.5			85	85				875.5		1010.5	323.8		368.8			23.8		2
4		19.5	5200	3550	92	92				927.3		1062.3	343.7		388.7	20.5	7.6	25.8		2
5		22.5			98	98				987.8		1122.8	366.2		411.2			27.4		2
6		25.5	6024	5000	110	110				986.0		1121.0	390.0		435.0	18.3	7.2	30.8		3
7		28.5			118	118				1057.7		1192.7	418.2		463.2			33.0		3
8		31.5			125	125				1120.5		1255.5	443.1		488.1			35.0		3
9	10	10.5	5700	4050	102	102	3.424	4.03	7.5	953.1	135.0	1088.1	358.0	45.0	403.0	35.8	13.5	28.6	43Kg/m	3
10		13.5			109	109				1018.5		1153.5	382.6		427.6			30.5		3
11		16.5			118	118				1055.9		1190.9	396.6		441.6			33.0		3
12		19.5	5930		123	123				1110.8		1245.8	424.8		469.8	34.6	13.2	34.4		3
13		22.5			130	130			7.8	1174.0	140.4	1314.4	448.9	46.8	495.7			36.4		4
14		25.5	6284	5000	142	142				1242.8		1383.2	494.3		541.1	33.5	13.4	40.0		4
15		28.5			151	151				1321.6		1462.0	525.6		572.4			42.3		4
16		31.5			160	160			8.2	1400.3	147.6	1547.9	556.9	49.2	606.1			44.8		4
17	16/3.2	10.5	5940	4000	141	141	6.227	5.56	8.2	1272.3	147.6	1419.9	485.7	49.2	534.9	47.8	18.2	39.5	43Kg/m	5
18		13.5			148	148				1335.5		1483.1	509.8		559.0			41.4		5
19		16.5			155	155				1398.6		1546.2	533.9		583.1			43.4		5
20		19.5	5944	4100	168	168				1515.9		1663.5	578.7		627.9	47.7	18.2	47.0		6
21		22.5			175	175				1576.1		1723.7	604.4		653.6			49.0		6
22		25.5	6434	5000	187	187				1614.0		1761.6	644.0		693.2	45.7	18.2	52.4		6
23		28.5			196	196				1691.6		1839.2	675.0		724.2			54.9		6
24		31.5			205	205				1769.3		1916.9	706.0		755.2			57.4		7
25	20/5	10.5	5940	4000	163	163	6.856	6.71	8.2	1470.8	147.6	1618.4	561.5	49.2	610.7	57.7	22.0	45.6	43Kg/m	6
26		13.5			169	169				1525.0		1672.6	582.2		631.4			47.3		6
27		16.5			178	178				1606.2		1753.8	613.2		662.4			49.8		6
28		19.5	5944	4100	191	191				1720.2		1867.8	659.7		708.9	57.6	22.1	53.5		7
29		22.5			199	199				1792.3		1939.9	687.3		736.5			55.7		7
30		25.5	6434	5000	211	211			8.4	1821.1	151.2	1972.3	726.7	50.4	777.1	55.2	22.0	59.1		8
31		28.5			222	222				1916.0		2067.2	764.6		815.0			62.2		8
32		31.5			231	231				1993.7		2144.9	795.6		846.0			64.7		8
33	32/5	10.5	6474	4650	237	237	10.877	10.72	9.2	2027.1	165.6	2192.7	803.7	55.2	858.9	87.3	34.6	66.4	QU70	9
34		13.5			250	250				2138.3		2303.9	847.8		903.0			70.0		10
35		16.5			262	262				2240.9		2406.5	888.5		943.7			73.4		10
36		19.5	6620	4700	275	275				2321.9		2487.5	925.1		980.3	86.2	34.3	77.0		10
37		22.5			289	289				2440.1		2605.7	972.2		1027.4			80.9		11
38		25.5	6924	5000	305	305				2512.4		2678.0	1013.8		1069.0	84.1	33.9	85.4		11
39		28.5			317	317				2611.3		2776.9	1053.7		1108.9			88.8		12
40		31.5			327	327				2693.6		2859.2	1086.9		1142.1			91.6		12

12m 钢吊车梁选用表　GDLS12-（吊车梁截面号）Xx

续表1

序号	吊车资料								自重及其它荷载(设计值)	内力									钢轨型号	吊车梁截面号
	起重量 Q (t)	吊车跨度 S (m)	车宽 B (mm)	轮距 W (mm)	最大轮压 P_1 (KN)	最大轮压 P_2 (KN)	小车重 g (t)	横向水平荷载 T_k (KN)	q (KN/m)	M_P (KN·m)	M_q (KN·m)	$M_X=M_P+M_q$ (KN·m)	V_P (KN)	V_q (KN)	$V_X=V_P+V_q$ (KN)	M_Y (KN·m)	V_Y (KN)	T_Z (KN)		
41	50/10	10.5	6724	4800	333	333	15.43	16.36	9.2	2788.0	165.6	2953.6	1115.0	55.2	1170.2	130.4	52.2	93.2	QU80	12
42		13.5			354	354			10.0	2963.8	180.0	3143.8	1185.3	60.0	1245.3			99.1		13
43		16.5			373	373				3122.8		3302.8	1249.0		1309.0			104.4		13
44		19.5	6824		385	385				3192.8		3372.8	1279.7		1340.0	129.2	51.8	107.8		13
45		22.5			404	404				3350.4		3530.4	1342.9		1402.9			113.1		13
46		25.5	7144	5000	421	421				3394.0		3574.0	1376.7		1436.7	125.6	50.9	117.9		13
47		28.5			434	434				3499.1		3679.1	1419.2		1419.2			121.5		14
48		31.5			450	450				3628.0		3808.0	1471.5		1531.5			126.0		14
49	80/20	13	9200	2700	294	294	28.56	9.54	10.0	3544.5	180.0	3724.5	1429.7	60.0	1489.7	109.6	44.2	164.6	QU100	14
50		16			307	307		10.86		3701.2		3881.2	1493.0		1553.0	124.7	50.3	171.9		14
51		19			319	319			10.9	3845.9	196.2	4042.1	1551.3	65.4	1616.7			178.6		15
52		22			329	329				3966.5		4162.7	1600.0		1665.4			184.2		15
53		25			338	338				4075.0		4271.2	1643.7		1709.1			189.3		15
54		28			350	350				4219.6		4415.8	1702.1		1767.5			196.0		15
55		31			361	361			11.2	4352.3	201.6	4553.9	1755.6	67.2	1822.8			202.2		16
56	100/20	13	9200	2700	337	337	32.36	13.24	10.9	4062.9	196.2	4259.1	1638.9	65.4	1704.3	152	61.3	188.7	QU120	15
57		16			350	350				4219.6		4415.8	1702.1		1767.5			196.0		15
58		19			364	364			11.2	4388.4	201.6	4590.0	1770.2	67.2	1837.4			203.8		16
59		22			378	378				4557.2		4758.8	1838.2		1905.4			211.7		16
60		25			389	389				4689.8		4891.4	1891.7		1958.9			217.8		16
61		28			401	401				4834.5		5036.1	1950.1		2017.3			224.6		16
62		31			412	412			12.1	4967.1	217.8	5184.9	2003.6	72.6	2076.2			230.7		17
63	125/32	13	9470	4280	410	410	41.5	16.65	12.1	4922.4	217.8	5140.2	2101.4	72.6	2174.0	190.4	81.3	229.6	QU100	17
64		16			430	430			12.1	5162.5	217.8	5380.3	2203.9	72.6	2276.5			240.8		17
65		19			450	450				5402.6		5620.4	2306.4		2379.0			252.0		17
66		22			460	460				5522.7		5740.5	2357.6		2430.2			257.6		18
67		25			475	475				5702.7		5920.5	2434.5		2507.1			266.0		18
68		28			490	490				5882.8		6100.6	2511.4		2584.0			274.4		18
69		31			510	510			13.0	6122.9	234.0	6356.9	2613.9	78.0	2691.9			285.6		19
70	160/50	13	11370	5860	520	520	65.5	22.55	13.0	5836.6	234.0	6070.6	2395.7	78.0	2473.7	241.1	98.9	291.2	QU100	19
71		16			550	550				6173.3		6407.3	2533.9		2611.9			308.0		19
72		19		3660	300	300		11.28		6513.9		6747.9	2417.7		2495.7	233.3	86.6	336.0		19
73		22			310	310				6731.0		6965.0	2498.3		2576.3			347.2		20
74		25			315	315				6839.5		7307.5	2538.6		2616.6			352.8		20
75		28		3980	325	325				7343.7		7577.7	2670.1		2748.1	242.6	88.2	364.0		21
76		31			335	335				7569.7		7803.7	2752.3		2830.3			375.2		21

吊车轮压图:

1. 吊车起重量为5t～50/10t

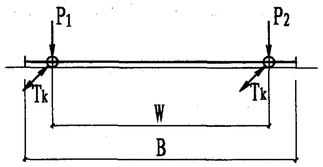

2. 吊车起重量为80t/20t、100/20t

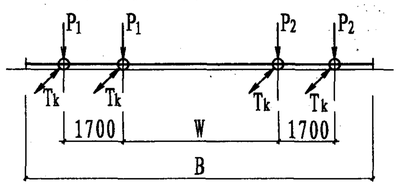

3. 吊车起重量为125/32t、160/50t (S≤16m)

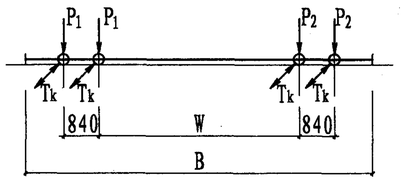

4. 吊车起重量为 160/50t (S>16m)

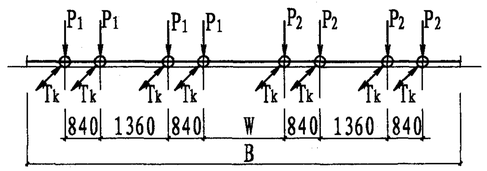

注: 1. 表内的吊车资料，（除横向水平荷载 T_k 外），5t～50/10t、80/20t、100/20t的技术参数从大连重工·起重集团有限公司吊车样本中摘出，125/32t、160/50t从太原重型机械（集团）有限公司吊车样本中摘出。

2. M_p、V_p 为吊车梁在型号相同的两台吊车最大轮压作用下的跨内最大弯矩和支座最大剪力设计值（吊车荷载已乘动力系数）。

3. M_q、V_q 为吊车梁自重及其它荷载（轨道及其连接件、吊车滑触线、安全走道及其活荷载等）作用下的跨内最大弯矩和支座最大剪力设计值。

4. M_y 、V_y为制动梁在吊车横向水平荷载作用下的跨内最大弯矩和支座最大剪力设计值。

5. T_z为吊车梁在两台型号相同吊车作用下的纵向水平荷载设计值。

6. 表中的吊车跨度S为生产厂家的吊车样本中的S值，设计人员应根据车间的吊车梁系统构件布置图确定的S值供吊车设备订货。

11. 选用示例:

某工程为两跨单层厂房，厂房跨度均为24m;柱距12m,厂房中部设一伸缩缝，混凝土柱宽600mm,边列制动梁边至吊车梁中心线距离为1600mm。厂房两跨内均设有一台大连重工·起重集团有限公司提供的电动桥式起重机,Q=80/20t，S=22m，吊车工作制为中级（A5），吊车最大轮压$P_{1\,max}$=329kN,小车重28.56t，钢轨 QU100; 另一台为太原重型机械（集团）有限公司提供的电动桥式起重机，Q=125/32t，S=22m,吊车工作制为中级（A5），吊车最大轮压 $P_{1\,max}$=460kN,小车重41.5t,钢轨QU100;厂房端部传来风荷载设计值为:中列F=350KN,边列F=220KN,自重及其它荷载设计值为10.5KN/m。

Q=80/20t 轮压图

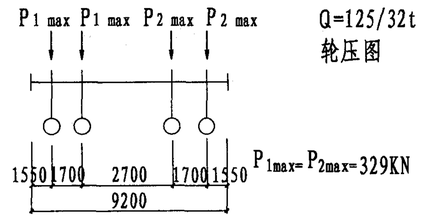

Q=125/32t 轮压图

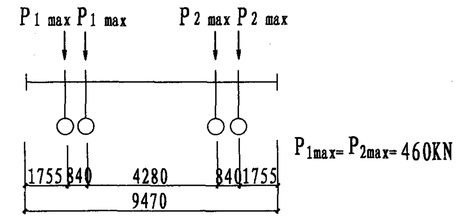

试根据上述资料从该图集中选用吊车梁、制动梁及相关构件。

1) 根据两台吊车资料经计算吊车梁内力如下:

内　力				
M_x (kN·m)	V_x (kN)	M_y (kN·m)	T_s (kN)	M_{x1} (kN·m)
5194.32	2033.1	178.04	396.8	3340.3

2) 吊车梁及制动结构选用:

由以上内力查第8页表2，选吊车梁截面为17#; 边列制动梁查第9页表3选9#，中列制动梁查第9页表4选28#,详细编号见下表:

构件所属部位	选用构件编号	页　次
端部吊车梁	GDLS12-17B、17B^F	31
中部吊车梁	GDLS12-17Z	31
伸缩缝处吊车梁	GDLS12-17S、17S^F	31
边列端部制动梁	AL-9B、AL-9B^F	38
边列中部制动梁	AL-9Z	38
中列端部制动梁	CL-28B	49
中列中部制动梁	CL-28Z	49

吊车梁的内力、截面规格、安装连接和柱的尺寸表　GDLS12-（吊车梁截面号）Xx

表2

吊车梁截面号	内力					最大轮压	截面规格（(Q235)(mm)）						安装连接（mm）				本分册适用的钢筋混凝土柱尺寸(mm)		吊车梁截面号
											支座加劲板		吊车梁与支座板		两吊车梁纵向端头之间用普通螺栓	吊车梁与柱的连接板用普通螺栓			
	M_x (KN·m)	V_x (KN)	M_y (KN·m)	T_s (KN)	M_{x1} (KN·m)	P_{max} (KN)	上翼缘板	腹板	下翼缘板	中间加劲肋(间距1500)	突缘式（用于中间柱处）	平板式（用于端柱或伸缩缝柱处）	在一般位置处用普通螺栓	柱间支撑处用普通螺栓和直角焊缝			边列柱	中列柱	
1	948.7	346.0	21.0	217.9	450.4	79	-380×16	-900×8	-340×16	-90×8	-240×16	2-120×14	4M20	4M20 h_f=8 L=2×220	6M20	2M20	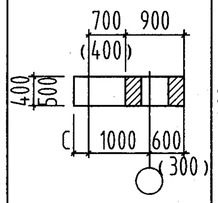	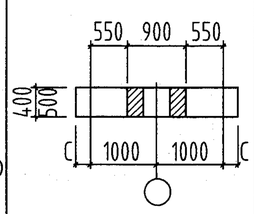	1
2	1122.8	411.2	20.5	222.6	528.1	98	-400×16		-360×16		-240×16	2-120×14							2
3	1255.5	488.1	35.8	229.5	611.1	125	-450×16		-400×16		-240×16	2-120×14							3
4	1547.9	606.1	33.5	238.3	713.3	160	-450×22		-400×22		-240×16	2-120×14							4
5	1546.2	583.1	47.8	237.1	757.4	155	-400×16	-1200×10	-350×16		-260×16	2-150×14							5
6	1839.2	724.2	57.7	247.4	848.6	196	-450×16		-400×16		-260×16	2-150×16							6
7	1939.9	755.2	57.6	249.7	932.5	199	-450×18		-400×18		-280×16	2-150×16					（括号内尺寸属梁1,2,3,4）		7
8	2144.9	846.0	55.2	256.2	968.2	231	-450×20	-1200×12	-400×20		-280×16	2-150×16							8
9	2192.7	858.9	87.3	257.8	1050.9	237	-500×20		-400×20		-320×18	2-160×16		4M20 h_f=10 L=2×220			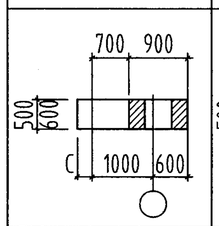	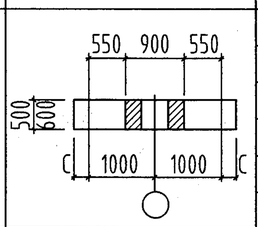	9
10	2487.5	980.3	87.3	267.3	1193.5	275	-550×20		-500×20		-320×18	2-160×16							10
11	2678.0	1069.0	84.1	274.8	1273.4	305	-600×20		-500×20		-320×18	2-160×16							11
12	2953.6	1170.7	130.4	281.9	1419.6	333	-500×20	-1500×14	-400×20	-100×8	-360×20	2-180×18	4M22	4M22 h_f=10 L=2×270	8M20				12
13	3574.0	1436.7	130.4	304.1	1721.7	421	-600×20		-480×20		-360×20	2-180×18							13
14	3881.2	1553.0	125.6	352.7	2518.4	307	-600×22		-500×22		-420×22	2-210×22							14
15	4415.8	1767.5	152.0	374.4	2870.7	350	-650×22		-600×22		-420×28	2-260×28					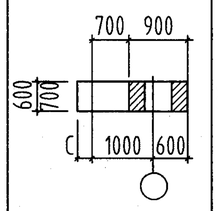	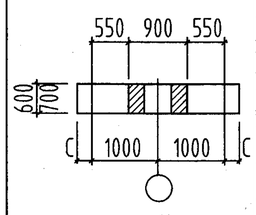	15
16	5036.1	2017.3	152.0	400.1	3292.5	401	-700×25		-600×25	-110×10	-420×28	2-260×28							16
17	5620.4	2379.0	190.4	424.8	3437.8	450	-650×25	-1800×14	-550×25		-500×28	2-220×28			10M22				17
18	6100.6	2584.0	190.4	445.0	3728.3	490	-650×25	-1800×16	-560×25		-500×28	2-260×28							18
19	6747.9	2691.9	241.1	500.4	3530.6	300	-700×28		-560×28		-500×28	2-260×28		4M22 h_f=12 L=2×270					19
20	7307.5	2616.6	233.3	515.5	3698.4	315	-700×30		-600×30		-500×28	2-260×28							20
21	7803.7	2830.3	242.6	535.7	3791.2	335	-750×32		-650×32		-500×28	2-260×28							21

注：1. M_x、V_x为吊车荷载、结构自重及其它荷载作用所产生的跨内最大弯矩和支座最大剪力设计值(吊车荷载已乘动力系数)。

2. P_{max}为吊车的最大轮压标准值（未乘动力系数）。

3. T_s为两台（或一台）吊车作用产生的纵向水平荷载及厂房端部传来的纵向风荷载组合设计值（已乘组合系数 0.9）。

4. 柱尺寸图中C≥a/2+100,a为支座板长度见表5.（第10页）。

5. M_y为吊车横向水平荷载作用下制动梁的跨内最大弯矩设计值。

6. M_{x1}为吊车梁在一台吊车竖向荷载、结构自重及其它荷载作用所产生的最大弯矩标准值，用于吊车梁的挠度计算。

边列制动梁选用表及安装连接AL －(边列制动梁编号)Xx

表3

柱宽(mm) / 吊车梁截面号			400、500								500、600						600、700						
			1	2	3	4	5	6	7	8	9	10	11	12	13	14	15	16	17	18	19	20	21
制动梁编号	吊车梁中心线至制动梁的距离	1300(用于吊车起重量5、10t)	1	2	3	3																	
		1600(用于吊车起重量16～160t)					4	5	5	5	6	7	8	6	8	8	9	10	9	9	10	10	11
安装连接	制动梁与吊车梁的安装连接		与吊车梁上翼缘板采用搭接连接，正面角焊缝 h_f=6m；背面采用间断角焊缝 h_f=6mm。																				
	制动梁与柱的安装连接		单面坡口的V形焊缝 $\frac{55°}{2}$，并加补焊根																				

中列制动梁选用表及安装连接CL －(中列制动梁编号)Xx

表4

中列制动梁编号 / 吊车梁截面号 / 柱宽(mm) / 两吊车梁中心线间距离		两吊车梁中心线间距离 / 另一侧吊车梁截面号	2000mm																					中列制动梁的安装连接	
			1	2	3	4	5	6	7	8	9	10	11	12	13	14	15	16	17	18	19	20	21	与吊车梁的安装连接	与柱的安装连接
2000mm	400、500	1	1																					与吊车梁上翼缘板采用搭接连接，角焊缝h_f=6mm。背面采用间断角焊缝h_f=6mm。	单面坡口的V形焊缝 $\frac{55°}{2}$，并加补焊根
		2	2	3																					
		3	4	5	6																				
		4	4	5	6	6																			
		5	2	3	5	5	3																		
		6	4	5	6	6	5	6																	
		7	4	5	6	6	5	6	6																
		8	4	5	6	6	5	6	6	6															
	500、600	9	7	8	9	9	8	9	9	9	10														
		10	11	12	13	13	12	13	13	13	14	15													
		11	16	17	18	18	17	18	18	18	19	20	21												
		12	7	8	9	9	8	9	9	9	10	14	19	10											
		13	16	17	18	18	17	18	18	18	19	20	21	19	21										
		14	16	17	18	18	17	18	18	18	19	20	21	19	21	21									
	600、700	15	22	23	24	24	23	24	24	24	25	26	27	25	27	27	28							同上，但角焊缝h_f=8mm。	
		16	29	30	31	31	30	31	31	31	32	33	34	32	34	34	35	36							
		17	22	23	24	24	23	24	24	24	25	26	27	25	27	27	28	35	28						
		18	22	23	24	24	23	24	24	24	25	26	27	25	27	27	28	35	28	28					
		19	29	30	31	31	30	31	31	31	32	33	34	32	34	34	35	36	35	35	36				
		20	29	30	31	31	30	31	31	31	32	33	34	32	34	34	35	36	35	35	36	36			
		21	37	38	39	39	38	39	39	39	40	41	42	40	42	42	43	44	43	43	44	44	45		

支座板设计荷载、规格选用表及安装连接CB －（支座板编号）

吊车梁截面号	柱子的混凝土强度等级	突缘式支座板					平板式支座板（用于端柱或伸缩缝柱）					支座板与埋设件安装角焊缝的焊脚尺寸 h_f (mm)
		支座反力（KN）	支座板编号	规格 a×b×t(mm)	支座板底压应力 (N/mm²)	最小柱宽 B（mm）	支座反力（KN）	支座板编号	规格 a×b×t（mm）	支座板底压应力 (N/mm²)	最小柱宽 B（mm）	
1	C25	485.8	1	360×220×40	6.1	400	363.3	10	360×200×40	5.1	400	h_f=10
2		576.0			7.3		431.8			6.0		h_f=12
3		681.0	2	420×220×50	7.4		512.5	11	420×200×50	6.1		
4		843.7			9.1		636.4			7.6		
5	C30	832.6	3	360×260×50	8.9		612.2	12	360×240×50	7.1		
6		1000.0	4	420×300×60	7.9		760.4	13	420×280×60	6.5		
7		1041.8			8.3		793.0			6.7		
8		1173.7			9.2		888.3			7.6		
9		1199.1			9.5	500	901.8			7.7	500	
10		1326.0	5	480×300×60	9.5		1029.3	14	480×280×60	7.1		
11		1472.9			10.2		1122.5			8.8		
12		1614.6			11.2		1228.7			8.4		
13		1972.1	6	520×300×60	12.6		1508.5	15	520×280×60	10.4		h_f=14
14		2485.7	7	620×300×70	13.4		1630.7	16	620×280×70	9.4		
15	C35	2727.1			14.7	600	1855.9			10.7	600	
16		3221.2	8	580×360×90	15.4		2118.1	17	580×340×90	10.7		h_f=16
17		3618.4			17.3		2498.0			12.7		
18		3845.1			18.4		2713.2			13.8		
19		4094.9	9	620×360×100	18.3		2826.5	18	620×340×100	13.4		
20		4292.0			19.2		2747.4			13.0		
21		4845.2			21.7		2971.8			14.1		

支座板简图

突缘式支座板简图

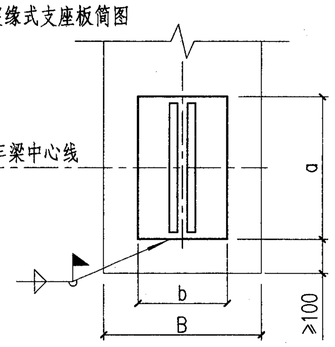

平板式支座板简图

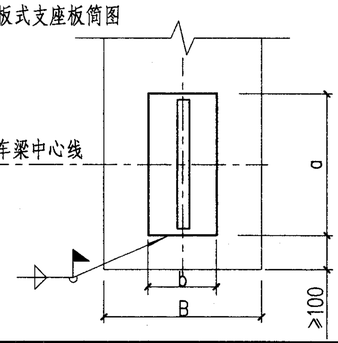

注：设计者采用本表支座板时，应根据支座板底压应力验算混凝土柱的局部受压承载力。

表5　支座板与吊车梁下翼缘板间的填板尺寸 表7

吊车梁截面号	支座板编号 中间柱	支座板编号 端柱或伸缩缝柱	填板尺寸（mm） 板厚 t	孔间距 x	孔间距 y	孔边距 e	孔边距 f	螺栓和孔	角焊缝焊脚尺寸 h_f（mm）
1	1	10	8	100	140	70	100	4M20 孔 d=21.5	8
2	1	10	8				110		
3	2	11	8				140		
4	2	11	6				140		
5	3	12	6	150			110		
6	4	13	6				140		
7	4	13	12				140		
8	4	13	8				140		
9	4	13	8				140		
10	5	14	8				170		
11	5	14	8				190		
12	5	14	18				130		
13	6	15	18		180		170	4M22 孔 d=23.5	10
14	7	16	14				180		
15	7	16	14				230		
16	8	17	16		220		170		12
17	8	17	16				180		
18	8	17	16				210		
19	9	18	20				210		
20	9	18	16				210		
21	9	18	12				230		

吊车梁上翼缘正面与柱子连接的连接板 LB －（连接板编号）

表6

吊车梁截面号				1	2	3	4	5	6	7	8	9	10	11	12	13	14	15	16	17	18	19	20	21
连接板编号	用于边列柱	吊车梁中心线至制动梁的距离	1300（用于吊车起重量5、10t）	1	2	3	3																	
			1600（用于吊车起重量16～160t）					4	5	5	5	6	7	8	6	8	8	9	10	9	9	10	10	11
	用于中列柱			12	13	11	11	13	11	11	11	14	15	16	14	16	16	17	2	17	17	2	2	3
安装连接				角焊缝焊脚尺寸 h_f=8mm																				

注：连接板在吊车梁系统构件布置及其编号示意图中未示出，其数量为一根吊车梁两块。

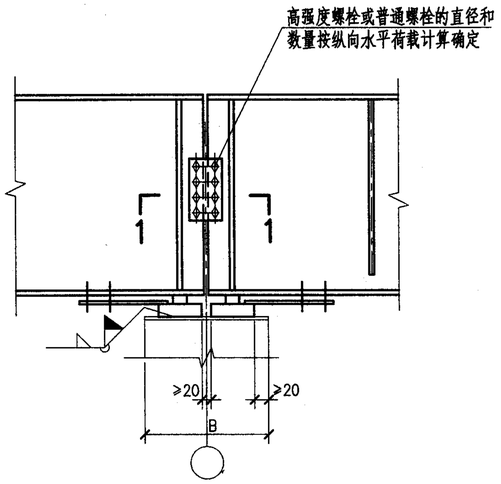

图1. 平板式支座的连接

1—1

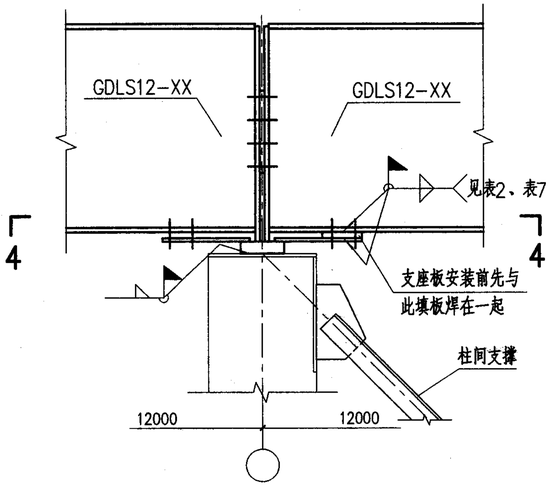

图3. 柱间支撑处吊车梁与支座板的连接

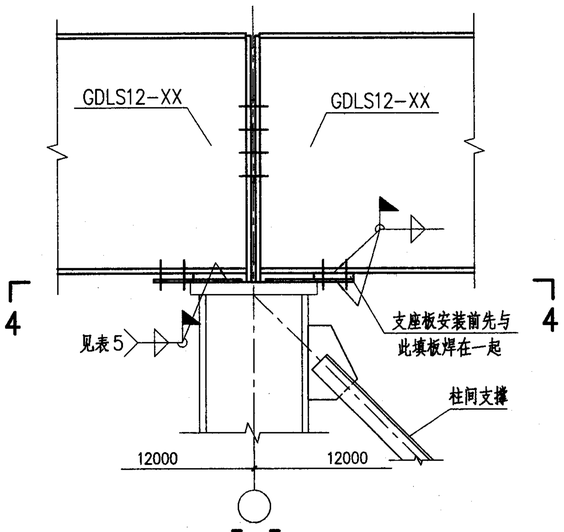

5—5

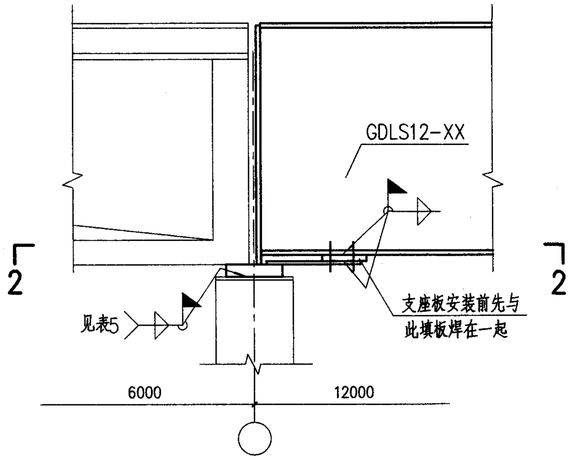

图2a. 钢吊车梁及混凝土吊车梁的支座连接之一

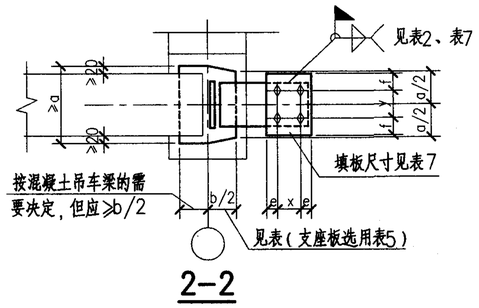

2—2

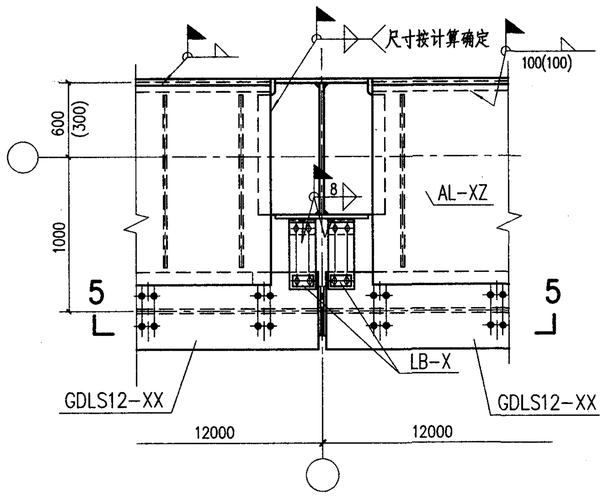

图7. 钢吊车梁与钢柱连接

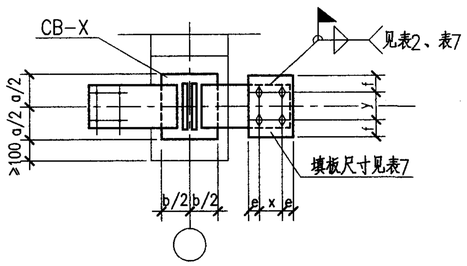

4—4

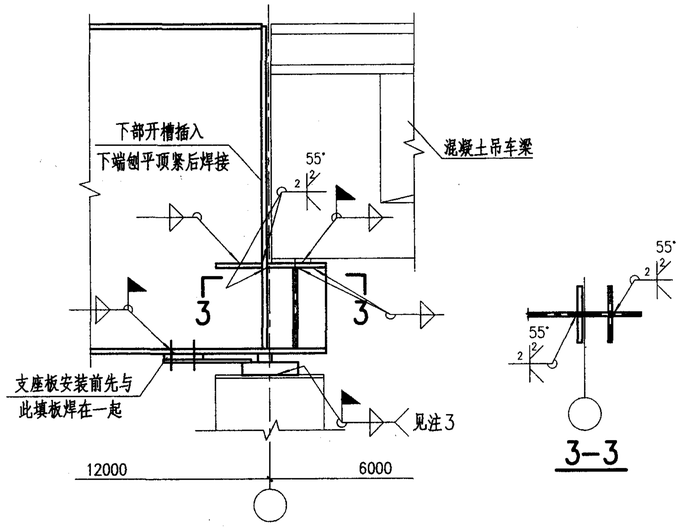

图2b. 钢吊车梁与混凝土吊车梁的支座连接之二

3—3

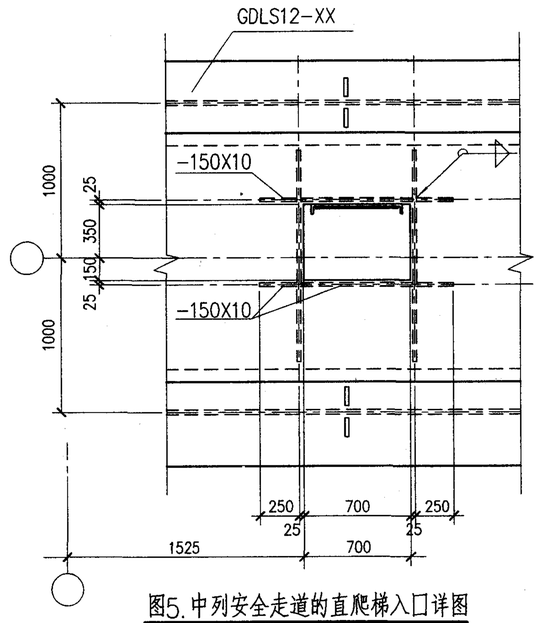

图5. 中列安全走道的直爬梯入口详图

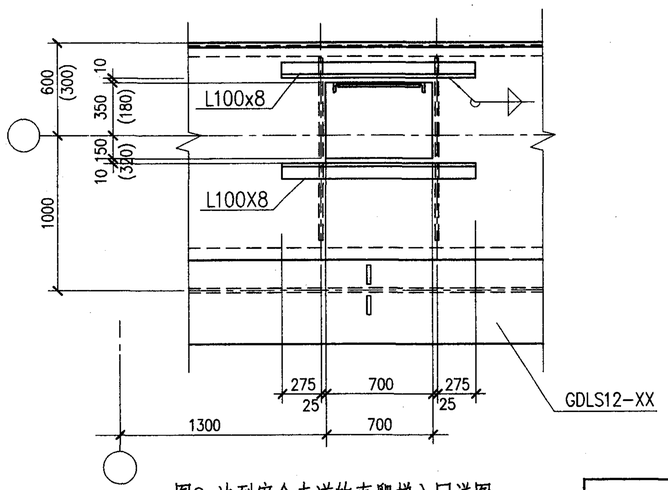

图6. 边列安全走道的直爬梯入口详图

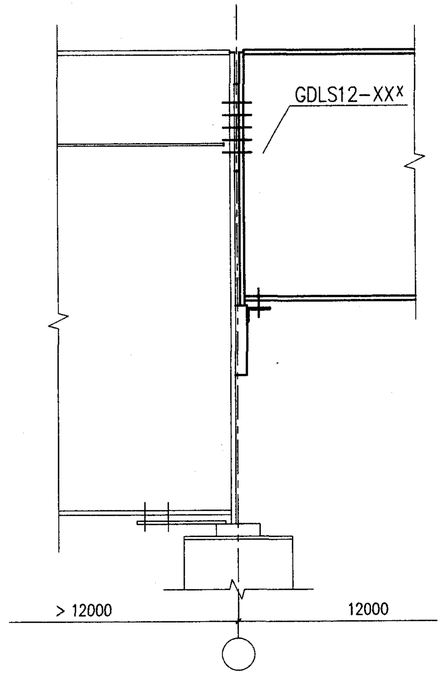

图4a. 不同高度钢吊车梁支座的连接之一

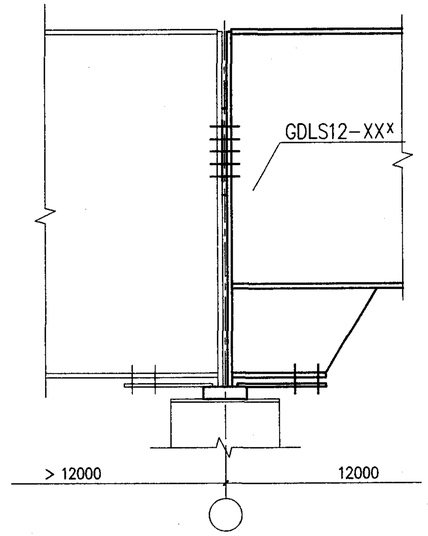

图4b. 不同高度钢吊车梁支座的连接之二

注：

1. 图1 的有关说明见总说明1.10条。
2. 图2、图4 的有关说明见总说明1.8条。
3. 图3 的有关说明见总说明5.14条。
4. 图5、图6 的有关说明见总说明5.15条。

总说明								图集号	05G514-2
审核	马天鹏		校对	王越涛		设计	徐红志	页	11

构件编号、名称和所在位置

构件编号	构件名称	构件所在位置及特征
GDLS12-XZ	吊车梁	中间跨
GDLS12-XB	吊车梁	端跨、可连接车挡
GDLS12-XBF	吊车梁	同上、仅图形相反
GDLS12-XS	吊车梁	伸缩缝跨
GDLS12-XSF	吊车梁	同上、仅图形相反
AL-XZ	边列制动梁	中间跨
AL-XB	边列制动梁	端跨或伸缩缝跨
AL-XBF	边列制动梁	同上、仅图形相反
CL-XZ	中列制动梁	中间跨
CL-XB	中列制动梁	端跨或伸缩缝跨
CB-X	支座板	
LB-X	连接板	

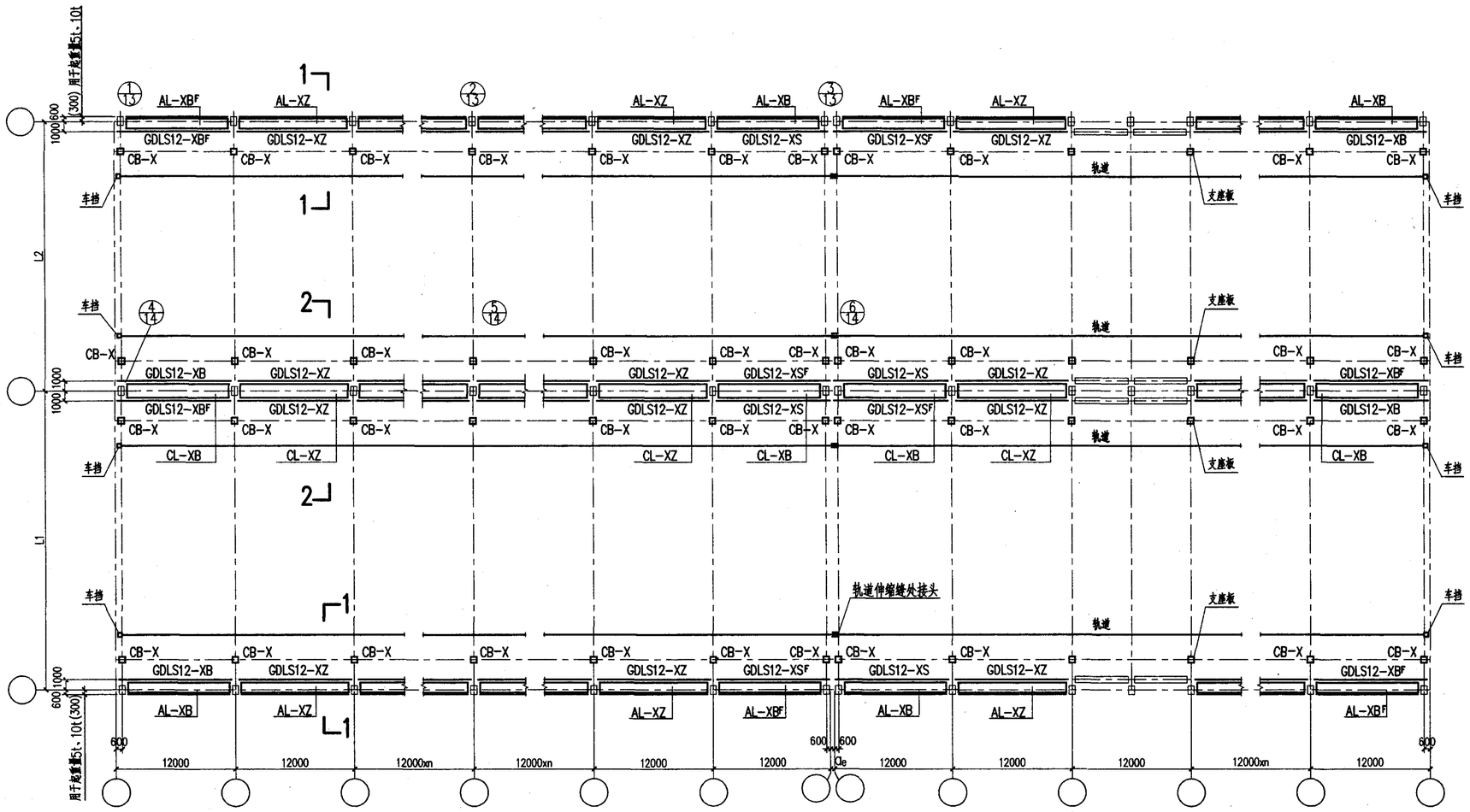

吊车梁系统构件布置及其编号示意图（中列吊车梁腹板等高）

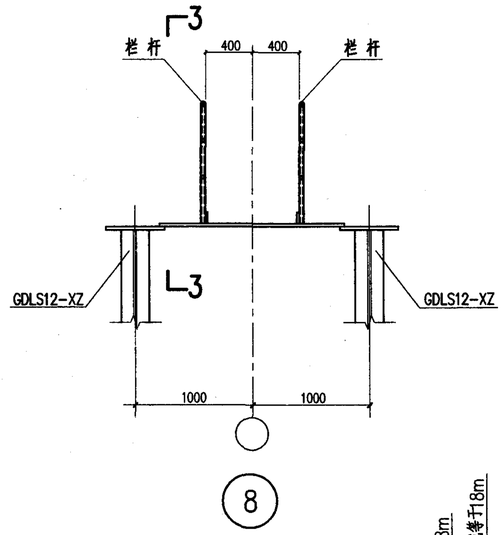

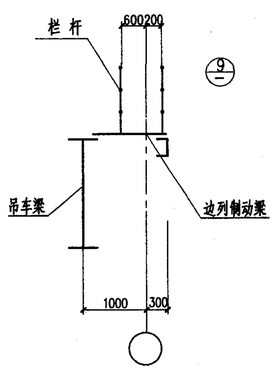

1 – 1

（用于起重量5t、10t）

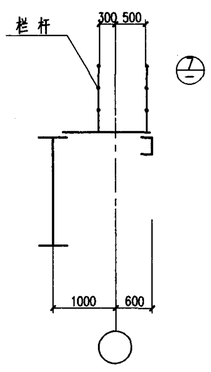

1 – 1

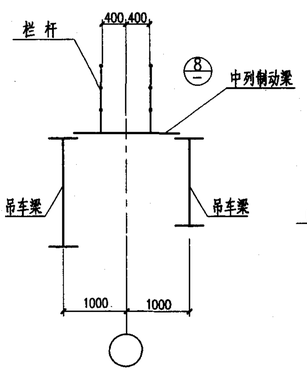

2 – 2

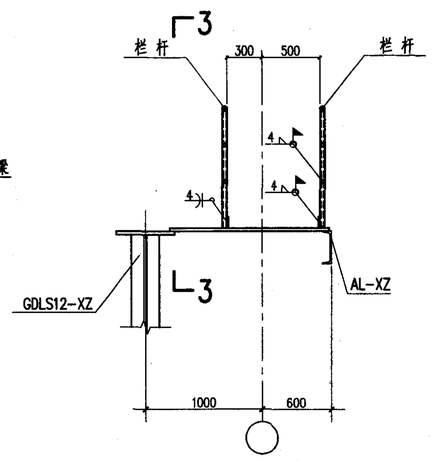

7

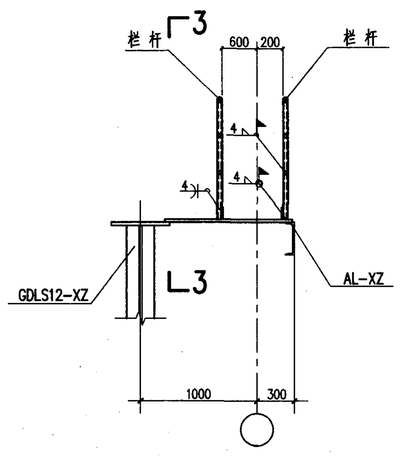

9

（用于起重量5t、10t）

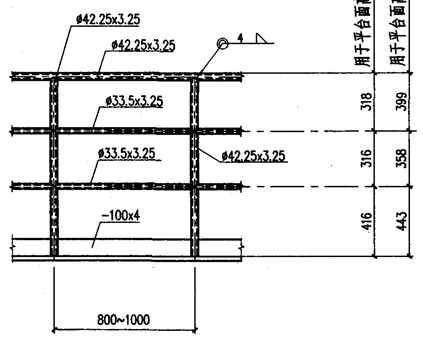

3 – 3

注：

1. 构件编号及选用方法见总说明。
2. 吊车梁与柱之间的连接板（LB-X），在本图中未示出，详见安装节点图（第13页）。连接板的数量为每根吊车梁两块。
3. ae值应符合现行有关国家标准的规定，详图中伸缩缝处的构件长度尺寸是按ae≤50设计的，当ae>50时，应将相应构件的悬臂长度增加25。

吊车梁系统构件布置及其编号示意图							图集号	05G514-2
审核	马天鹏	马天鹏	校对	王越涛	王越涛	设计	徐红志	徐红志	页	12

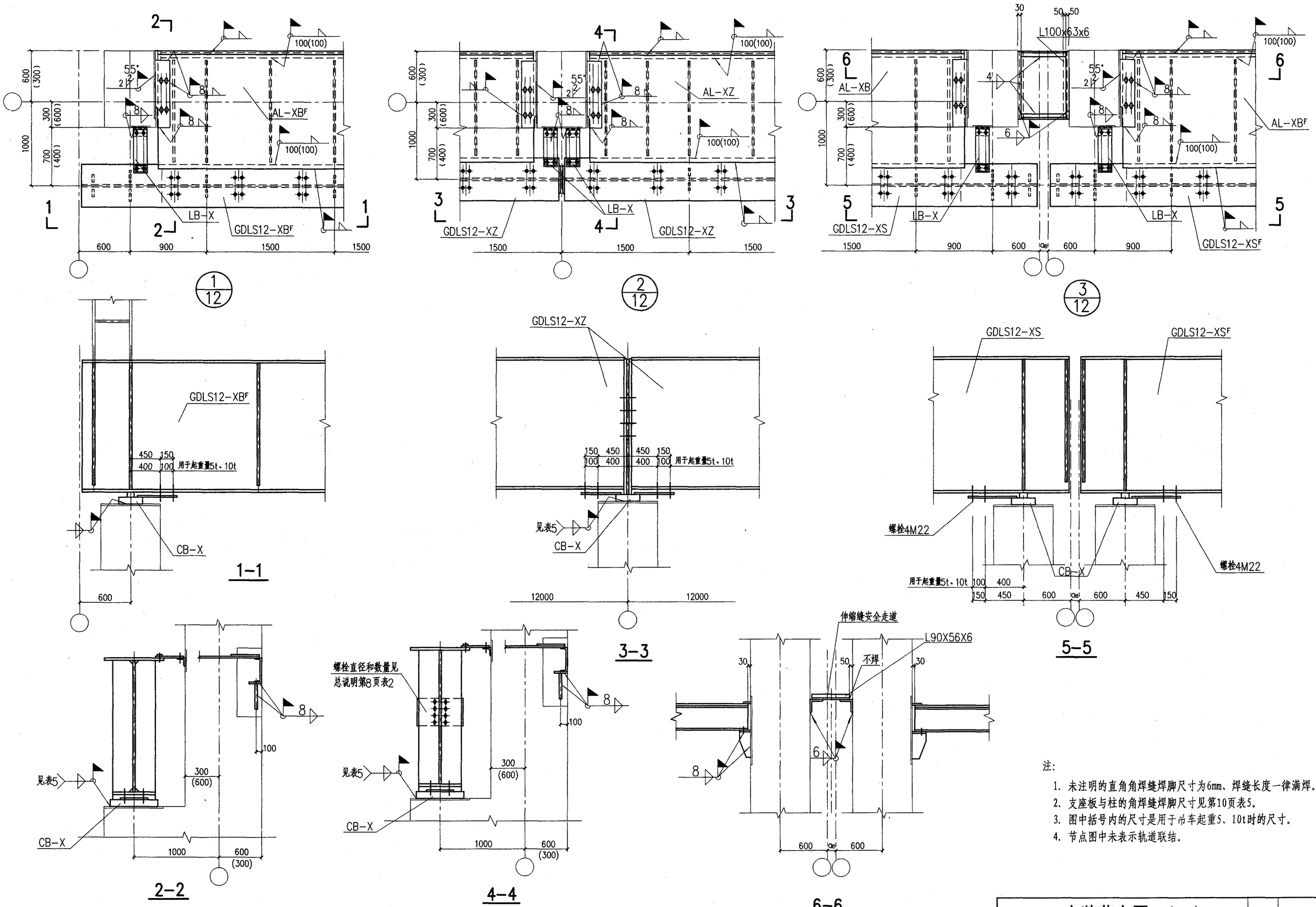

注:

1. 未注明的直角角焊缝焊脚尺寸为6mm、焊缝长度一律满焊。
2. 支座板与柱的角焊缝焊脚尺寸见第10页表5。
3. 图中括号内的尺寸是用于吊车起重5、10t时的尺寸。
4. 节点图中未表示轨道联结。

安装节点图 (一)								图集号	05G514-2
审核	马天鹏	校对	王越涛	设计	徐红志			页	13

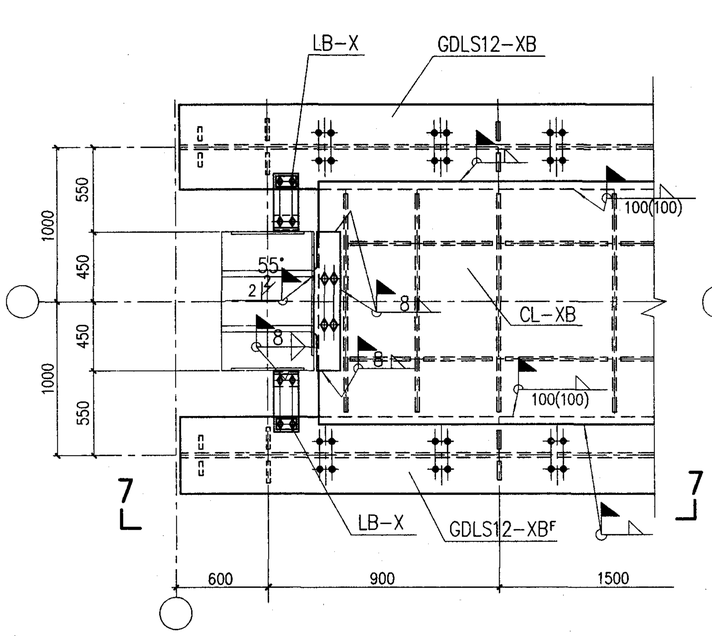

4/12

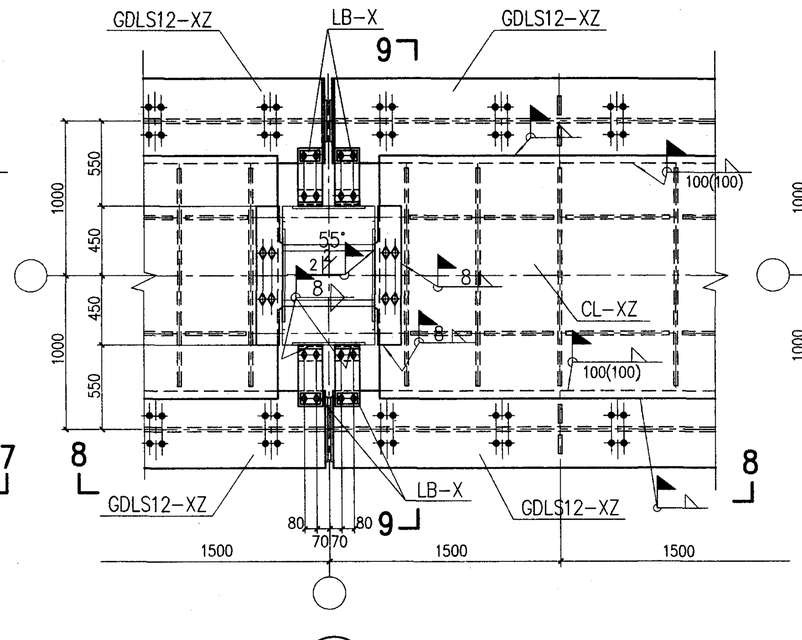

5/12

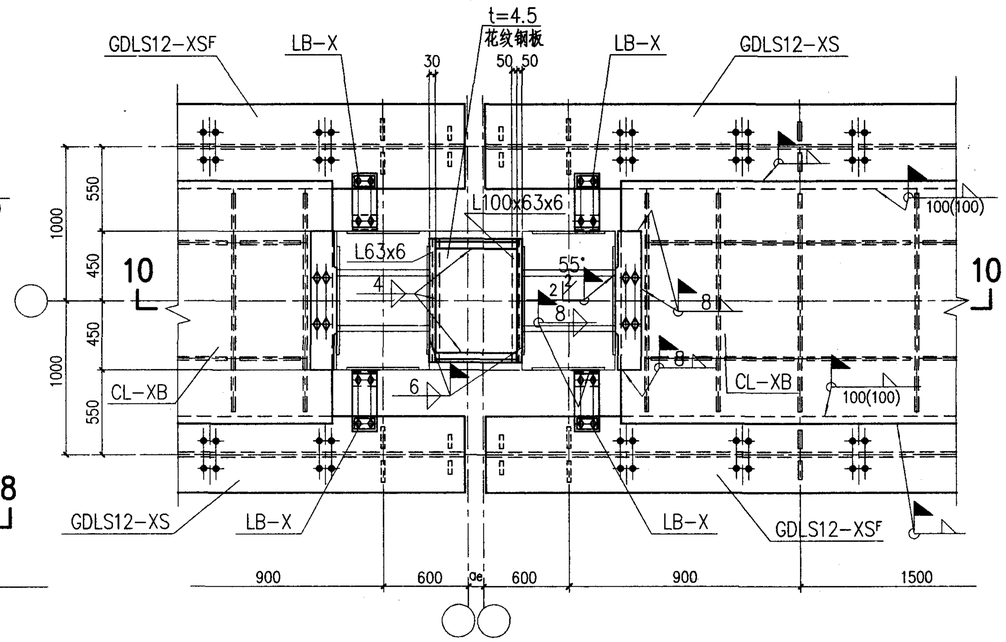

6/12

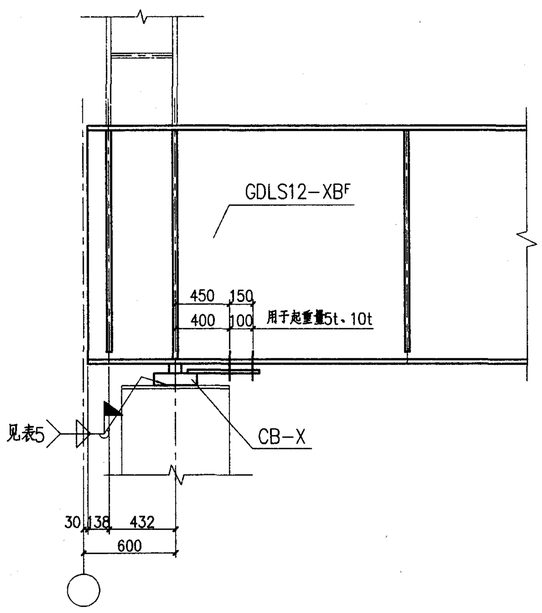

7-7

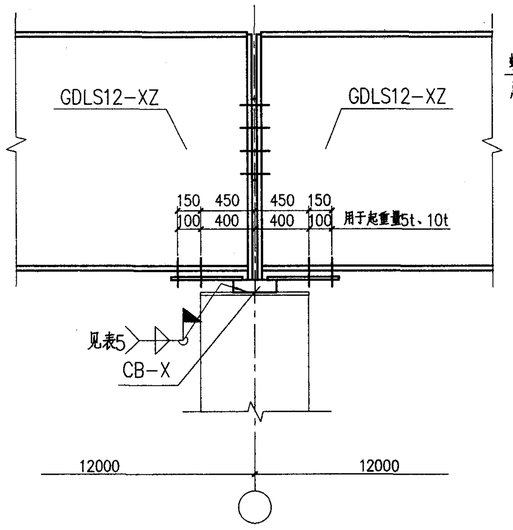

8-8

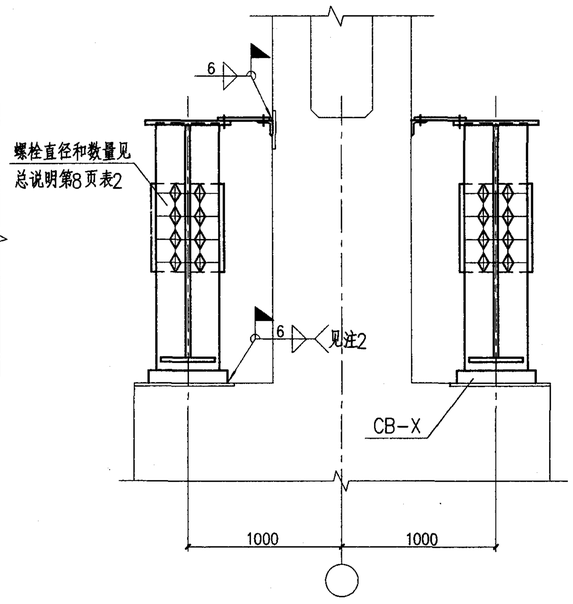

9-9

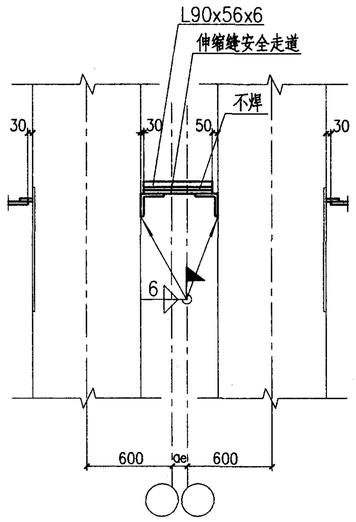

10-10

注:

1. 未注明的直角角焊缝焊脚尺寸为6mm、焊缝长度一律满焊。
2. 支座板与柱的角焊缝焊脚尺寸见第10页表5。
3. 节点图中未表示轨道联结。

安装节点图 （二）						图集号	05G514-2
审核	马天鹏	校对	王越涛	设计	徐红志	页	14

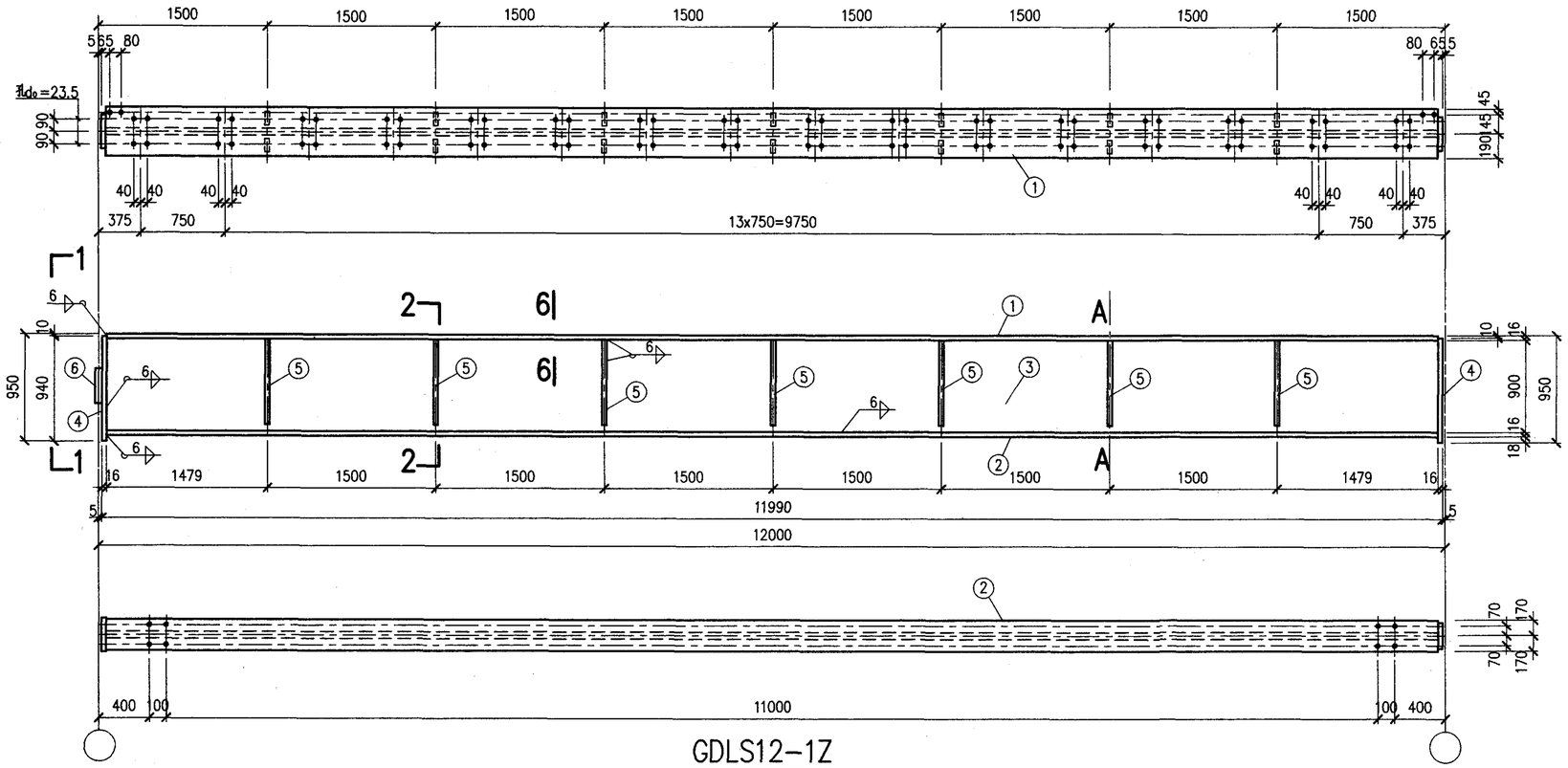

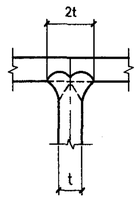

6-6

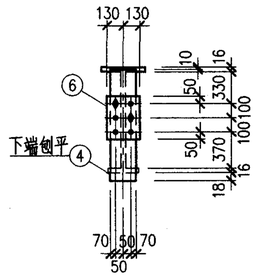

1-1

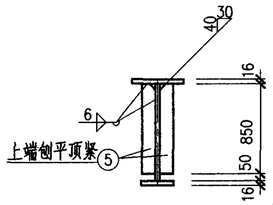

2-2

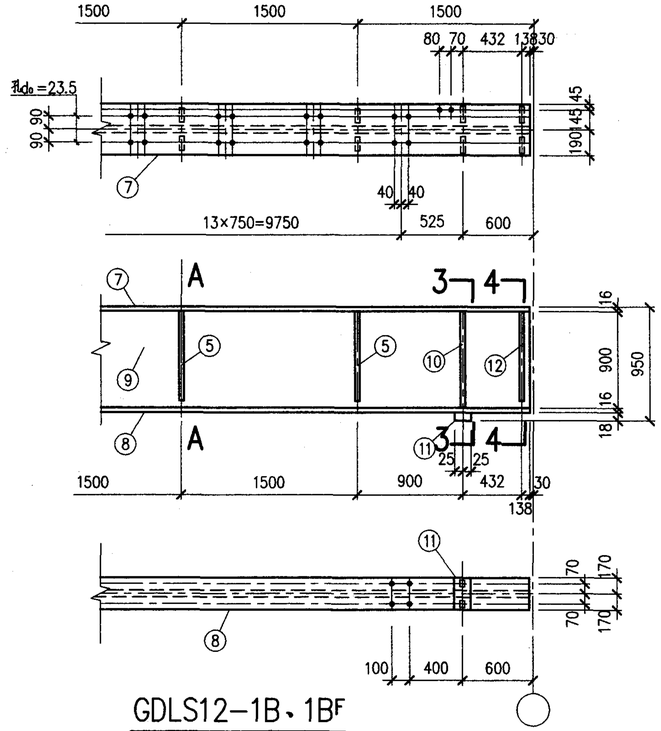

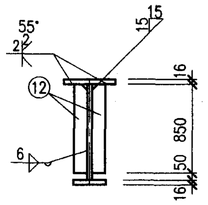

4-4

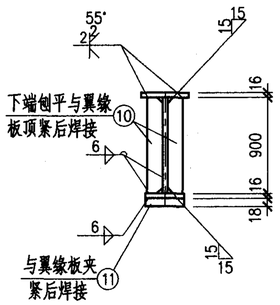

3-3

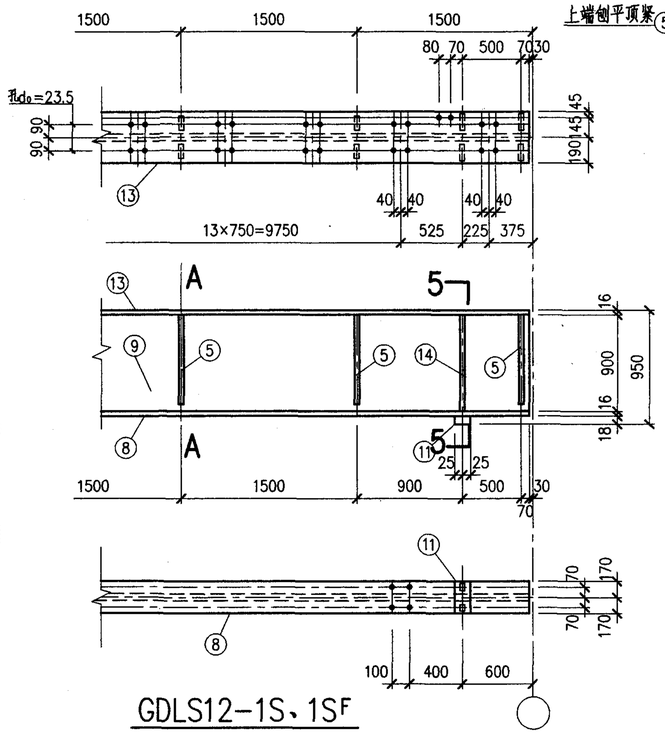

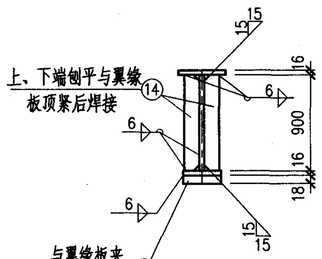

5-5

注:

未注明的孔为d_0=21.5。

材料表

构件编号	件号	规格	长度(mm)	数量 正	数量 反	重量(Kg) 单重	重量(Kg) 共重	构件重	备注
GDLS12-1Z	1	-380×16	11958	1		570.7	571	1888	
	2	-340×16	11958	1		510.7	511		
	3	-900×8	11958	1		675.9	676		坡口
	4	-240×16	940	2		28.3	57		下端刨边
	5	-90×8	850	14		4.8	67		上端刨边
	6	-260×10	300	1		6.1	6		
GDLS12-1B	7	-380×16	11949	1		570.3	570	1900	
	8	-340×16	11949	1		510.3	510		
	9	-900×8	11949	1		675.4	675		坡口
	10	-120×14	900	2		11.9	24		坡口、下端刨边
	11	-50×18	340	1		2.4	2		
	12	-115×12	850	2		9.2	18		坡口
	4	-240×16	940	1		28.3	28		下端刨边
		5、6同GDLS12-1Z					73		
GDLS12-1B^F		与GDLS12-1B相同						1900	
GDLS12-1S	13	-380×16	11949	1		570.3	570	1892	
	14	-120×14	900	2		11.9	24		上、下端刨边
	5	-90×8	850	16		4.8	77		上端刨边
		4、6、8、9、11同GDLS12-1B					1221		
GDLS12-1S^F		与GDLS12-1S相同						1892	

GDLS12-1Z、1B、1B^F、1S、1S^F详图	图集号	05G514-2
审核 马天鹏 校对 王越涛 设计 徐红志	页	15

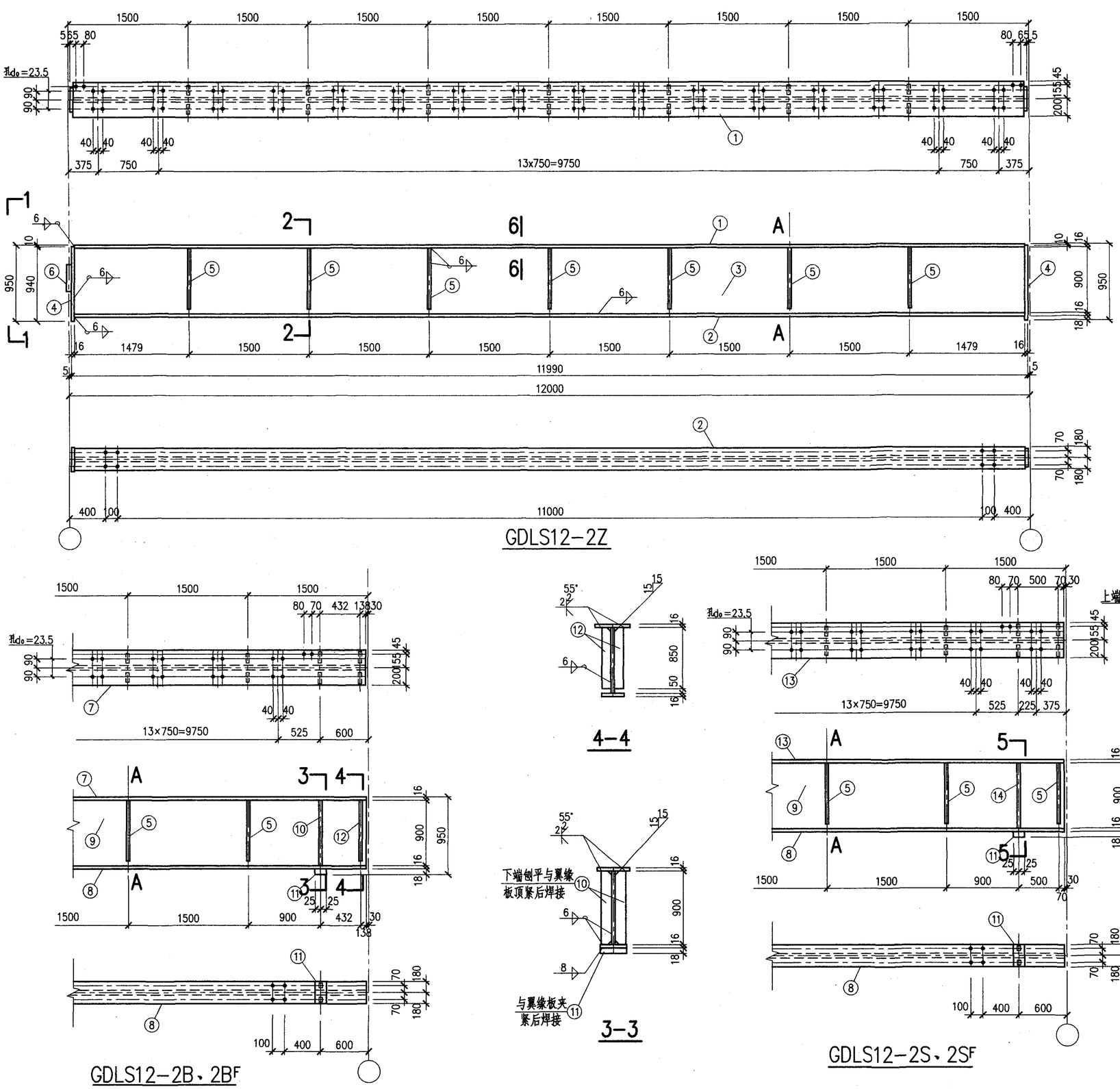

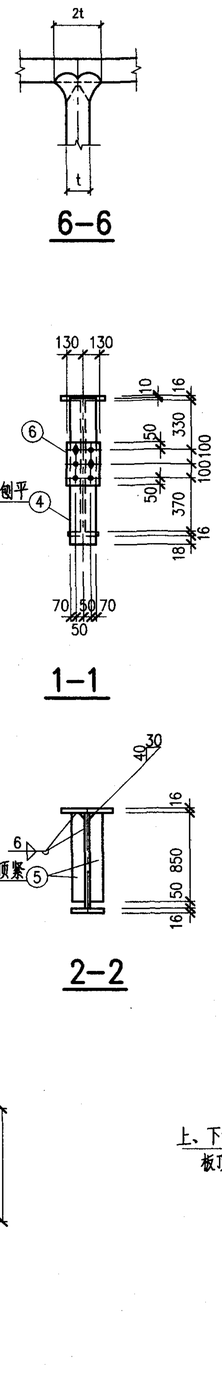

材料表

构件编号	件号	规格	长度(mm)	数量 正	数量 反	重量(Kg) 单重	重量(Kg) 共重	重量(Kg) 构件重	备注
GDLS12-2Z	1	-400×16	11958	1		600.8	601	1948	
	2	-360×16	11958	1		540.7	541		
	3	-900×8	11958	1		675.9	676		坡口
	4	-240×16	940	2		28.3	57		下端刨边
	5	-90×8	850	14		4.8	67		上端刨边
	6	-260×10	300	1		6.1	6		
GDLS12-2B	7	-400×16	11949	1		600.3	600	1961	
	8	-360×16	11949	1		540.3	540		
	9	-900×8	11949	1		675.4	675		坡口
	10	-120×14	900	2		11.9	24		坡口、下端刨边
	11	-50×18	360	1		2.5	3		
	12	-115×12	850	2		9.2	18		坡口
	4	-240×16	940	1		28.3	28		下端刨边
		5、6同GDLS12-2Z					73		
GDLS12-2BF		与GDLS12-2B相同						1961	
GDLS12-2S	13	-400×16	11949	1		600.3	600	1952	
	14	-120×14	900	2		11.9	24		上、下端刨边
	5	-90×8	850	16		4.8	77		上端刨边
		4、6、8、9、11同GDLS12-2B					1251		
GDLS12-2SF		与GDLS12-2S相同						1952	

注:
未注明的孔为d_0=21.5。

GDLS12-2Z、2B、2BF、2S、2SF详图						图集号	05G514-2
审核	马天鹏	校对	王越涛	设计	徐红志	页	16

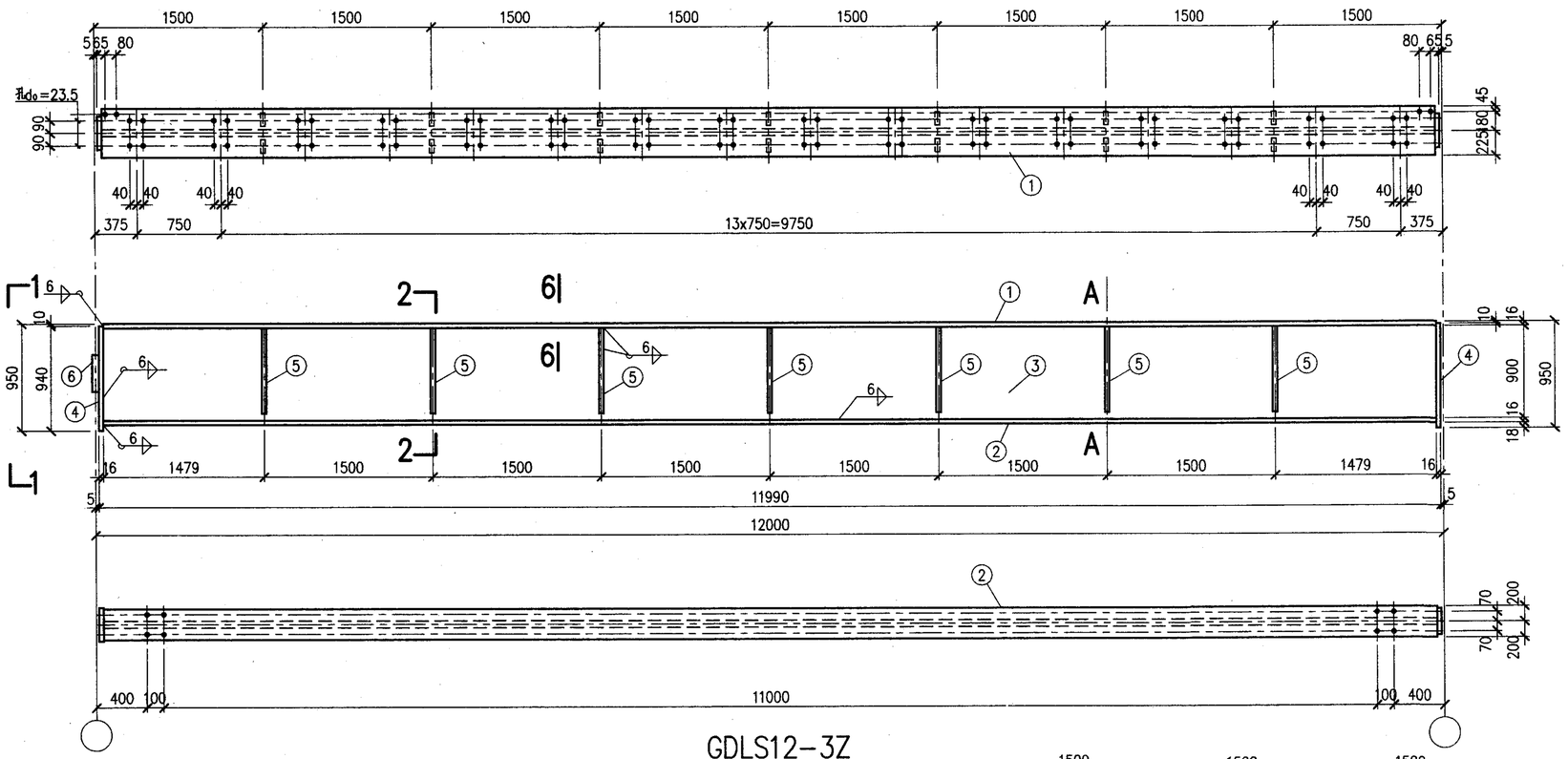

GDLS12-3Z

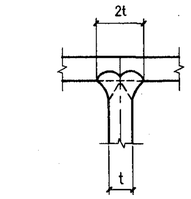

6-6

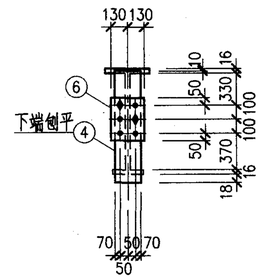

1-1

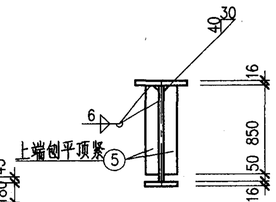

2-2

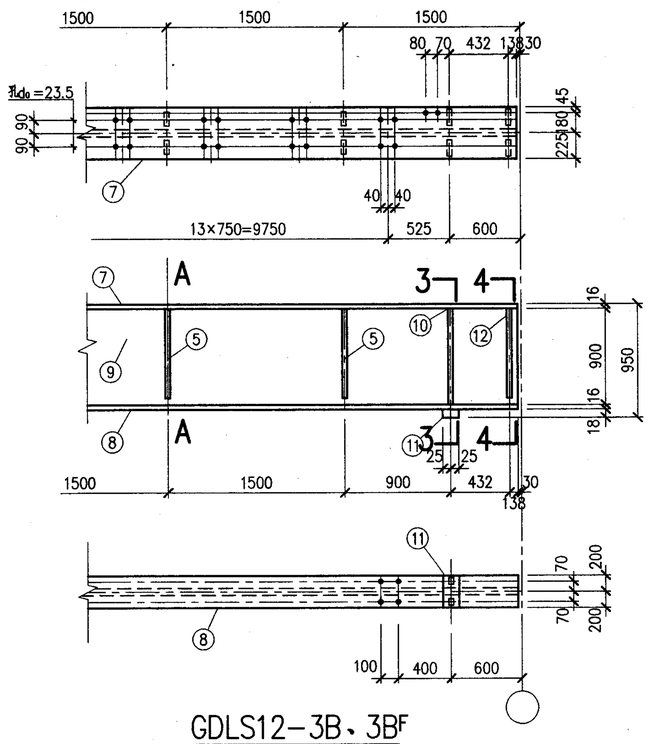

GDLS12-3B、3BF

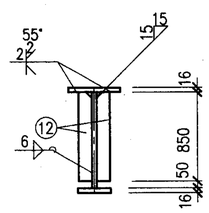

4-4

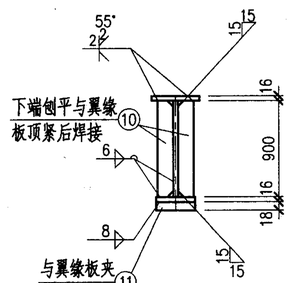

3-3

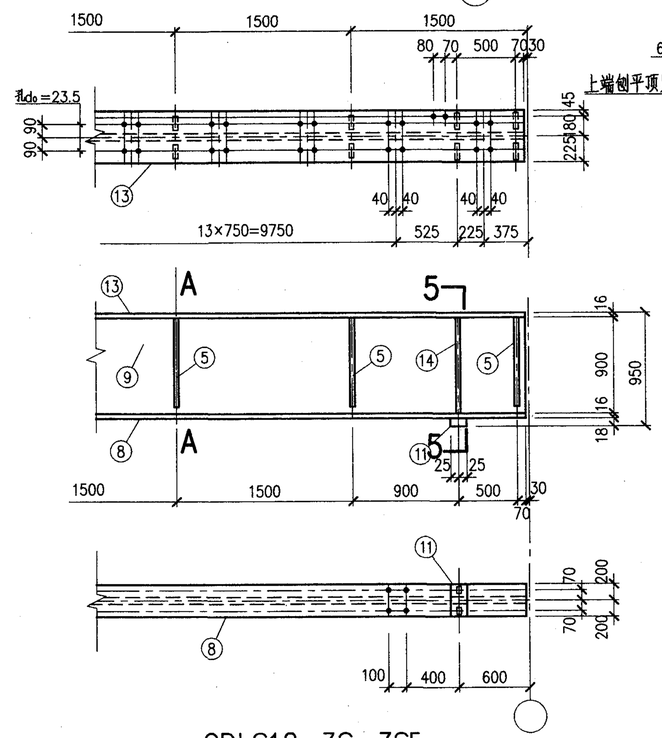

GDLS12-3S、3SF

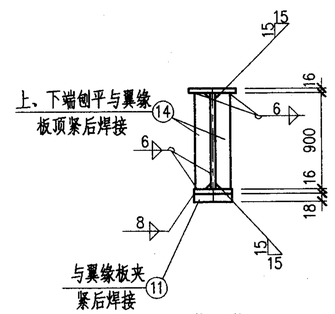

5-5

注:

未注明的孔为d_0=21.5。

材料表

构件编号	件号	规格	长度(mm)	数量 正	数量 反	重量(Kg) 单重	重量(Kg) 共重	重量(Kg) 构件重	备注
GDLS12-3Z	1	-450×16	11958	1		675.9	676	2083	
	2	-400×16	11958	1		600.8	601		
	3	-900×8	11958	1		675.9	676		坡口
	4	-240×16	940	2		28.3	57		下端刨边
	5	-90×8	850	14		4.8	67		上端刨边
	6	-260×10	300	1		6.1	6		
GDLS12-3B	7	-450×16	11949	1		675.4	675	2096	
	8	-400×16	11949	1		600.3	600		
	9	-900×8	11949	1		675.4	675		坡口
	10	-120×14	900	2		11.9	24		坡口、下端刨边
	11	-50×18	400	1		2.8	3		
	12	-115×12	850	2		9.2	18		坡口
	4	-240×16	940	1		28.3	28		下端刨边
		5、6同GDLS12-3Z					73		
GDLS12-3BF		与GDLS12-3B相同						2096	
GDLS12-3S	13	-450×16	11949	1		675.4	675	2088	
	14	-120×14	900	2		11.9	24		上、下端刨边
	5	-90×8	850	16		4.8	77		上端刨边
		4、6、8、9、11同GDLS12-3B					1312		
GDLS12-3SF		与GDLS12-3S相同						2088	

GDLS12-3Z、3B、3BF、3S、3SF 详图	图集号	05G514-2
审核 马天鹏 校对 王越涛 设计 徐红志	页	17

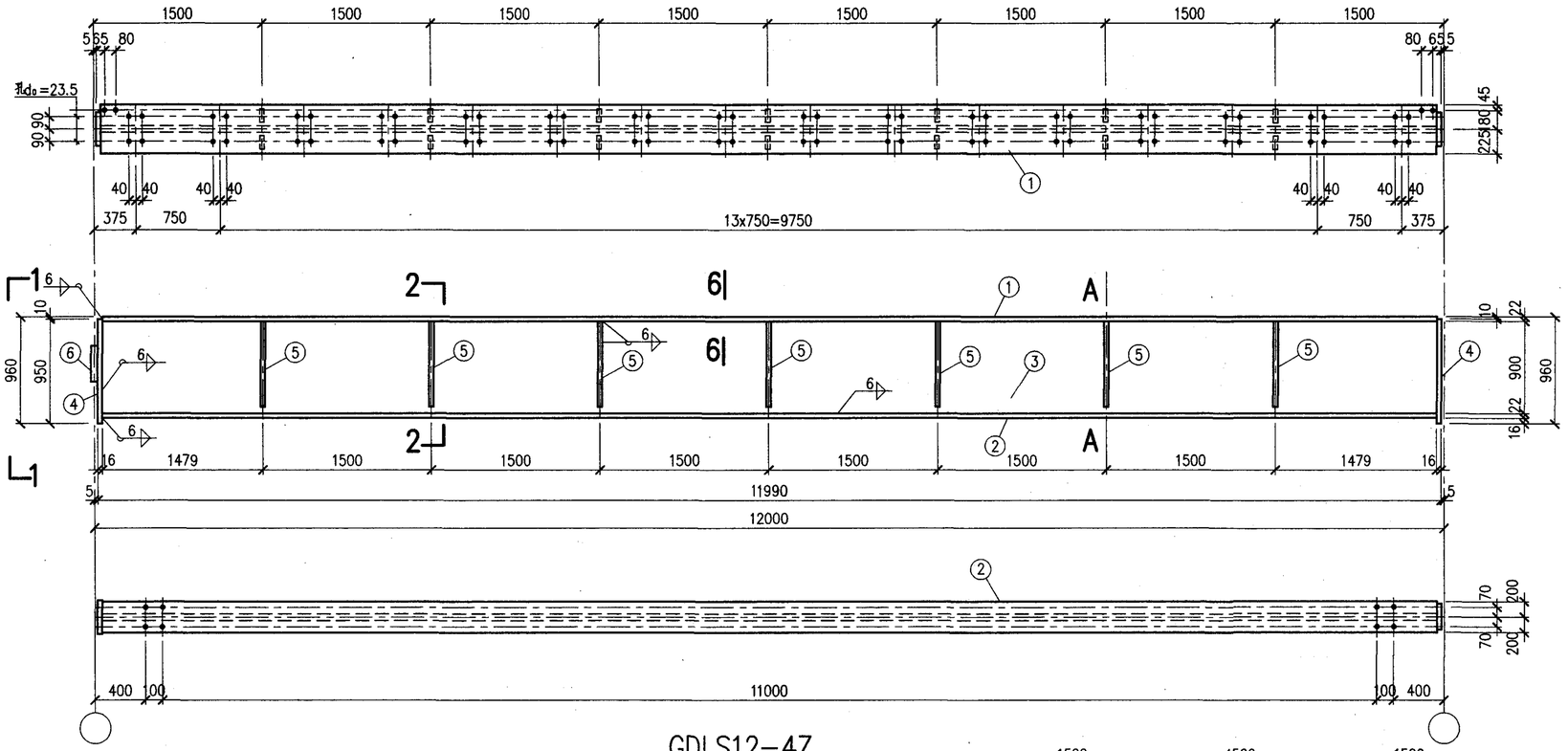

GDLS12-4Z

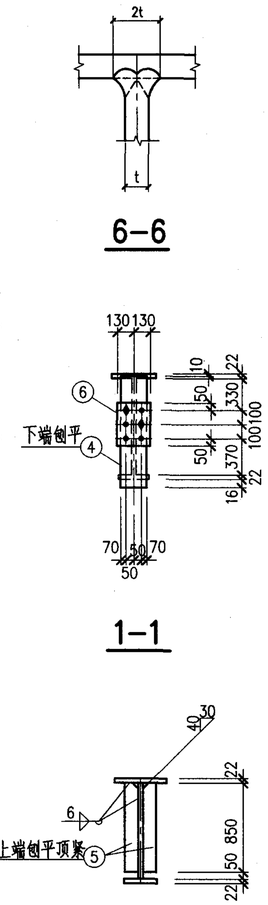

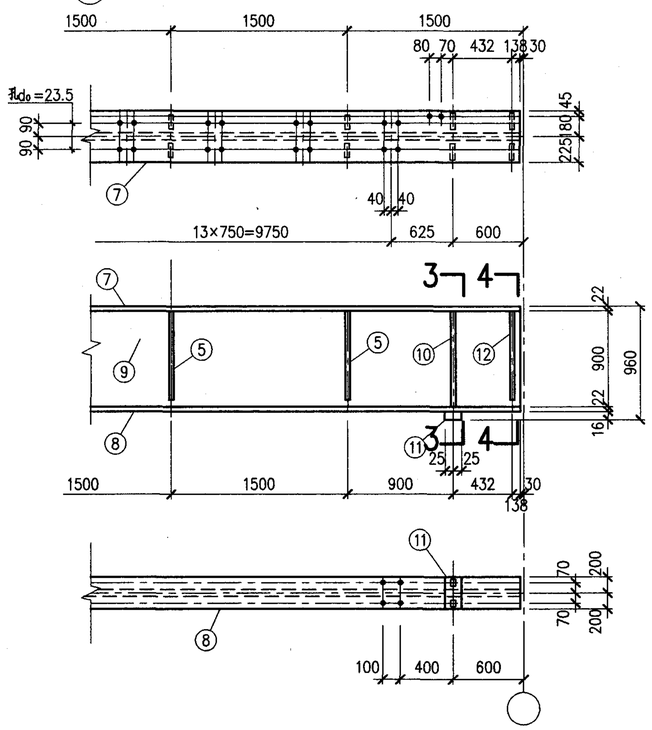

GDLS12-4B、4BF

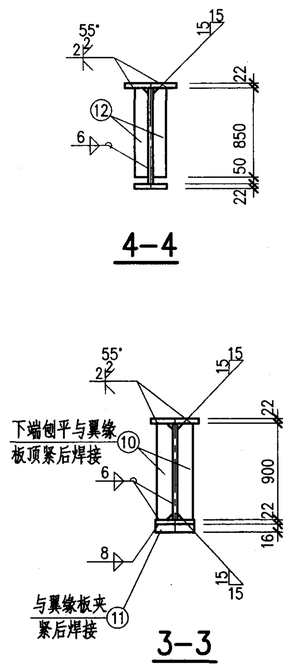

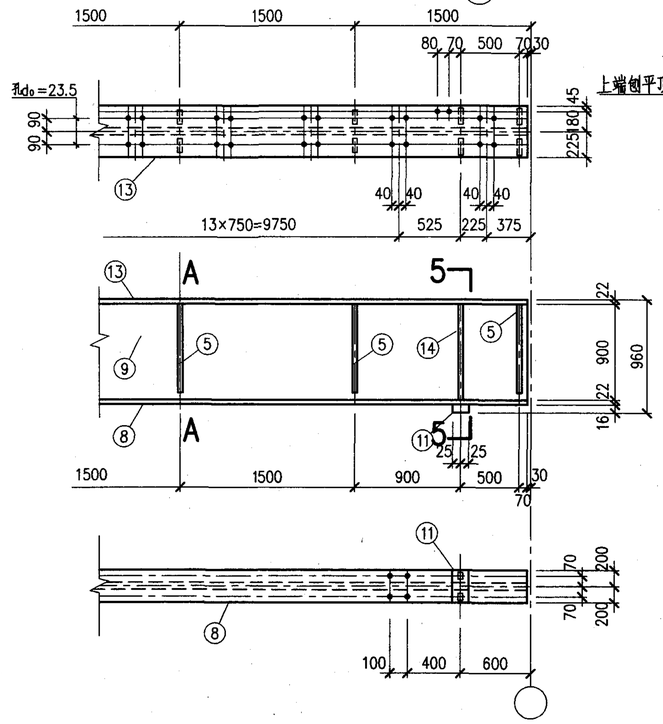

GDLS12-4S、4SF

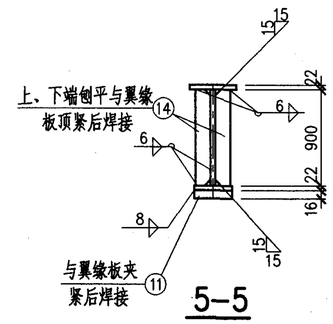

注:

未注明的孔为d_0=21.5。

材料表

构件编号	件号	规格	长度(mm)	数量 正	数量 反	重量(Kg) 单重	重量(Kg) 共重	构件重	备注
GDLS12-4Z	1	-450×22	11958	1		929.3	929	2561	
	2	-400×22	11958	1		826.1	826		
	3	-900×8	11958	1		675.9	676		坡口
	4	-240×16	950	2		28.6	57		下端刨边
	5	-90×8	850	14		4.8	67		上端刨边
	6	-260×10	300	1		6.1	6		
GDLS12-4B	7	-450×22	11949	1		928.6	929	2575	
	8	-400×22	11949	1		825.4	825		
	9	-900×8	11949	1		675.4	675		坡口
	10	-120×14	900	2		11.9	24		坡口、下端刨边
	11	-50×16	400	1		2.5	3		坡口
	12	-115×12	850	2		9.2	18		坡口
	4	-240×16	940	1		28.3	28		下端刨边
		5、6同GDLS12-4Z					73		
GDLS12-4BF		与GDLS12-4B相同						2575	
GDLS12-4S	13	-450×22	11949	1		928.6	929	2567	
	14	-120×14	900	2		11.9	24		上、下端刨边
	5	-90×8	850	16		4.8	77		上端刨边
		4、6、8、9、11同GDLS12-4B					1537		
GDLS12-4SF		与GDLS12-4S相同						2567	

GDLS12-4Z、4B、4BF、4S、4SF详图						图集号	05G514-2
审核	马天鹏	马天鹏	校对	王越涛	王越涛	设计	徐红志	徐红志	页	18

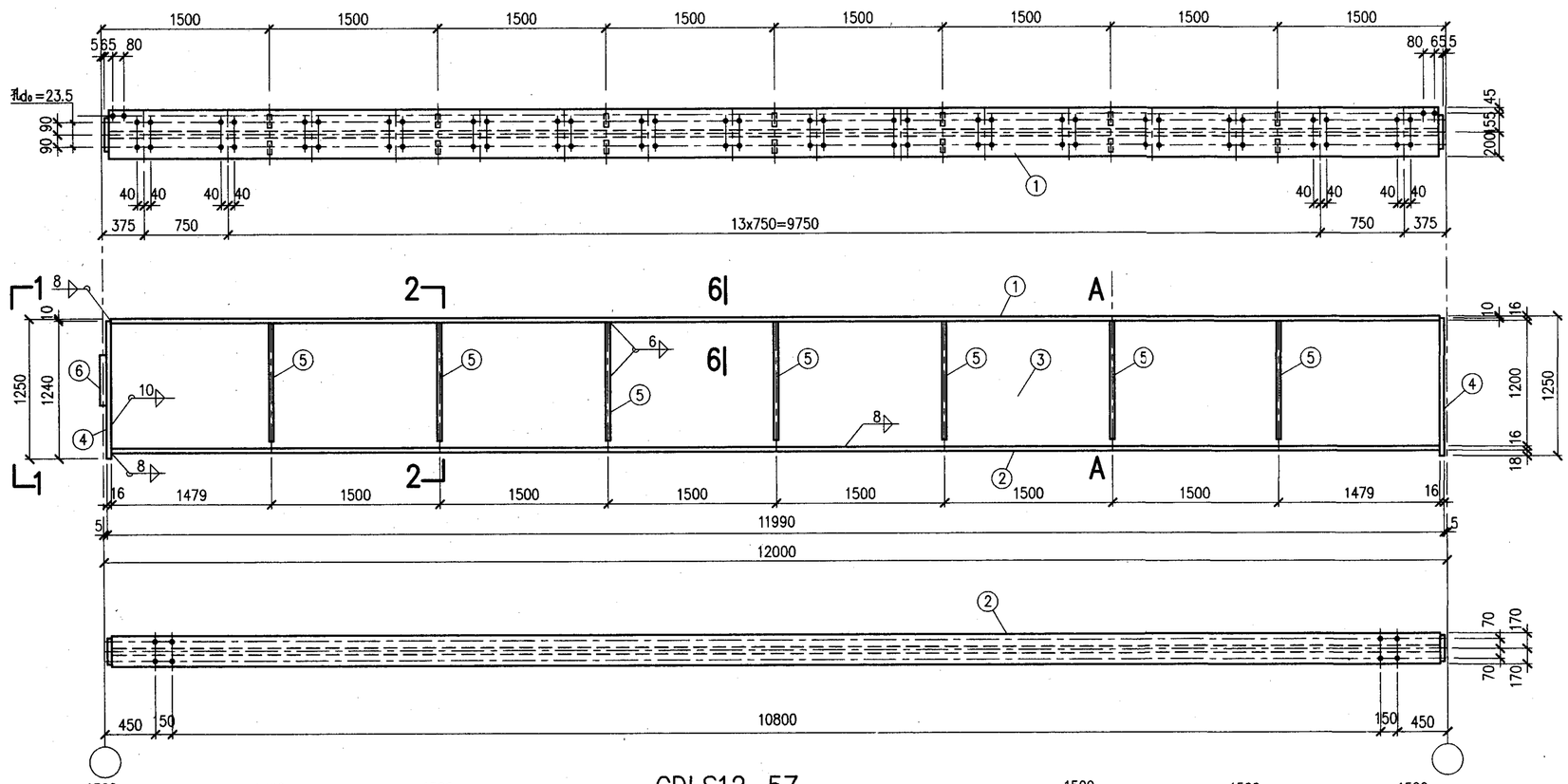

GDLS12-5Z

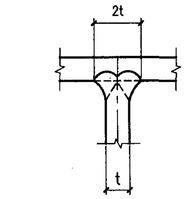

6-6

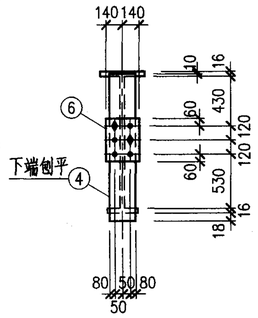

1-1

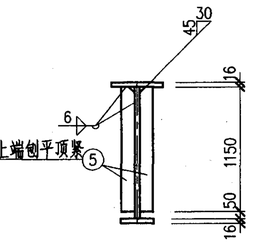

2-2

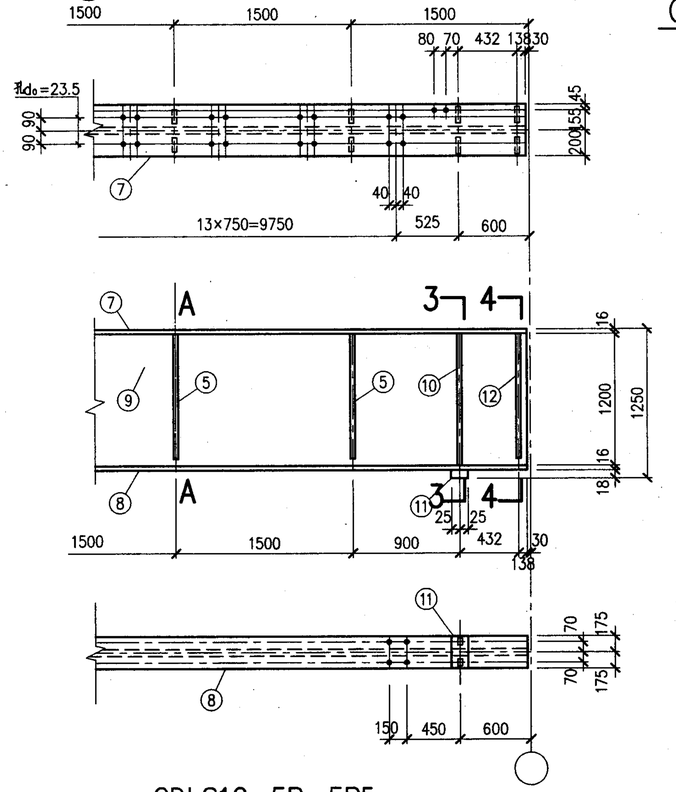

GDLS12-5B、5BF

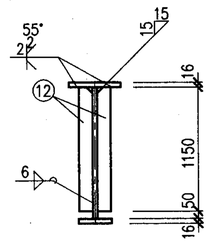

4-4

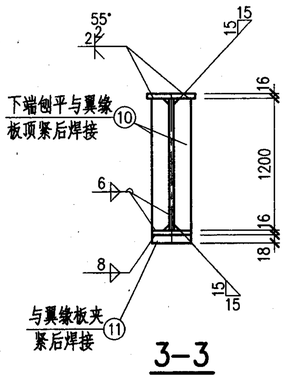

3-3

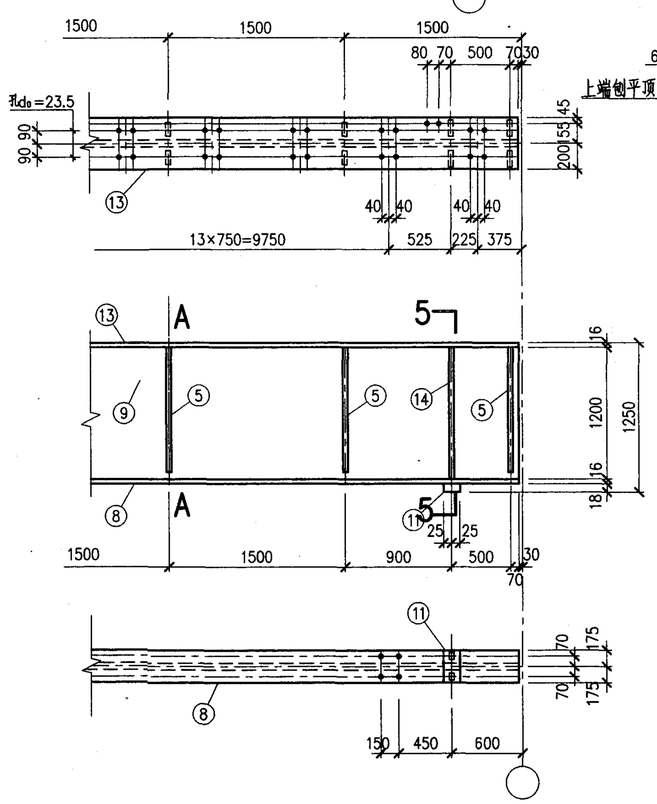

GDLS12-5S、5SF

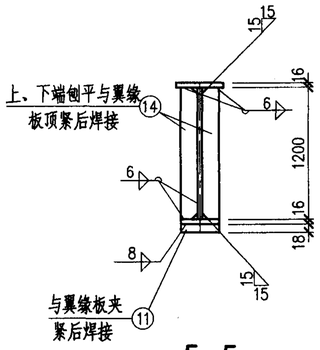

5-5

注:

未注明的孔为d_0=21.5。

材 料 表

构件编号	件号	规格	长度(mm)	数量 正	数量 反	重量(Kg) 单重	重量(Kg) 共重	重量(Kg) 构件重	备注
GDLS12-5Z	1	-400×16	11958	1		600.8	601	2433	
	2	-350×16	11958	1		525.7	526		
	3	-1200×10	11958	1		1126.4	1126		坡口
	4	-260×16	1240	2		40.5	81		下端刨边
	5	-90×8	1150	14		6.5	91		上端刨边
	6	-280×10	360	1		7.9	8		
GDLS12-5B	7	-400×16	11949	1		600.3	600	2462	
	8	-350×16	11949	1		525.3	525		
	9	-1200×10	11949	1		1125.6	1126		坡口
	10	-150×14	1200	2		19.8	40		坡口、下端刨边
	11	-50×18	350	1		2.5	3		
	12	-130×12	1150	2		14.1	28		坡口
	4	-260×16	1240	1		40.5	41		下端刨边
		5、6同GDLS12-5Z					99		
GDLS12-5BF		与GDLS12-5B相同						2462	
GDLS12-5S	13	-400×16	11949	1		600.3	600	2447	
	14	-150×14	1200	2		19.8	40		上、下端刨边
	5	-90×8	1150	16		6.5	104		上端刨边
		4、6、8、9、11同GDLS12-5B					1703		
GDLS12-5SF		与GDLS12-5S相同						2447	

GDLS12-5Z、5B、5BF 、5S、5SF 详图				图集号	05G514-2
审核 马天鹏	校对 王越涛	设计 徐红志		页	19

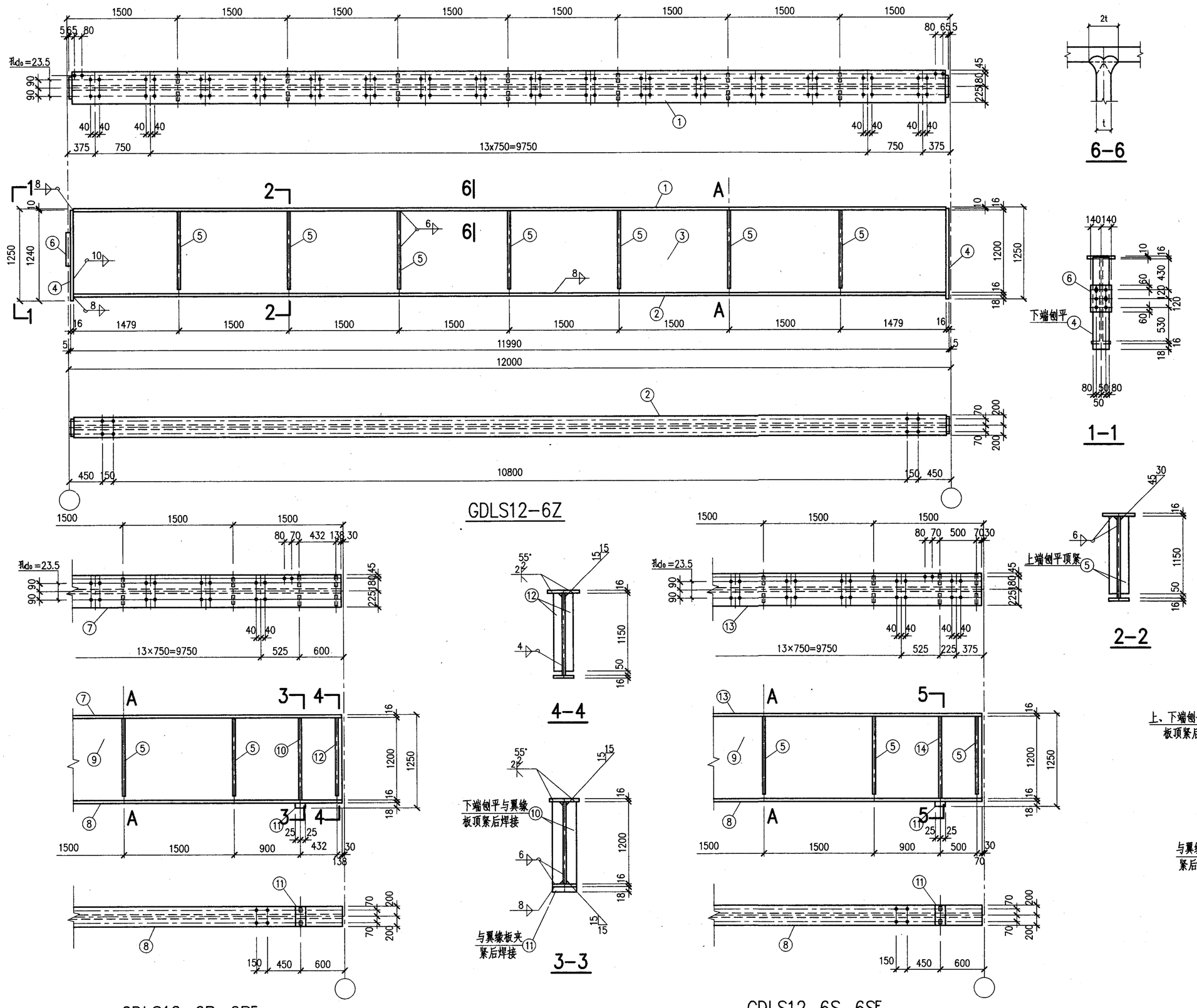

材料表

构件编号	件号	规格	长度(mm)	数量 正	数量 反	重量(Kg) 单重	重量(Kg) 共重	构件重	备注
GDLS12-6Z	1	-450×16	11958	1		675.9	676	2583	
	2	-400×16	11958	1		600.8	601		
	3	-1200×10	11958	1		1126.4	1126		坡口
	4	-260×16	1240	2		40.5	81		下端刨边
	5	-90×8	1150	14		6.5	91		上端刨边
	6	-280×10	360	1		7.9	8		
GDLS12-6B	7	-450×16	11949	1		675.4	675	2617	
	8	-400×16	11949	1		600.3	600		
	9	-1200×10	11949	1		1125.6	1126		坡口
	10	-150×16	1200	2		22.6	45		坡口、下端刨边
	11	-50×18	400	1		2.8	3		
	12	-130×12	1150	2		14.1	28		坡口
	4	-260×16	1240	1		40.5	41		下端刨边
		5、6同GDLS12-6Z					99		
GDLS12-6BF		与GDLS12-6B相同						2617	
GDLS12-6S	13	-450×16	11949	1		675.4	675	2602	
	14	-150×16	1200	2		22.6	45		上、下端刨边
	5	-90×8	1150	16		6.5	104		上端刨边
		4、6、8、9、11同GDLS12-6B					1778		
GDLS12-6SF		与GDLS12-6S相同						2602	

注:
未注明的孔为d_0=21.5。

GDLS12-6Z、6B、6BF、6S、6SF 详图						图集号	05G514-2
审核	马天鹏	校对	王越涛	设计	徐红志	页	20

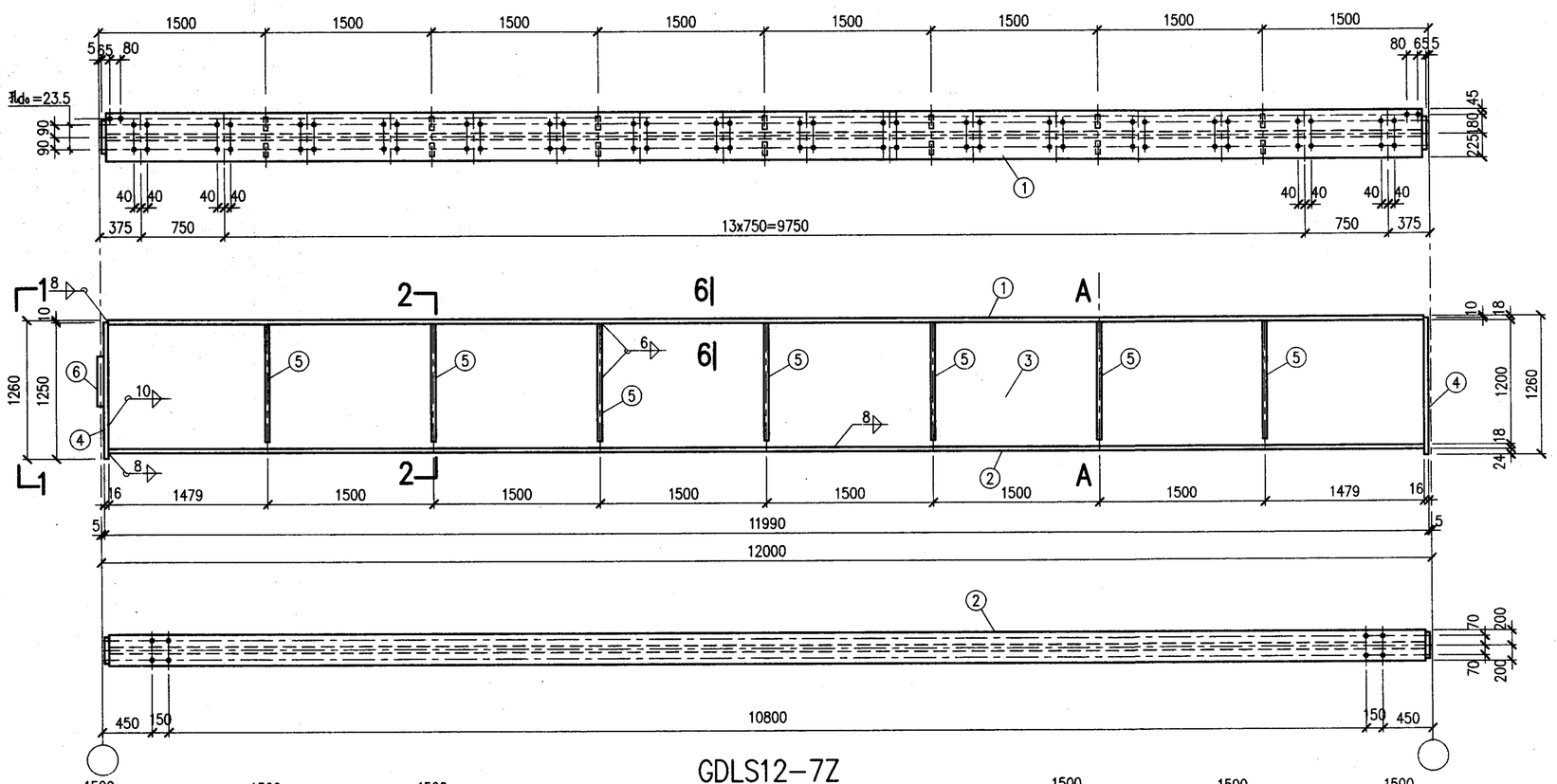

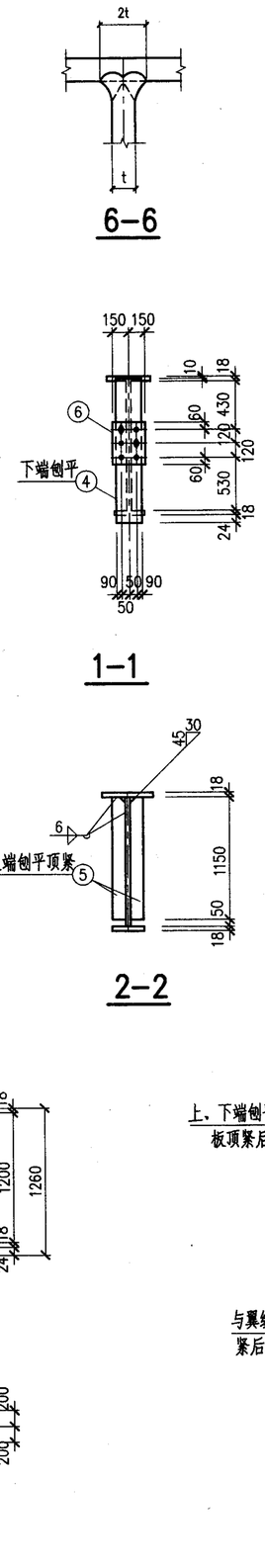

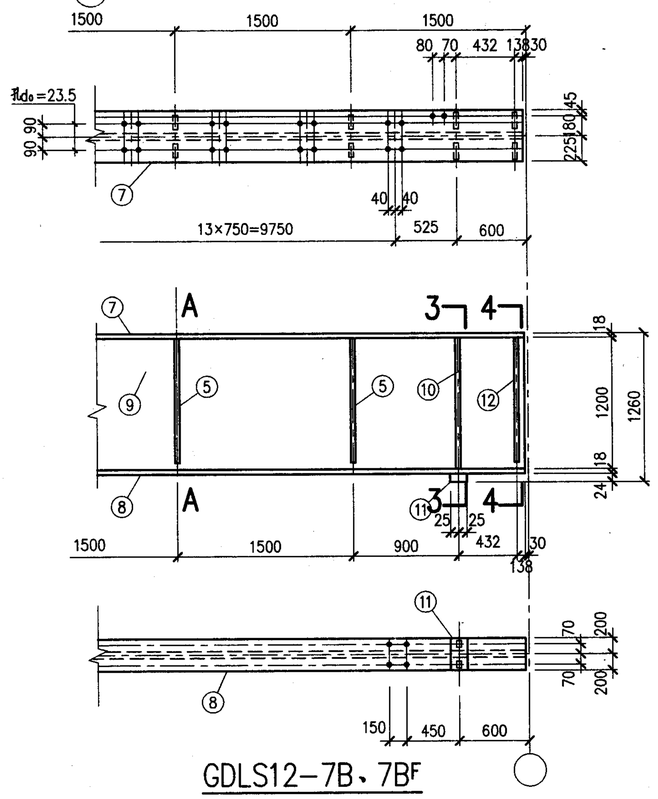

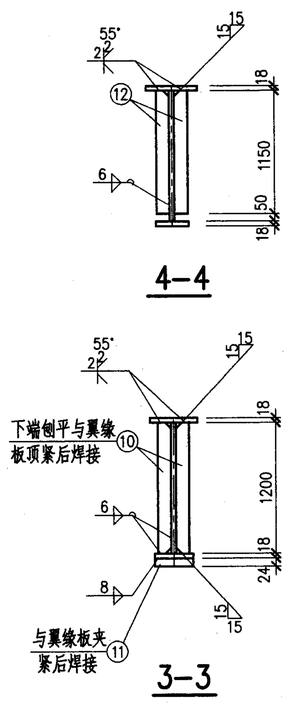

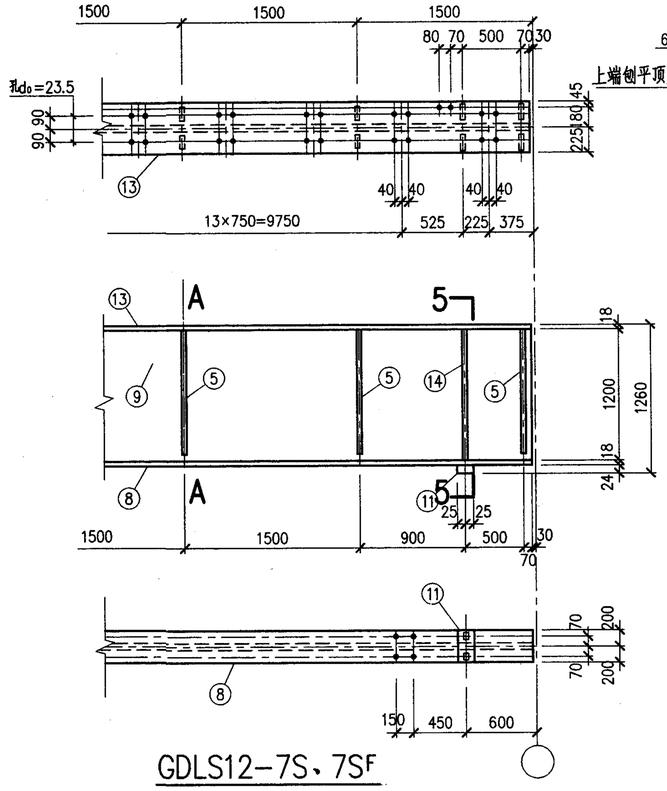

材料表

构件编号	件号	规格	长度(mm)	数量 正	数量 反	重量(Kg) 单重	重量(Kg) 共重	重量(Kg) 构件重	备注
GDLS12-7Z	1	-450×18	11958	1		760.3	760	2750	
	2	-400×18	11958	1		675.9	676		
	3	-1200×10	11958	1		1126.4	1126		坡口
	4	-280×16	1250	2		44.0	88		下端刨边
	5	-90×8	1150	14		6.5	91		上端刨边
	6	-300×10	360	1		8.5	9		
GDLS12-7B	7	-450×18	11949	1		759.8	760	2782	
	8	-400×18	11949	1		675.4	675		
	9	-1200×10	11949	1		1125.6	1126		坡口
	10	-150×16	1200	2		22.6	45		坡口、下端刨边
	11	-50×24	400	1		3.8	4		
	12	-130×12	1150	2		14.1	28		坡口
	4	-280×16	1250	1		44.0	44		下端刨边
		5、6同GDLS12-7Z					100		
GDLS12-7BF		与GDLS12-7B相同						2782	
GDLS12-7S	13	-450×18	11949	1		759.8	760	2767	
	14	-150×16	1200	2		22.6	45		上、下端刨边
	5	-90×8	1150	16		6.5	104		上端刨边
		4、6、8、9、11同GDLS12-7B					1858		
GDLS12-7SF		与GDLS12-7S相同						2767	

注：

未注明的孔为d_0=21.5。

GDLS12-7Z、7B、7BF 、7S、7SF 详图		图集号	05G514-2
审核 马天鹏	校对 王越涛	设计 徐红志	页 21

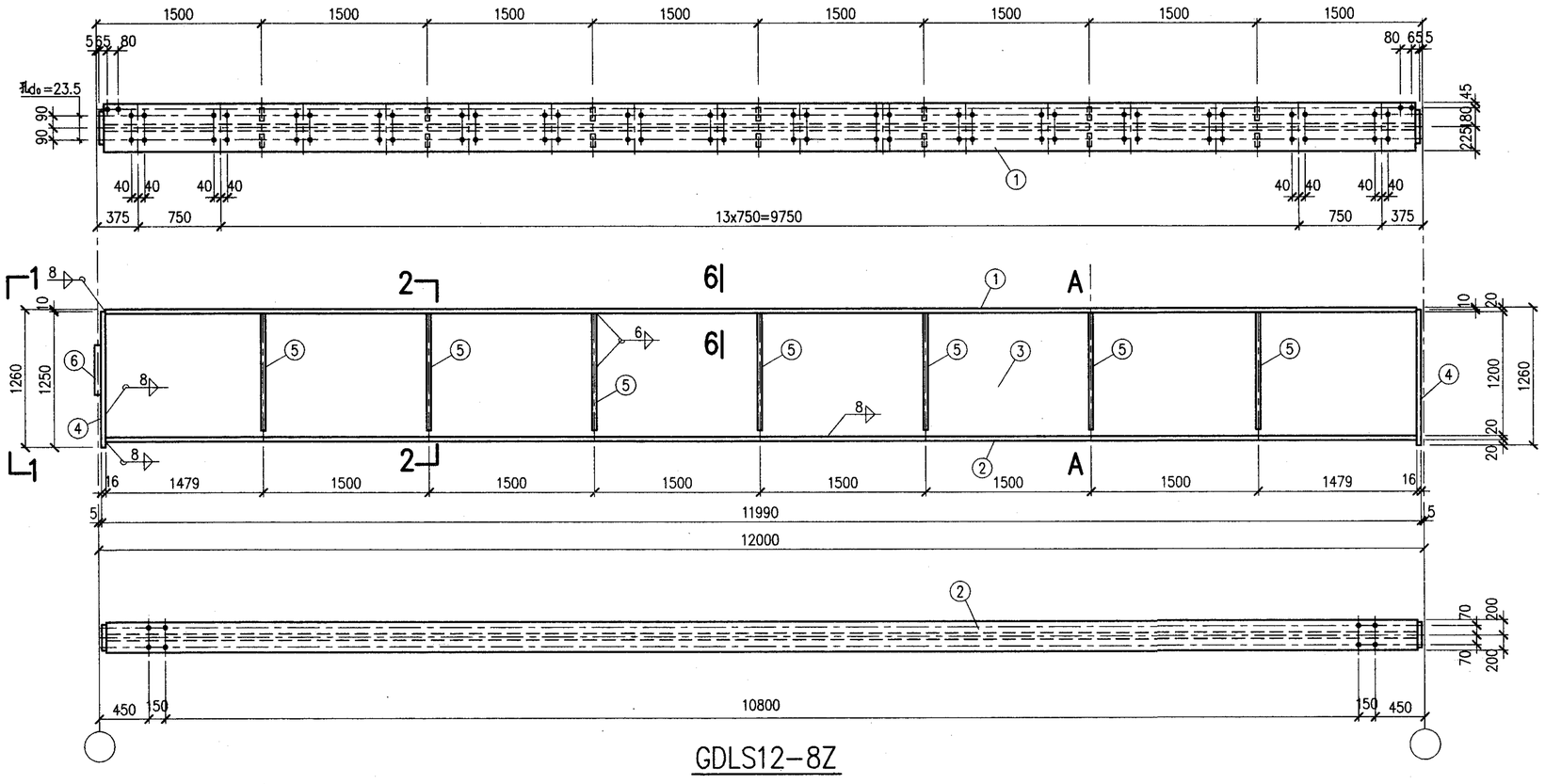

GDLS12-8Z

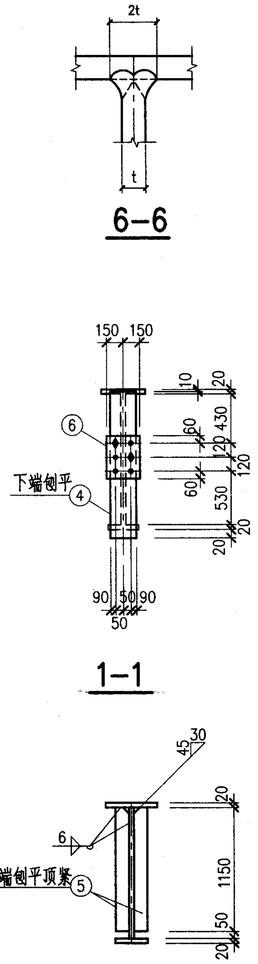

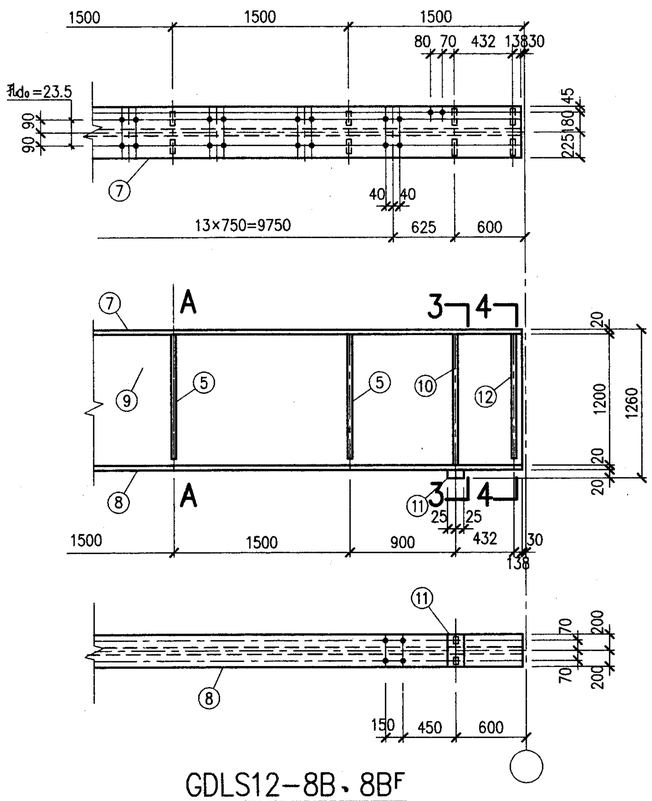

GDLS12-8B、8BF

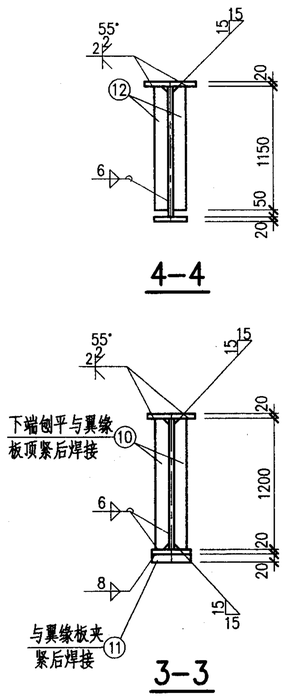

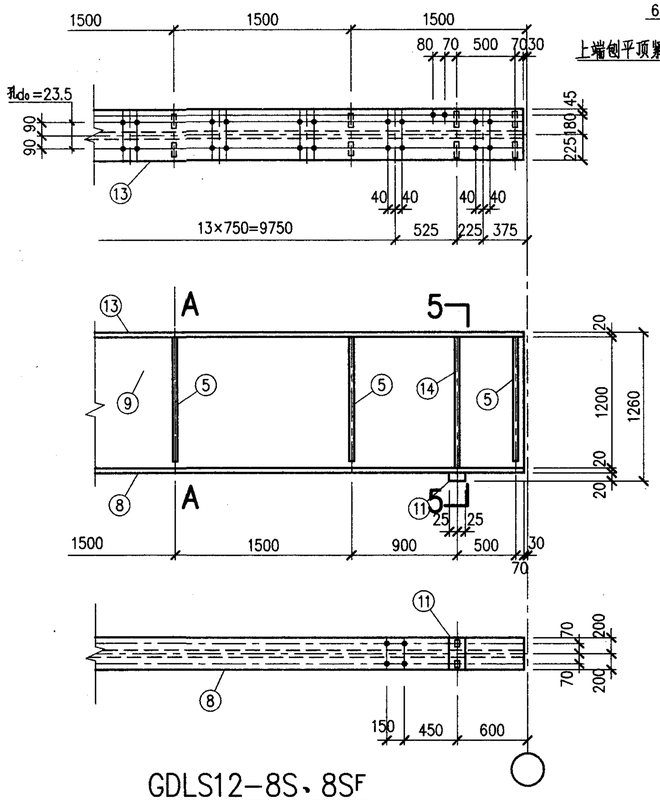

GDLS12-8S、8SF

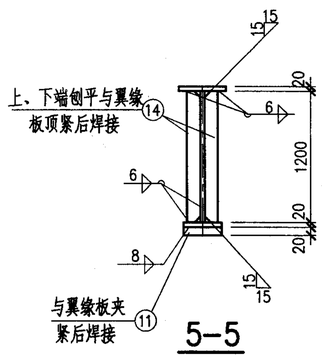

注:

未注明的孔为d_0=21.5。

材料表

构件编号	件号	规格	长度(mm)	数量 正	数量 反	重量(Kg) 单重	重量(Kg) 共重	构件重	备注
GDLS12-8Z	1	-450×20	11958	1		844.8	845	3136	
	2	-400×20	11958	1		751.0	751		
	3	-1200×12	11958	1		1351.7	1352		坡口
	4	-280×16	1250	2		44.0	88		下端刨边
	5	-90×8	1150	14		6.5	91		上端刨边
	6	-300×10	360	1		8.5	9		
GDLS12-8B	7	-450×20	11949	1		844.2	844	3065	
	8	-400×20	11949	1		750.4	750		
	9	-1200×12	11949	1		1350.7	1351		坡口
	10	-150×16	1200	2		22.6	45		坡口、下端刨边
	11	-50×20	400	1		3.1	3		坡口
	12	-130×12	1150	2		14.1	28		坡口
	4	-280×16	1250	1		44.0	44		下端刨边
		5、6同GDLS12-8Z					100		
GDLS12-8BF		与GDLS12-8B相同						3065	
GDLS12-8S	13	-450×20	11949	1		844.2	844	3150	
	14	-150×16	1200	2		22.6	45		上、下端刨边
	5	-90×8	1150	16		6.5	104		上端刨边
		4、6、8、9、11同GDLS12-8B					2157		
GDLS12-8SF		与GDLS12-8S相同						3150	

GDLS12-8Z、8B、8BF、8S、8SF详图		图集号	05G514-2
审核 马天鹏	校对 王越涛	设计 徐红志	页 22

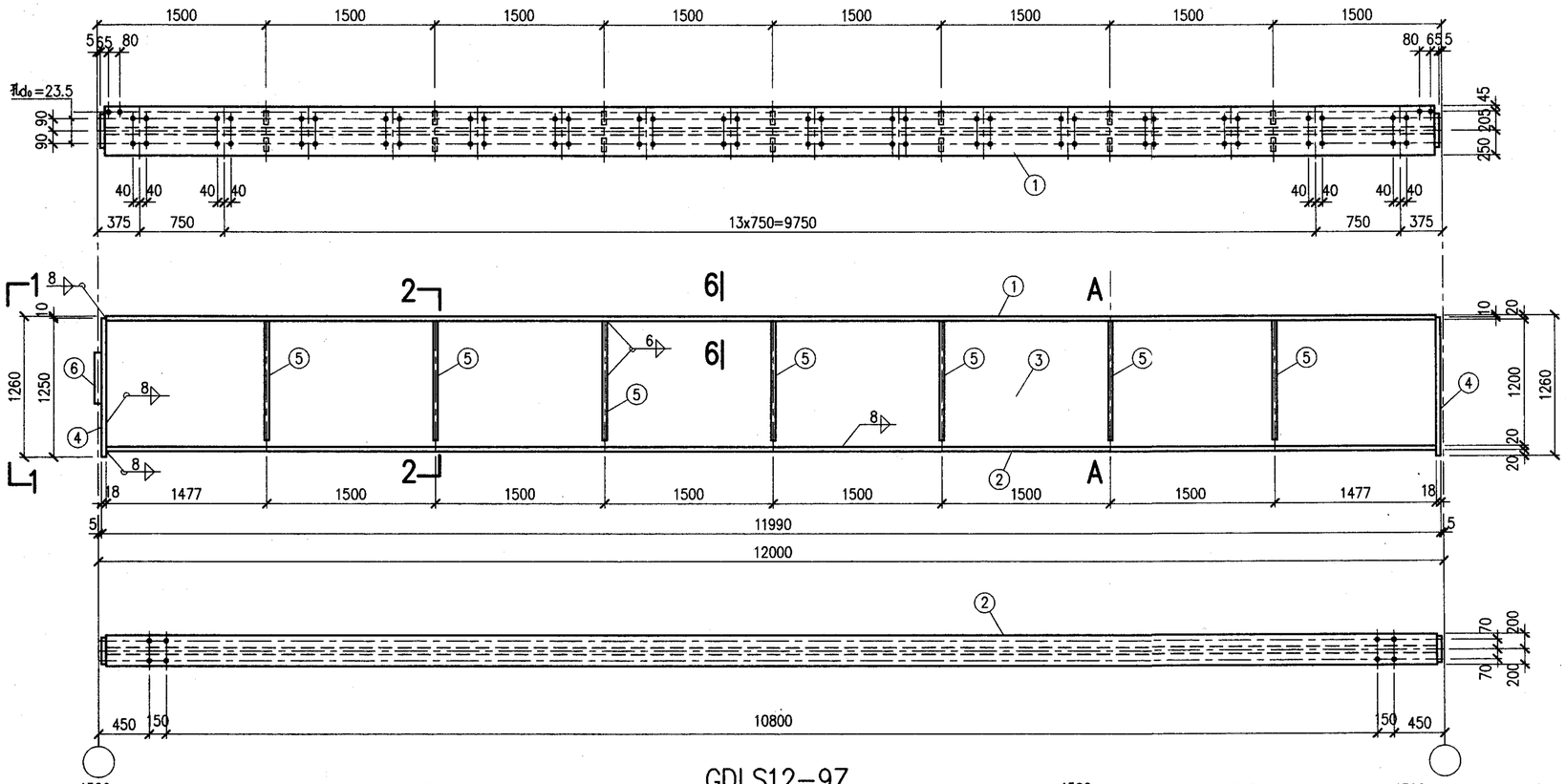

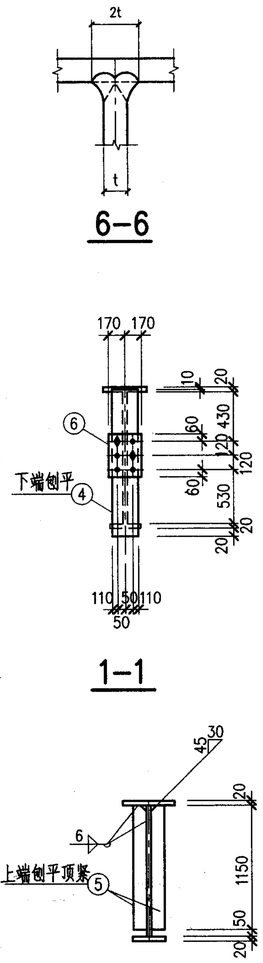

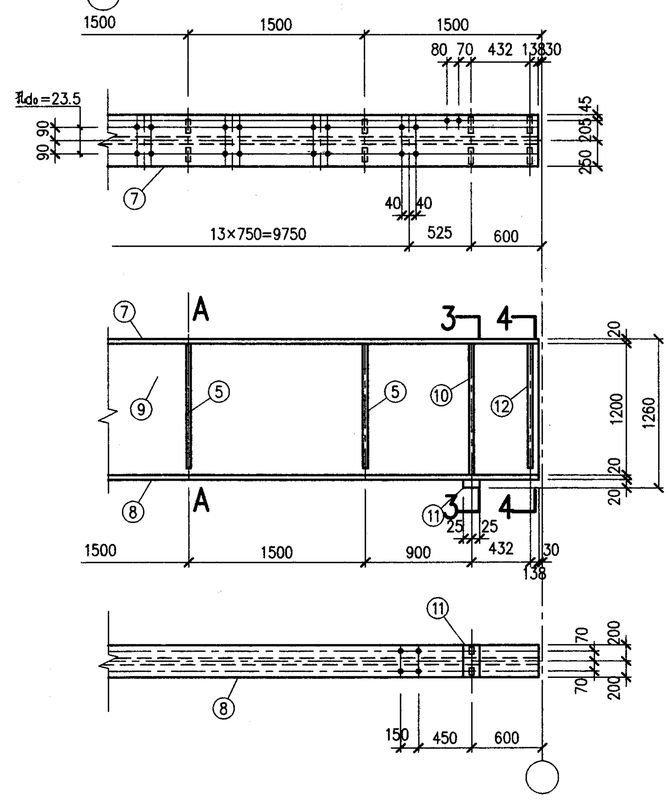

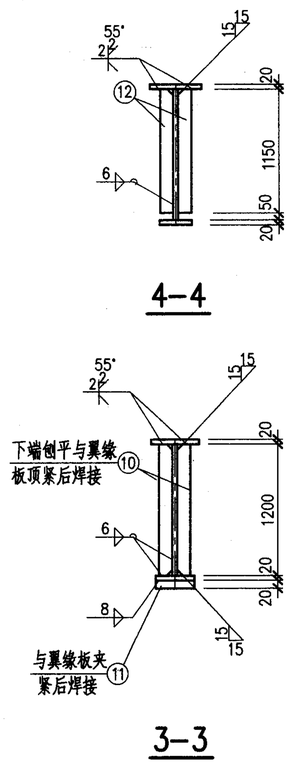

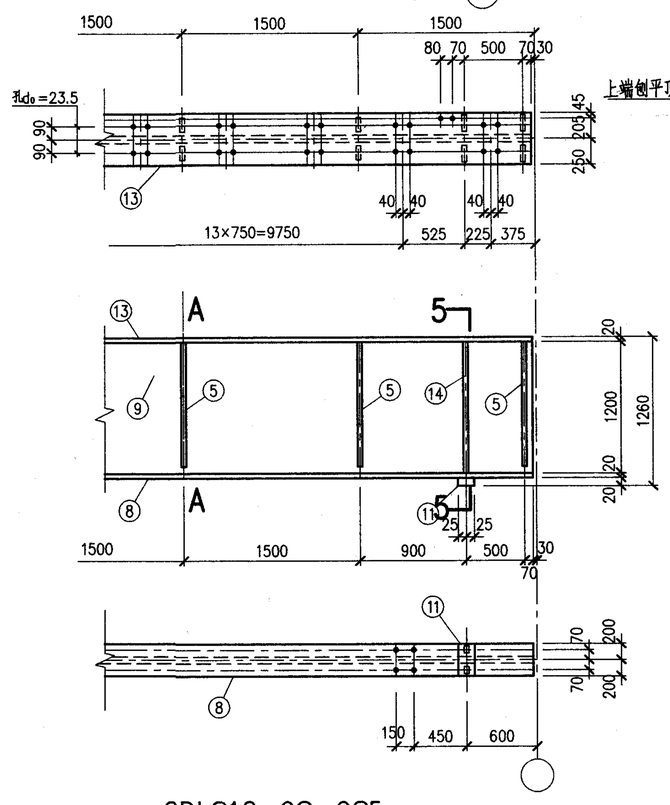

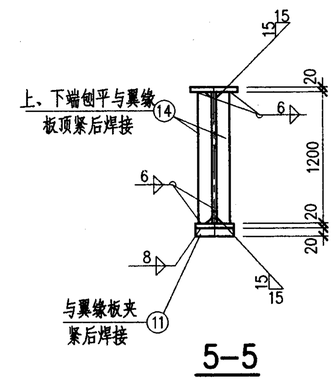

注:

未注明的孔为d_0=21.5。

材料表

构件编号	件号	规格	长度(mm)	数量 正	数量 反	重量(Kg) 单重	重量(Kg) 共重	重量(Kg) 构件重	备注
GDLS12-9Z	1	-500×20	11954	1		938.4	938	3254	
	2	-400×20	11954	1		750.7	751		
	3	-1200×12	11954	1		1351.3	1351		坡口
	4	-320×18	1250	2		56.5	113		下端刨边
	5	-90×8	1150	14		6.5	91		上端刨边
	6	-340×10	360	1		9.6	10		
GDLS12-9B	7	-500×20	11947	1		937.8	938	3278	
	8	-400×20	11947	1		750.3	750		
	9	-1200×12	11947	1		1350.5	1351		坡口
	10	-160×16	1200	2		24.1	48		坡口、下端刨边
	11	-50×20	400	1		3.1	3		
	12	-140×12	1150	2		15.2	30		坡口
	4	-320×18	1250	1		56.5	57		下端刨边
		5、6同GDLS12-9Z					101		
GDLS12-9BF		与GDLS12-9B相同						3278	
GDLS12-9S	13	-500×20	11947	1		937.8	938	3261	
	14	-160×16	1200	2		24.1	48		上、下端刨边
	5	-90×8	1150	16		6.5	104		上端刨边
		4、6、8、9、11同GDLS12-9B					2171		
GDLS12-9SF		与GDLS12-9S相同						3261	

GDLS12-9Z、9B、9BF、9S、9SF 详图							图集号	05G514-2
审核	马天鹏		校对	王越涛	设计	徐红志	页	23

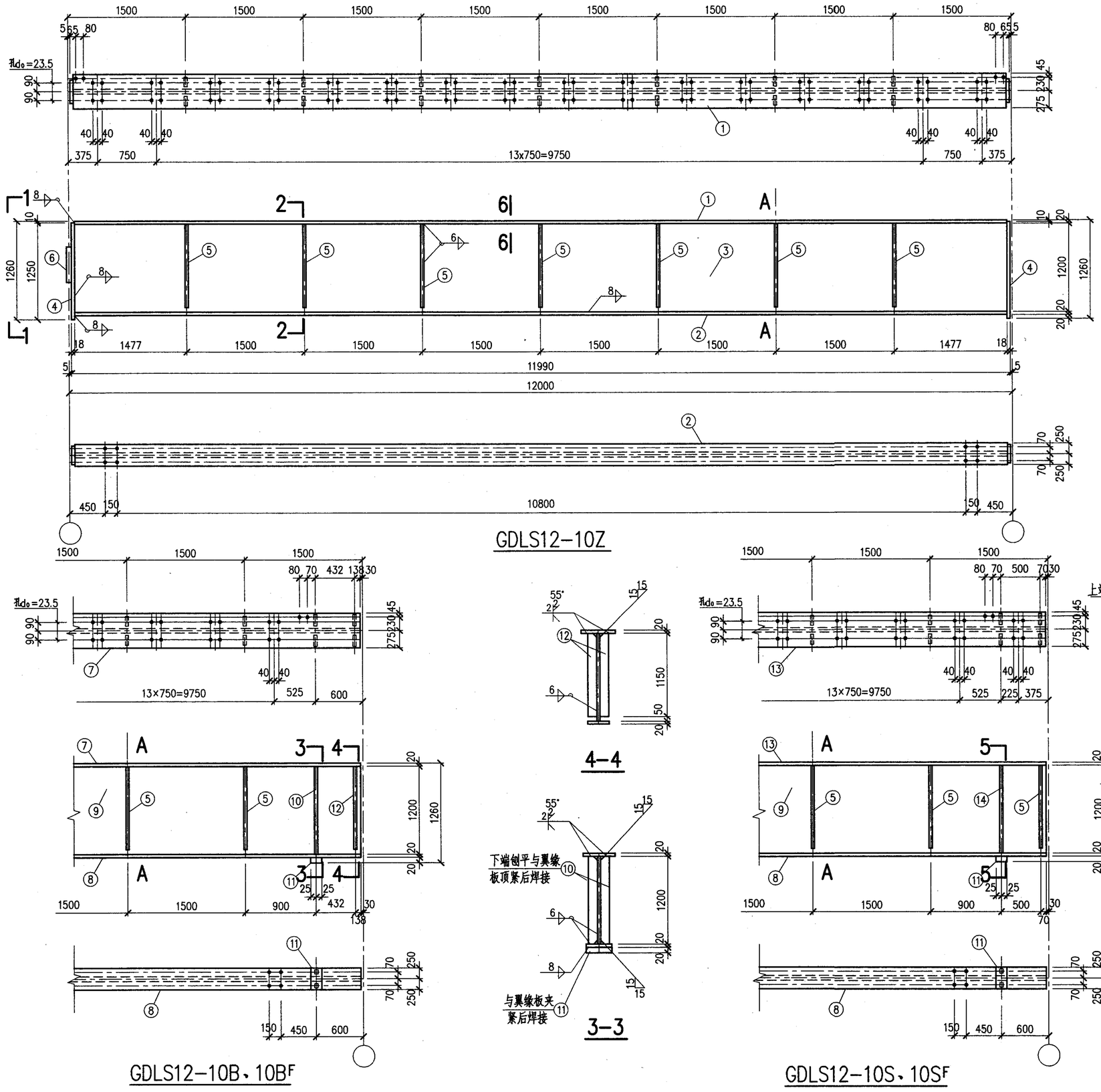

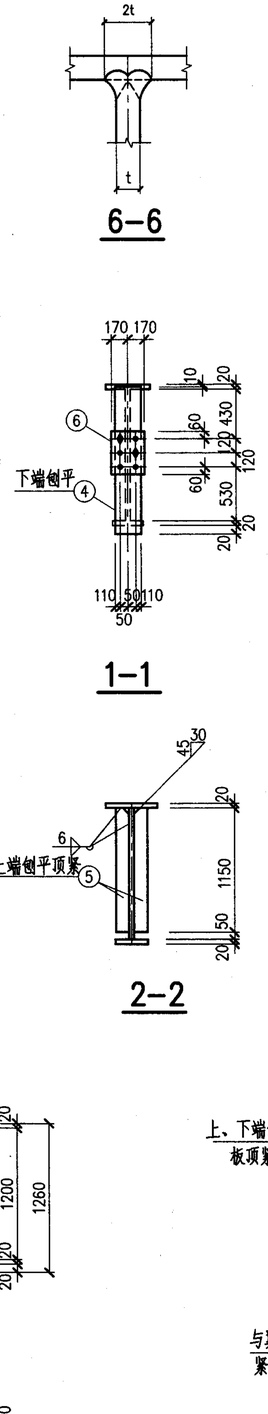

注:
未注明的孔为d_0=21.5。

材料表

构件编号	件号	规格	长度(mm)	数量 正	数量 反	重量(Kg) 单重	重量(Kg) 共重	构件重	备注
GDLS12-10Z	1	-550×20	11954	1		1032.2	1032	3535	
	2	-500×20	11954	1		938.4	938		
	3	-1200×12	11954	1		1351.3	1351		坡口
	4	-320×18	1250	2		56.5	113		下端刨边
	5	-90×8	1150	14		6.5	91		上端刨边
	6	-340×10	360	1		9.6	10		
GDLS12-10B	7	-550×20	11947	1		1031.6	1032	3561	
	8	-500×20	11947	1		937.8	938		
	9	-1200×12	11947	1		1350.5	1351		坡口
	10	-160×16	1200	2		24.1	48		坡口、下端刨边
	11	-50×20	500	1		3.9	4		
	12	-140×12	1150	2		15.2	30		坡口
	4	-320×18	1250	1		56.5	57		下端刨边
		5、6同GDLS12-10Z					101		
GDLS12-10BF		与GDLS12-10B相同						3561	
GDLS12-10S	13	-550×20	11947	1		1031.6	1032	3543	
	14	-160×16	1200	2		24.1	48		上、下端刨边
	5	-90×8	1150	16		6.5	104		上端刨边
		4、6、8、9、11同GDLS12-10B					2359		
GDLS12-10SF		与GDLS12-10S相同						3543	

GDLS12-10Z、10B、10BF、10S、10SF 详图				图集号	05G514-2
审核 马天鹏	校对 王越涛	设计 徐红志		页	24

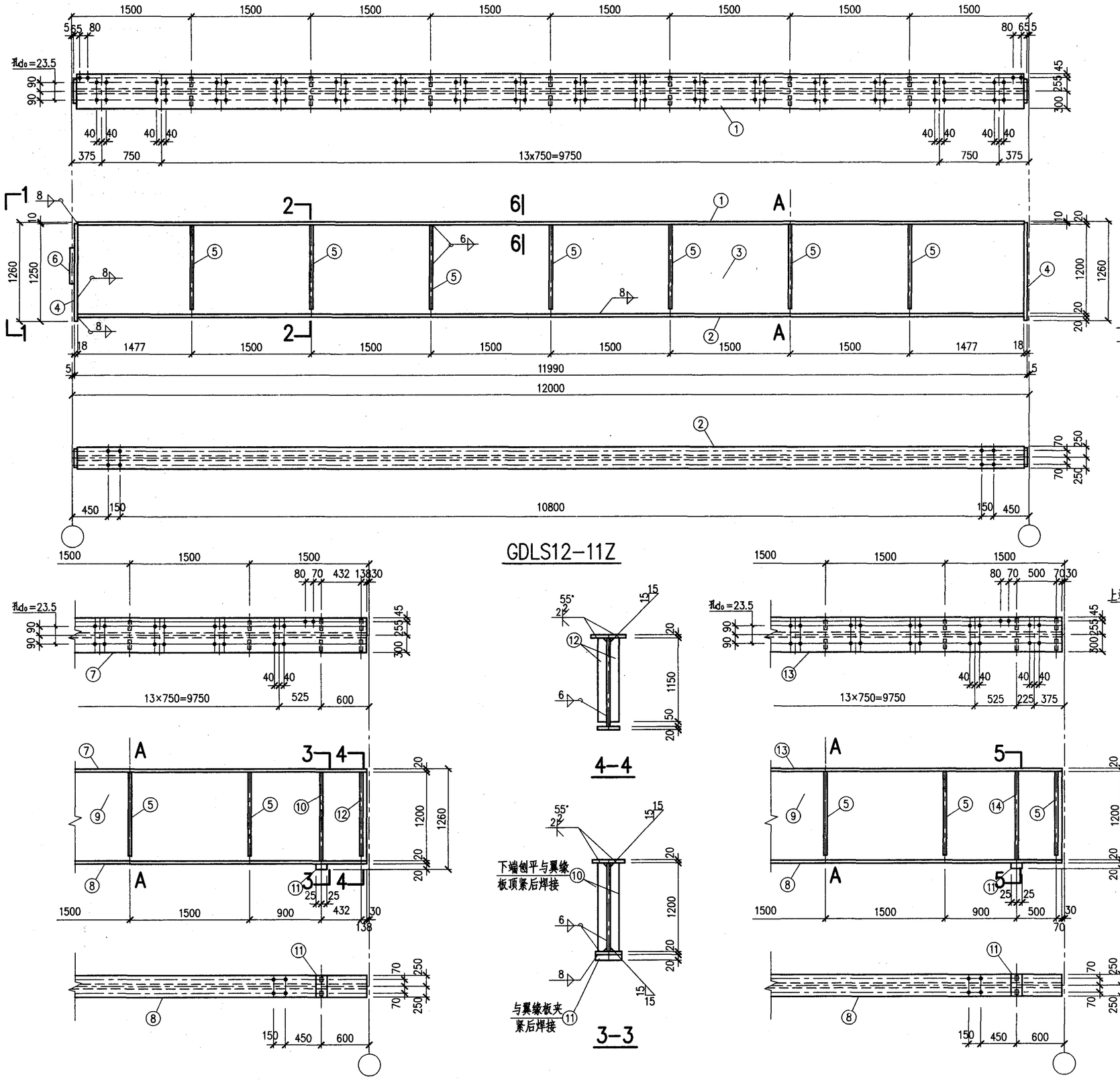

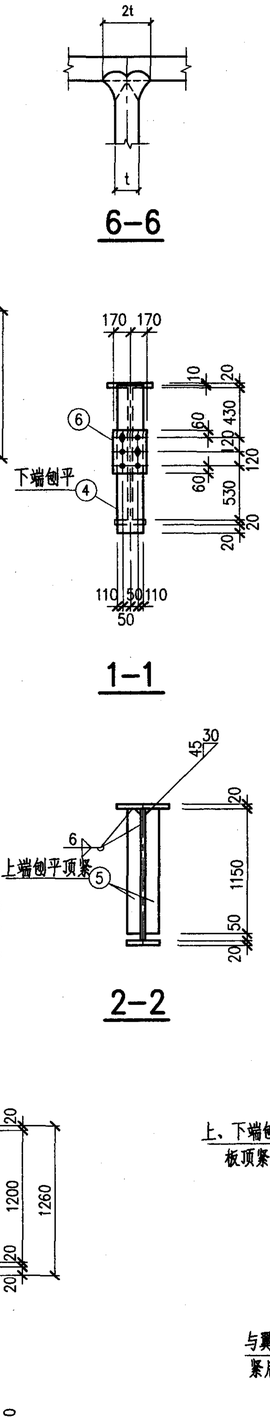

材料表

构件编号	件号	规格	长度(mm)	数量 正	数量 反	重量(Kg) 单重	重量(Kg) 共重	构件重	备注
GDLS12-11Z	1	-600×20	11954	1		1126.1	1126	3629	
	2	-500×20	11954	1		938.4	938		
	3	-1200×12	11954	1		1351.3	1351		刨口
	4	-320×18	1250	2		56.5	113		下端刨边
	5	-90×8	1150	14		6.5	91		上端刨边
	6	-340×10	360	1		9.6	10		
GDLS12-11B	7	-600×20	11947	1		1125.4	1125	3654	
	8	-500×20	11947	1		937.8	938		
	9	-1200×12	11947	1		1350.5	1351		刨口
	10	-160×16	1200	2		24.1	48		刨口、下端刨边
	11	-50×20	500	1		3.9	4		
	12	-140×12	1150	2		15.2	30		坡口
	4	-320×18	1250	1		56.5	57		下端刨边
		5、6网GDLS12-11Z					101		
GDLS12-11BF		与GDLS12-11B相同						3654	
GDLS12-11S	13	-600×20	11947	1		1125.4	1125	3636	
	14	-160×16	1200	2		24.1	48		上、下端刨边
	5	-90×8	1150	16		6.5	104		上端刨边
		4、6、8、9、11网GDLS12-11B					2359		
GDLS12-11SF		与GDLS12-11S相同						3636	

注:

未注明的孔为d_0=21.5。

GDLS12-11Z、11B、11BF、11S、11SF 详图								图集号	05G514-2
审核	马天鹏		校对	王越涛		设计	徐红志	页	25

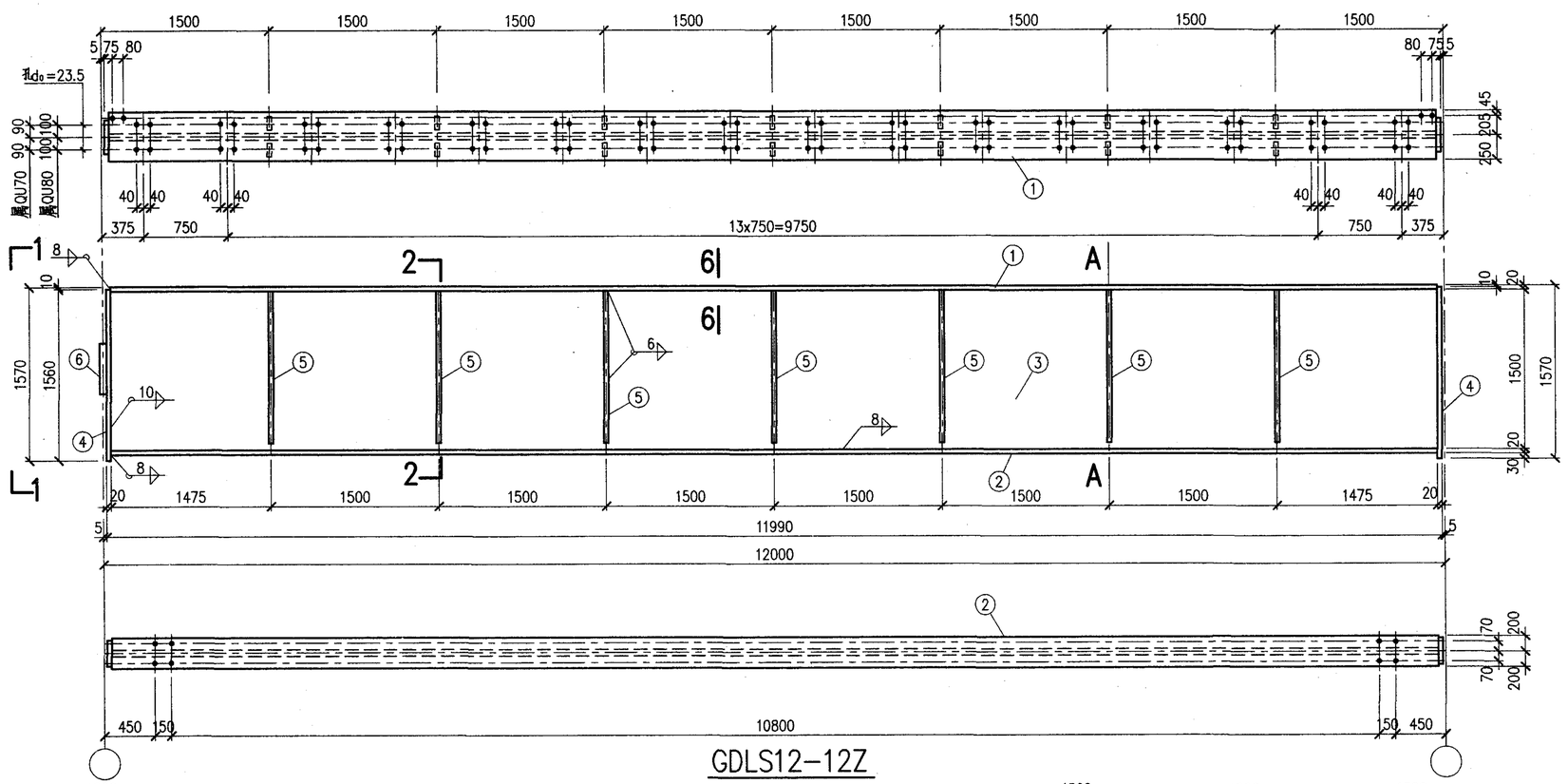

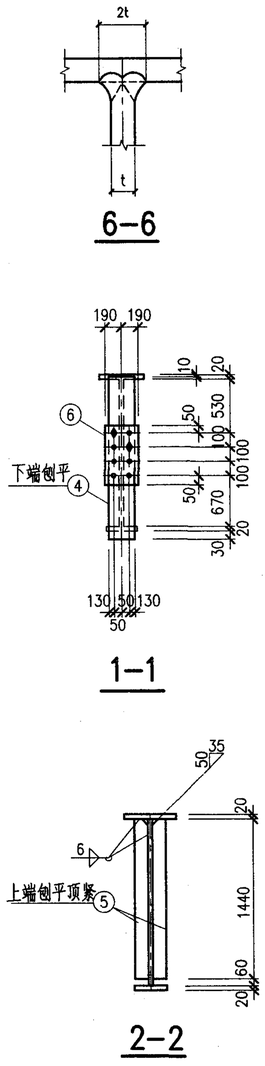

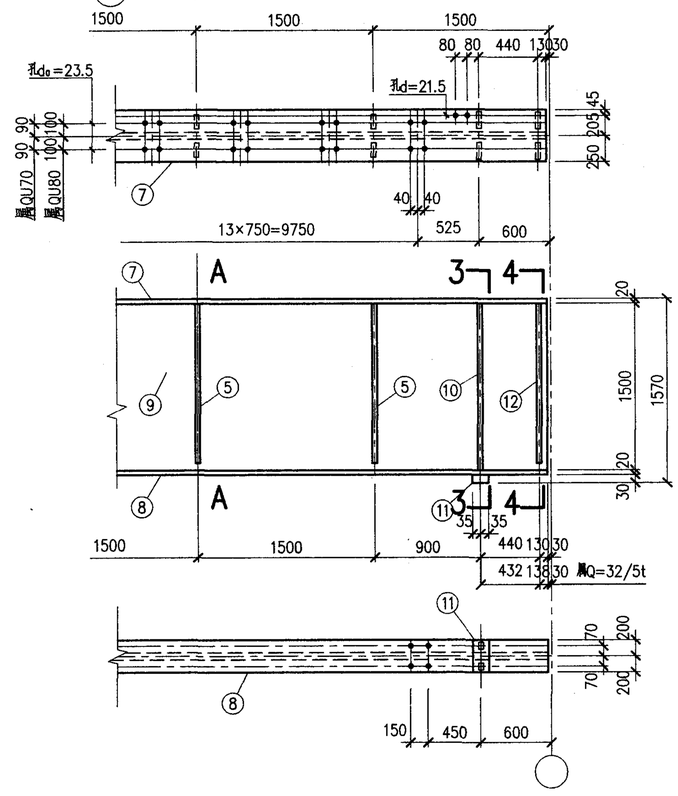

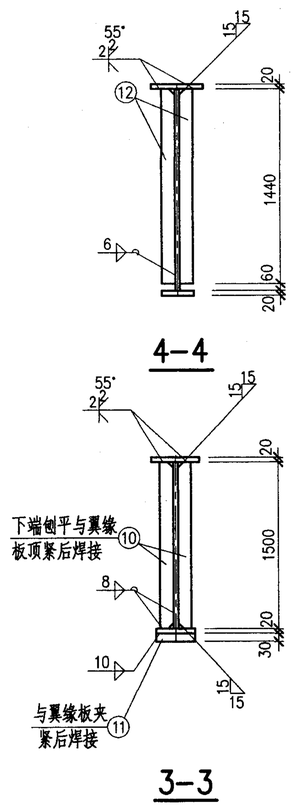

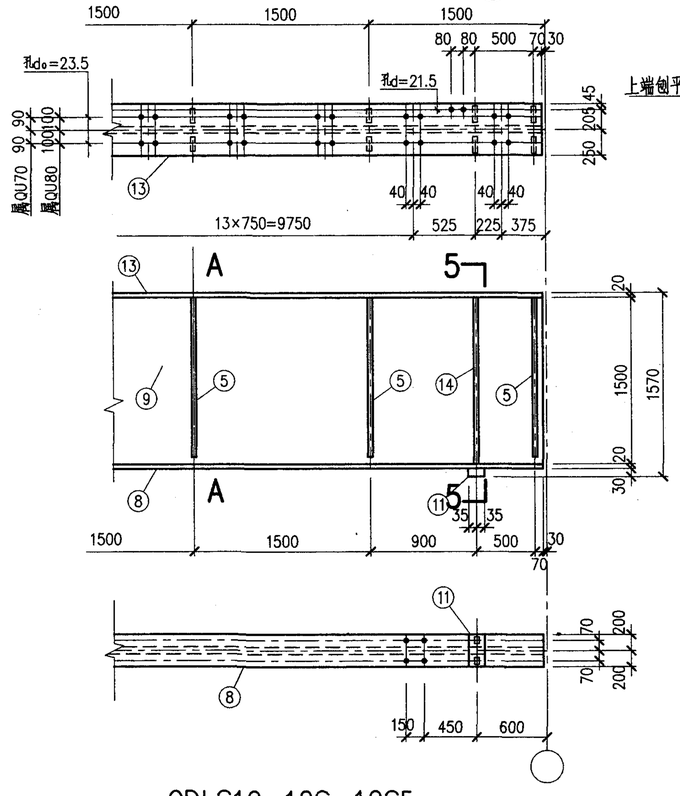

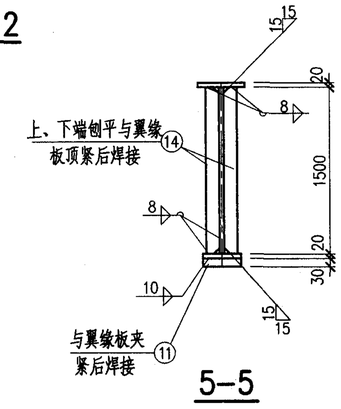

材料表

构件编号	件号	规格	长度(mm)	数量 正	数量 反	重量(Kg) 单重	重量(Kg) 共重	重量(Kg) 构件重	备注
GDLS12-12Z	1	-500×20	11950	1		938.1	938	3973	
	2	-400×20	11950	1		750.5	751		
	3	-1500×14	11950	1		1970.0	1970		坡口
	4	-360×20	1560	2		88.2	176		下端刨边
	5	-100×8	1440	14		9.0	126		上端刨边
	6	-380×10	400	1		11.9	12		
GDLS12-12B	7	-500×20	11945	1		937.7	938	4009	
	8	-400×20	11945	1		750.1	750		
	9	-1500×14	11945	1		1969.1	1969		坡口
	10	-180×18	1500	2		38.2	76		坡口、下端刨边
	11	-70×30	400	1		6.6	7		
	12	-160×12	1440	2		21.7	43		刨口
	4	-360×20	1560	1		88.2	88		下端刨边、坡口
		5、6同GDLS12-12Z					138		
GDLS12-12BF		与GDLS12-12B相同						4009	
GDLS12-12S	13	-500×20	11945	1		937.7	938	3984	
	14	-180×18	1500	2		38.2	76		上、下端刨边
	5	-100×8	1440	16		9.0	144		上端刨边
		4、6、8、9、11同GDLS12-12B					2826		
GDLS12-12SF		与GDLS12-12S相同						3984	

注:
未注明的孔为d_0=21.5。

GDLS12-12Z、12B、12BF、12S、12SF 详图								图集号	05G514-2
审核	马天鹏		校对	王越涛		设计	徐红志	页	26

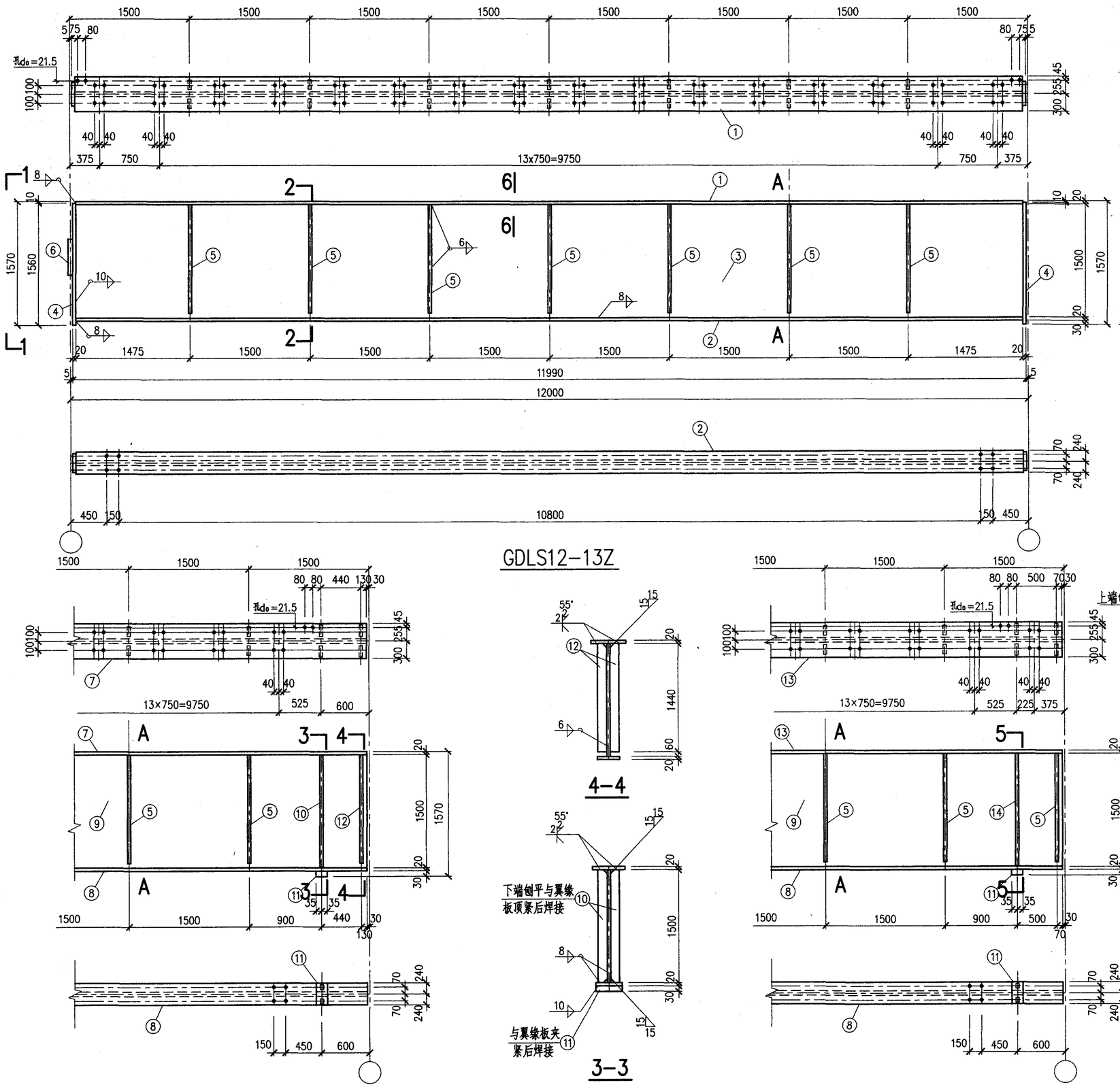

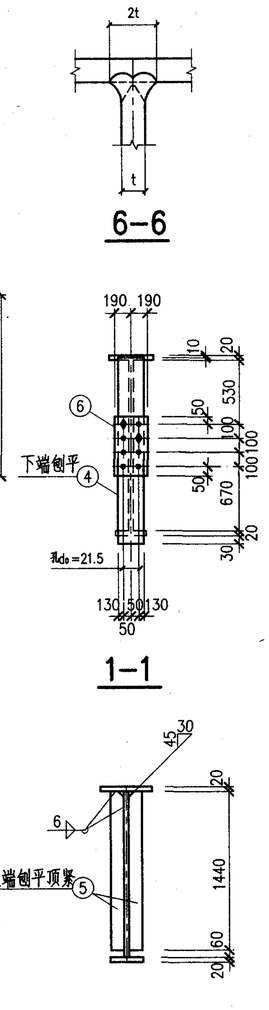

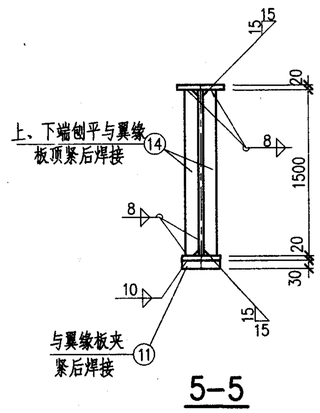

注:

未注明的孔为d_0=23.5。

材料表

构件编号	件号	规格	长度(mm)	数量 正	数量 反	重量(Kg) 单重	重量(Kg) 共重	构件重	备注
GDLS12-13Z	1	-600×20	11950	1		1125.7	1126	4311	
	2	-480×20	11950	1		900.6	901		
	3	-1500×14	11950	1		1970.0	1970		坡口
	4	-360×20	1560	2		88.2	176		下端刨边
	5	-100×8	1440	14		9.0	126		上端刨边
	*6	-380×10	400	1		11.9	12		
GDLS12-13B	7	-600×20	11945	1		1125.2	1125	4347	
	8	-480×20	11945	1		900.2	900		
	9	-1500×14	11945	1		1969.1	1969		坡口
	10	-180×18	1500	2		38.2	76		坡口、下端刨边
	11	-70×30	480	1		7.9	8		
	12	-160×12	1440	2		21.7	43		坡口
	4	-360×20	1560	1		88.2	88		下端刨边
		5、6同GDLS12-13Z					138		
GDLS12-13BF		与GDLS12-13B相同						4347	
GDLS12-13S	13	-600×20	11945	1		1125.2	1125	4318	
	14	-180×18	1500	2		38.2	76		上、下端刨边
	5	-100×8	1440	16		9.0	144		上端刨边
		4、6、8、9、11同GDLS12-13B					2973		
GDLS12-13SF		与GDLS12-13S相同						4318	

GDLS12-13Z、13B、13BF 、13S、13SF 详图							图集号	05G514-2
审核	马天鹏		校对	王越涛	设计	徐红志	页	27

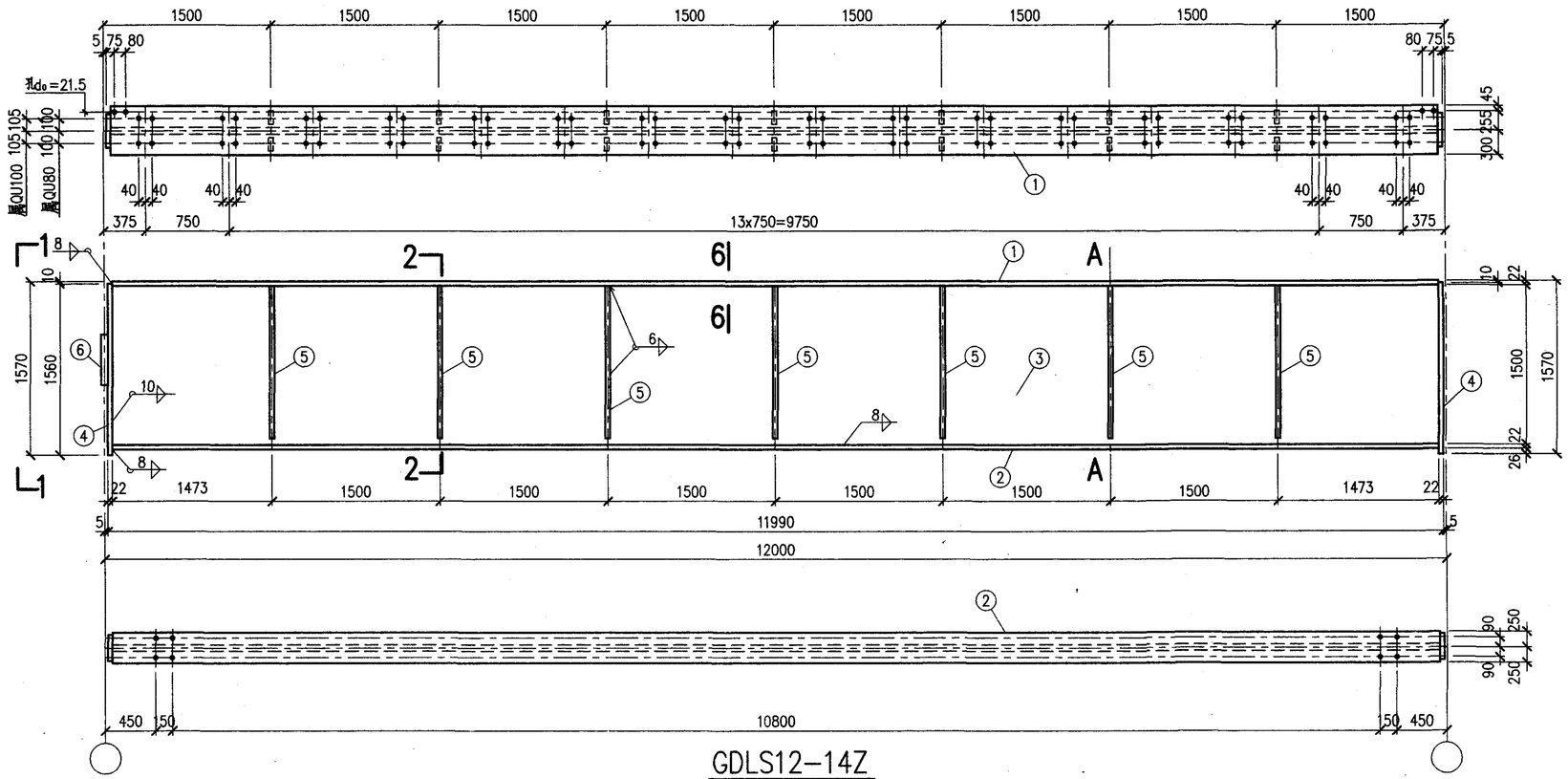

GDLS12-14Z

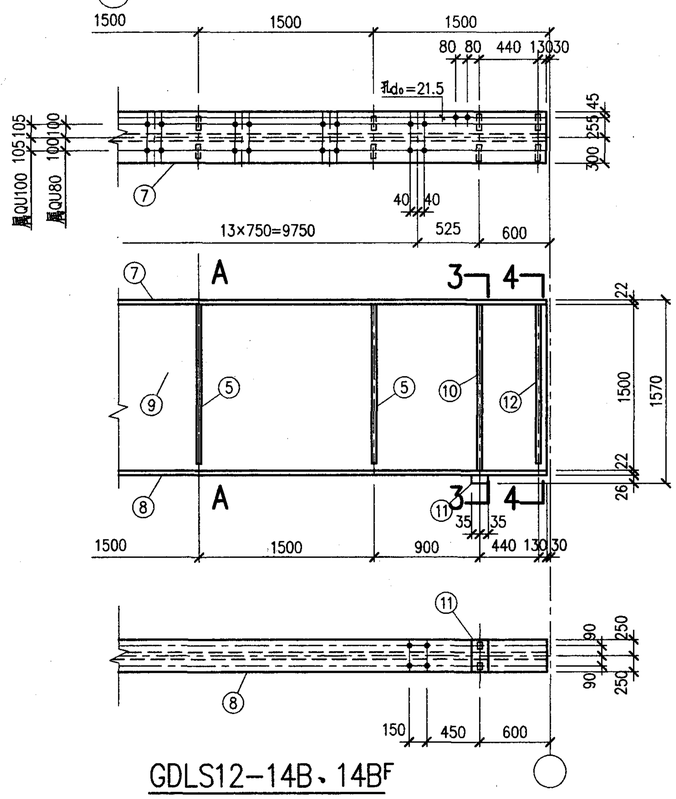

GDLS12-14B、14BF

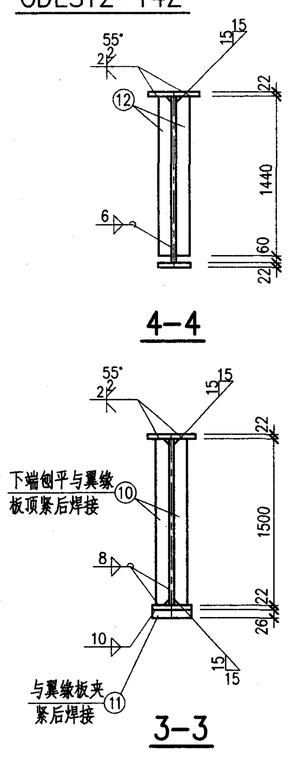

4-4

3-3

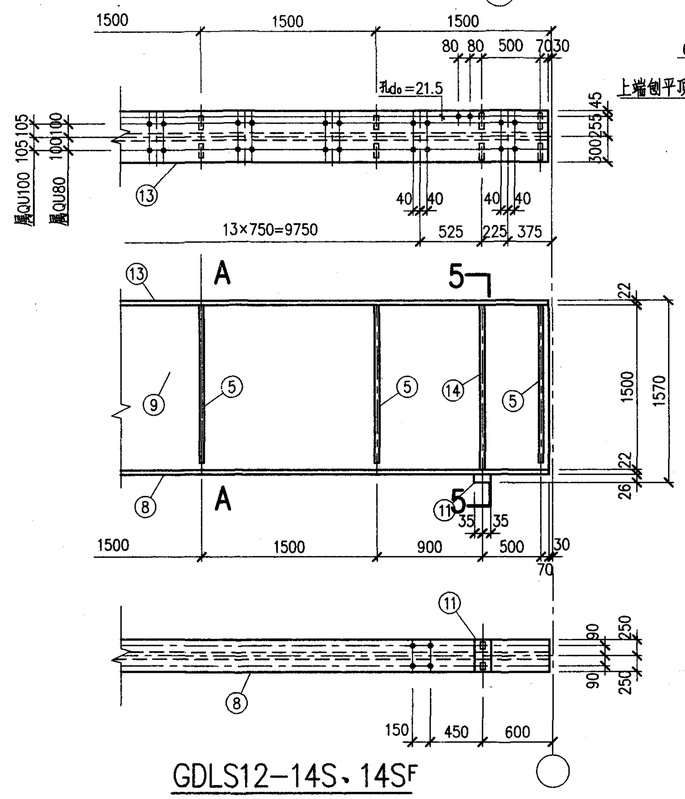

GDLS12-14S、14SF

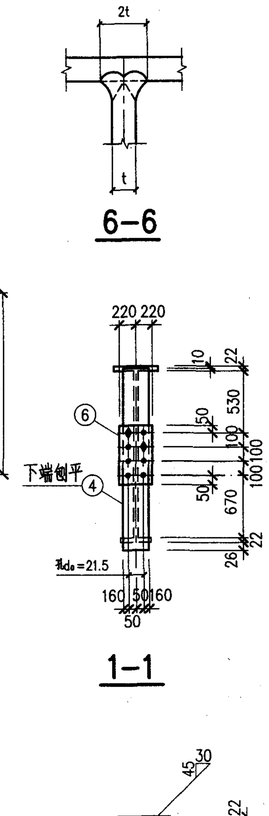

6-6

1-1

2-2

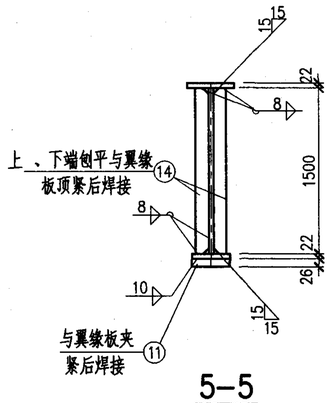

5-5

注:

未注明的孔为d_0=23.5。

材料表

构件编号	件号	规格	长度(mm)	数量 正	数量 反	重量(Kg) 单重	重量(Kg) 共重	重量(Kg) 构件重	备注
GDLS12-14Z	1	-600×22	11946	1		1237.8	1238	4605	
	2	-500×22	11946	1		1031.5	1032		
	3	-1500×14	11946	1		1969.3	1969		坡口
	4	-420×22	1560	2		113.2	226		下端刨边
	5	-100×8	1440	14		9.0	126		上端刨边
	6	-440×10	400	1		13.8	14		
GDLS12-14B	7	-600×22	11943	1		1237.5	1238	4650	
	8	-500×22	11943	1		1031.3	1031		
	9	-1500×14	11943	1		1968.8	1969		坡口
	10	-210×22	1500	2		54.4	109		坡口、下端刨边
	11	-70×26	500	1		7.1	7		
	12	-160×12	1440	2		21.7	43		坡口
	4	-420×22	1560	1		113.2	113		下端刨边
		5、6同GDLS12-14Z					140		
GDLS12-14BF		与GDLS12-14B相同						4650	
GDLS12-14S	13	-600×22	11943	1		1237.5	1238	4625	
	14	-210×22	1500	2		54.4	109		上、下端刨边
	5	-100×8	1440	16		9.0	144		上端刨边
		4、6、8、9、11同GDLS12-14B					3134		
GDLS12-14SF		与GDLS12-14S相同						4625	

GDLS12-14Z、14B、14BF、14S、14SF 详图								图集号	05G514-2
审核	马天鹏		校对	王越涛		设计	徐红志	页	28

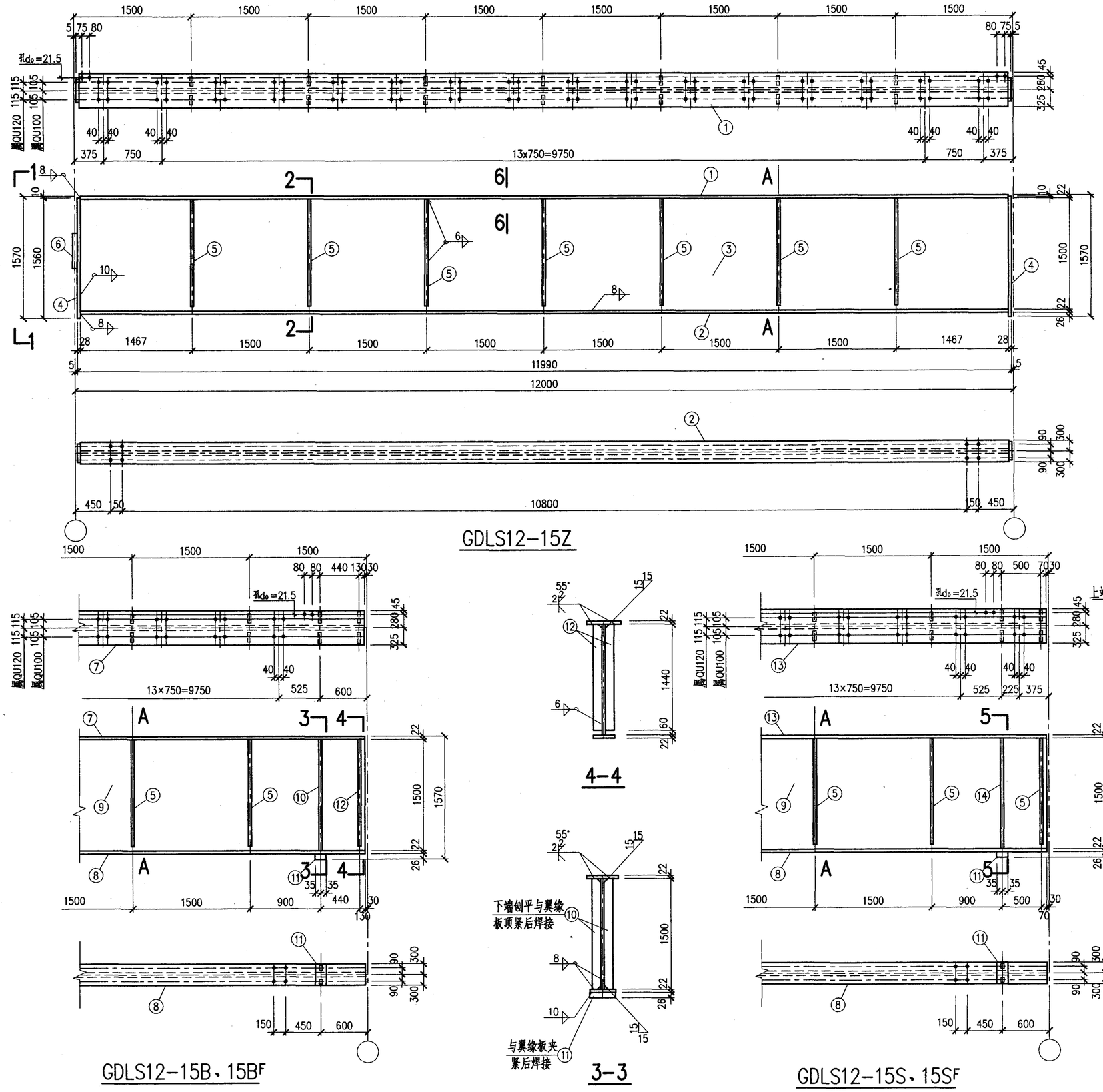

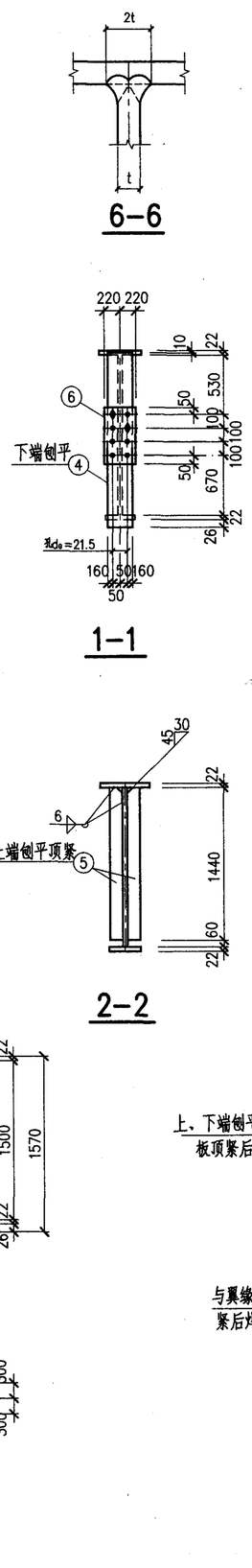

材料表

构件编号	件号	规格	长度(mm)	数量 正	数量 反	重量(Kg) 单重	重量(Kg) 共重	重量(Kg) 构件重	备注
GDLS12-15Z	1	-650×22	11934	1		1339.7	1340	4972	
	2	-600×22	11934	1		1236.6	1237		
	3	-1500×14	11934	1		1967.3	1967		坡口
	4	-420×28	1560	2		144.0	288		下端刨边
	5	-100×8	1440	14		9.0	126		上端刨边
	6	-440×10	400	1		13.8	14		
GDLS12-15B	7	-650×22	11937	1		1340.0	1340	5052	
	8	-600×22	11937	1		1236.9	1237		
	9	-1500×14	11937	1		1967.8	1968		坡口
	10	-260×28	1500	2		85.7	171		坡口、下端刨边
	11	-70×26	600	1		8.6	9		
	12	-160×12	1440	2		21.7	43		坡口
	4	-420×28	1560	1		144.0	144		下端刨边
		5、6同GDLS12-15Z					140		
GDLS12-15BF		与GDLS12-15B相同						5052	
GDLS12-15S	13	-650×22	11937	1		1340.0	1340	5027	
	14	-260×28	1500	2		85.7	171		上、下端刨边
	5	-100×8	1440	16		9.0	144		上端刨边
		4、6、8、9、11同GDLS12-15B					3372		
GDLS12-15SF		与GDLS12-15S相同						5027	

注:

未注明的孔为d_0=23.5。

GDLS12-15Z、15B、15BF、15S、15SF 详图							图集号	05G514-2
审核	马天鹏	马天鹏	校对	王越涛	王越涛	设计	徐红志	徐红志	页	29

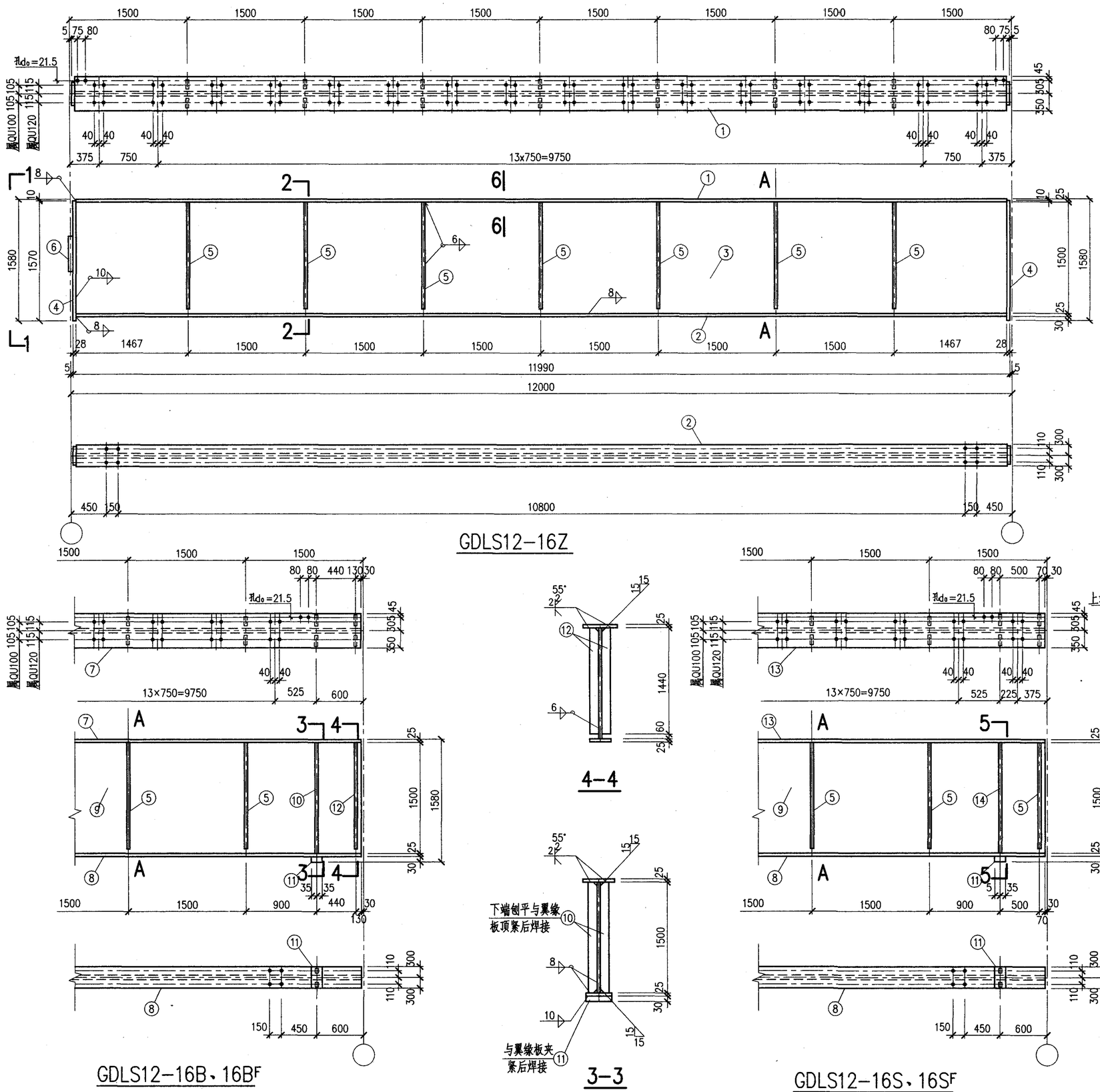

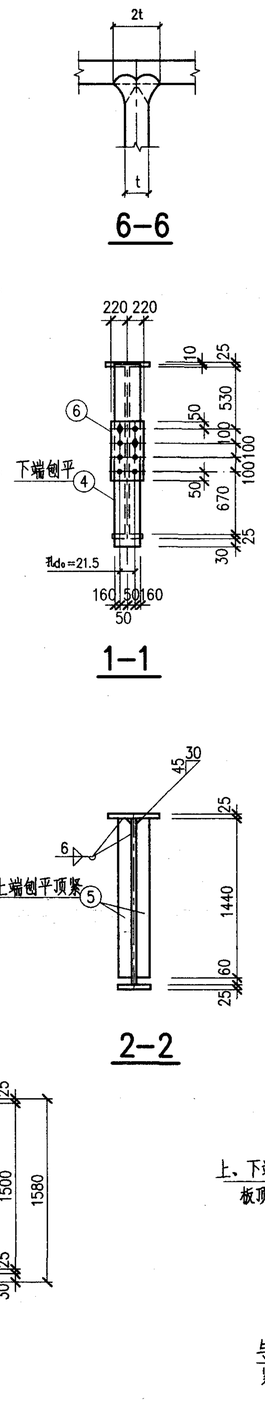

注:

未注明的孔为d_0=23.5。

材料表

构件编号	件号	规格	长度(mm)	数量 正	数量 反	重量(Kg) 单重	重量(Kg) 共重	构件重	备注
GDLS12-16Z	1	-700×25	11934	1		1639.4	1639	5489	
	2	-600×25	11934	1		1405.2	1405		
	3	-1500×14	11934	1		1967.3	1967		坡口
	4	-420×28	1570	2		144.9	290		下端刨边
	5	-110×10	1440	14		12.4	174		上端刨边
	6	-440×10	400	1		13.8	14		
GDLS12-16B	7	-700×25	11934	1		1639.4	1639	5568	
	8	-600×25	11934	1		1405.2	1405		
	9	-1500×14	11934	1		1967.3	1967		坡口
	10	-260×28	1500	2		85.7	171		坡口、下端刨边
	11	-70×30	600	1		9.9	10		
	12	-160×12	1440	2		21.7	43		坡口
	4	-420×28	1570	1		144.9	145		下端刨边
		5、6同GDLS12-16Z					188		
GDLS12-16BF		与GDLS12-16B相同						5568	
GDLS12-16S	13	-700×25	11937	1		1639.8	1640	5550	
	14	-260×28	1500	2		85.7	171		上、下端刨边
	5	-110×10	1440	16		12.4	198		上端刨边
		4、6、8、9、11同GDLS12-16B					3541		
GDLS12-16SF		与GDLS12-16S相同						5550	

GDLS12-16Z、16B、16BF、16S、16SF 详图								图集号	05G514-2
审核	马天鹏	马天鹏	校对	王越涛	王越涛	设计	徐红志	页	30

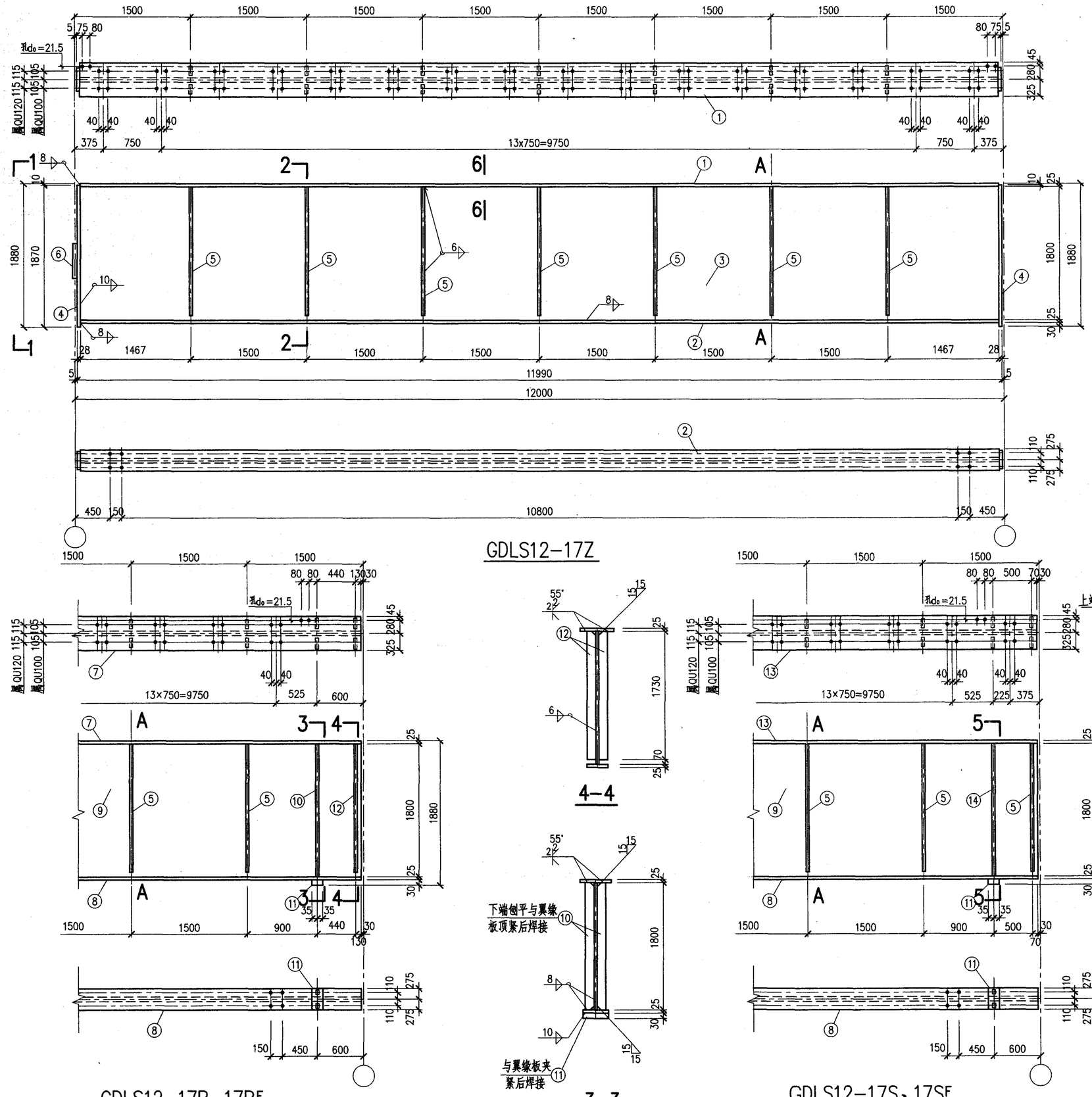

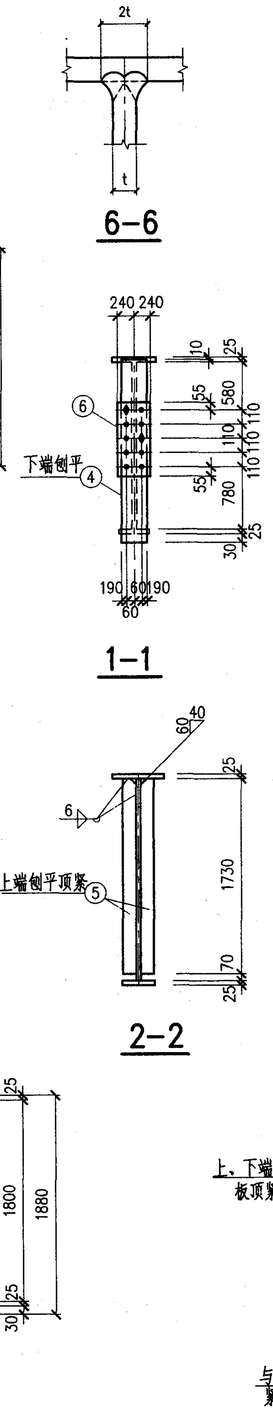

材料表

构件编号	件号	规格	长度(mm)	数量 正	数量 反	重量(Kg) 单重	重量(Kg) 共重	构件重	备注
GDLS12-17Z	1	-650×25	11934	1		1522.3	1522	5812	
	2	-550×25	11934	1		1288.1	1288		
	3	-1800×14	11934	1		2360.8	2361		坡口
	4	-500×28	1870	2		205.5	411		下端刨边
	5	-110×10	1730	14		14.9	209		上端刨边
	6	-480×10	550	1		20.7	21		
GDLS12-17B	7	-650×25	11937	1		1522.7	1523	5918	
	8	-550×25	11937	1		1288.4	1288		
	9	-1800×14	11937	1		2361.4	2361		坡口
	10	-260×28	1800	2		102.9	206		坡口、下端刨边
	11	-70×30	550	1		9.1	9		
	12	-175×20	1730	2		47.5	95		坡口
	4	-500×28	1870	1		205.5	206		下端刨边
		5、6同GDLS12-17Z					230		
GDLS12-17BF		与GDLS12-17B相同						5918	
GDLS12-17S	13	-650×25	11937	1		1522.7	1523	5852	
	14	-260×28	1800	2		102.9	206		上、下端刨边
	5	-110×10	1730	16		14.9	238		上端刨边
		4、6、8、9、11同GDLS12-17B					3885		
GDLS12-17SF		与GDLS12-17S相同						5852	

注:

未注明的孔为d_0=23.5。

GDLS12-17Z、17B、17BF、17S、17SF 详图						图集号	05G514-2
审核	马天鹏	校对	王越涛	设计	徐红志	页	31

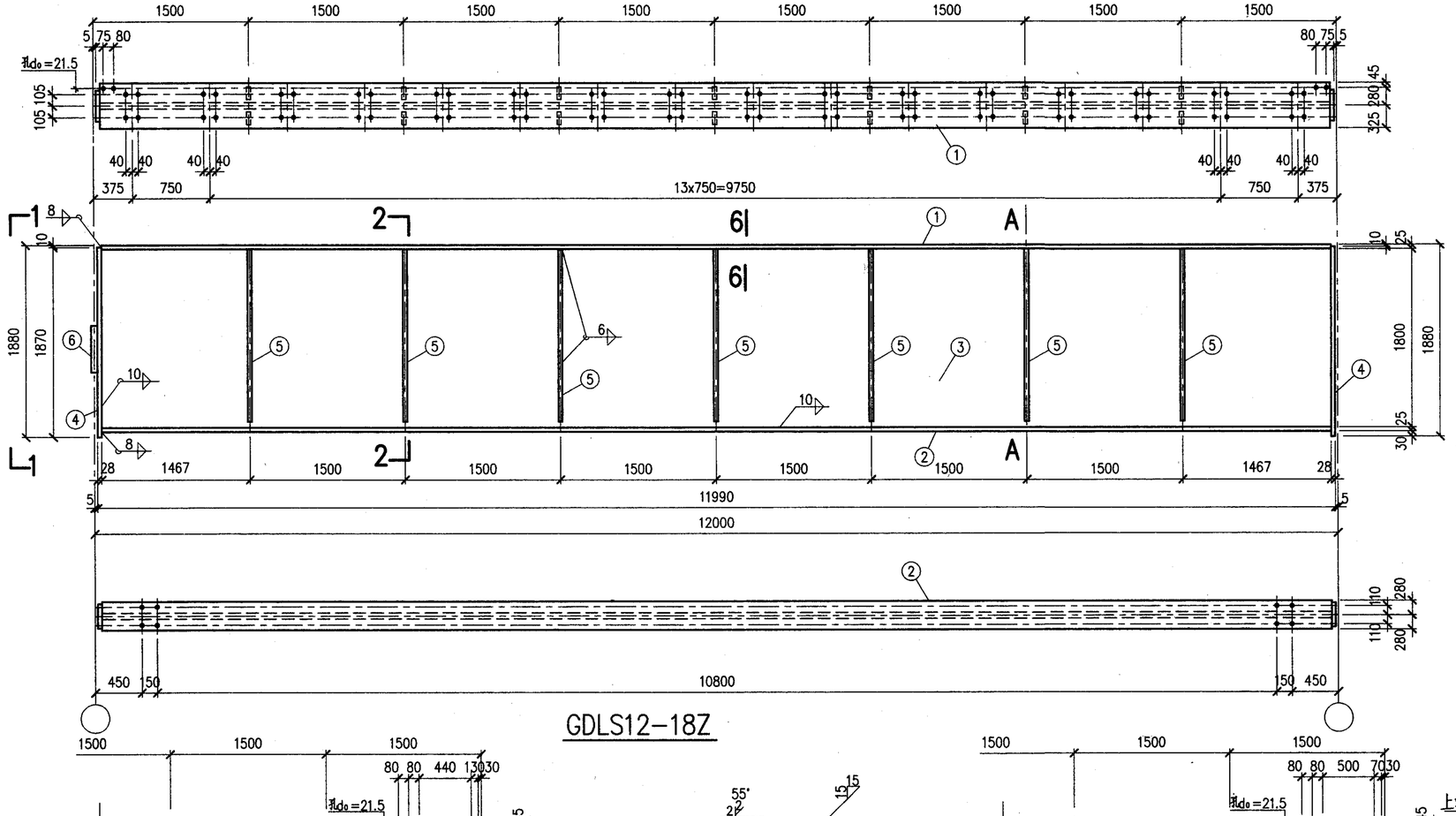

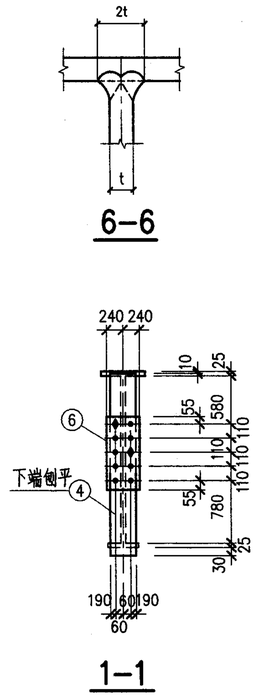

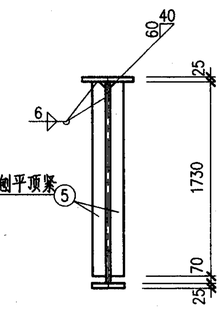

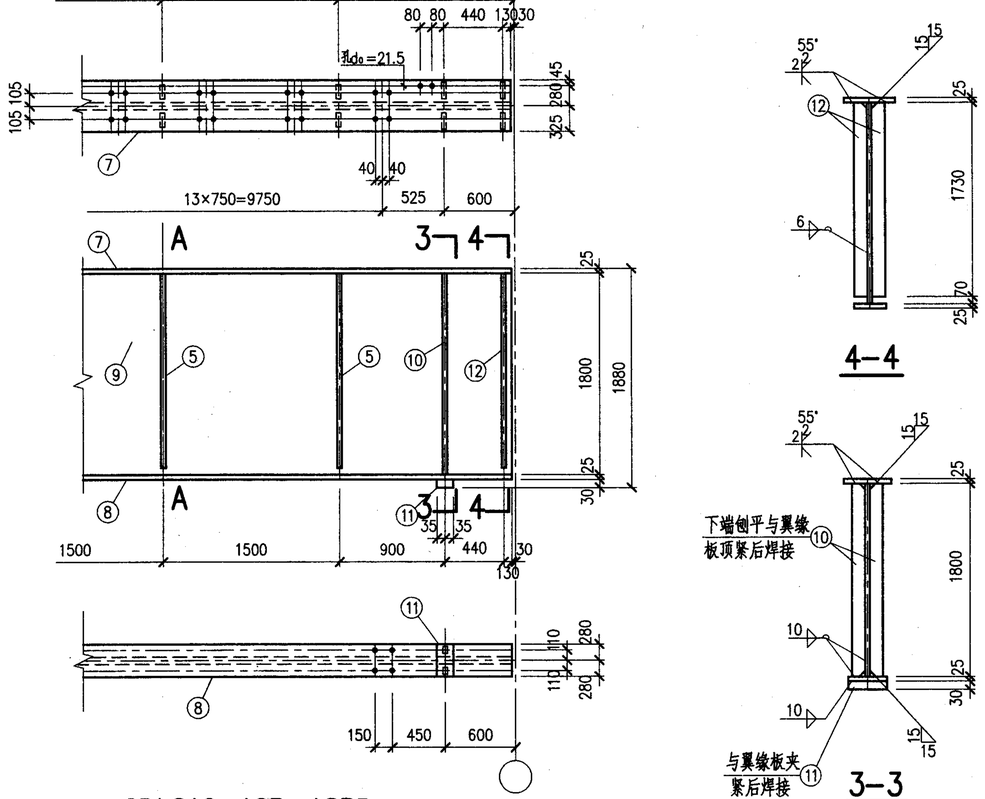

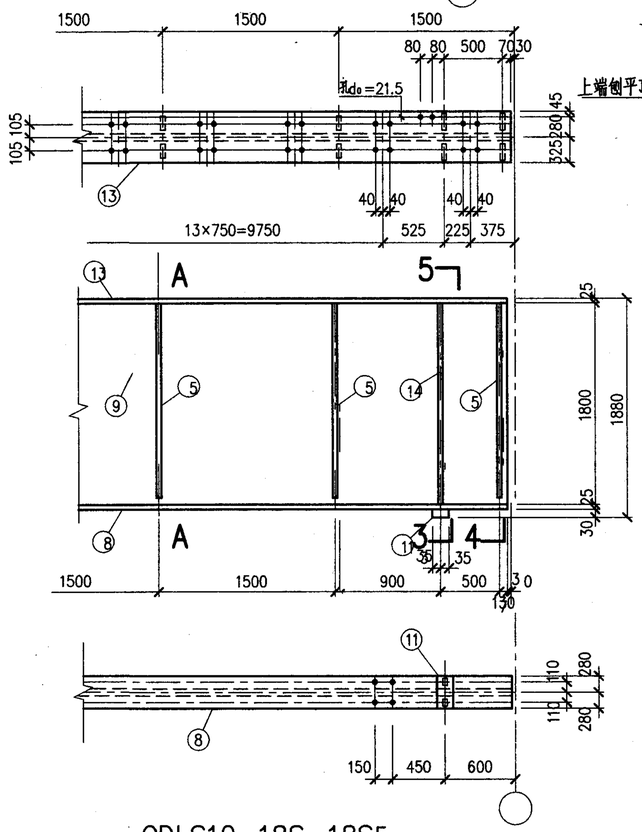

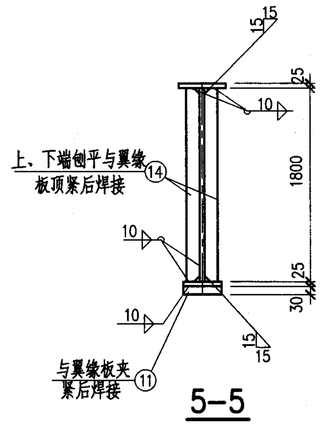

注:

未注明的孔为d_0=23.5。

材料表

构件编号	件号	规格	长度(mm)	数量 正	数量 反	重量(Kg) 单重	重量(Kg) 共重	构件重	备注
GDLS12-18Z	1	-650×25	11934	1		1522.3	1522	6173	
	2	-560×25	11934	1		1311.5	1312		
	3	-1800×16	11934	1		2698.0	2698		坡口
	4	-500×28	1870	2		205.5	411		下端刨边
	5	-110×10	1730	14		14.9	209		上端刨边
	6	-480×10	550	1		20.7	21		
GDLS12-18B	7	-650×25	11937	1		1522.7	1523	6280	
	8	-560×25	11937	1		1311.9	1312		
	9	-1800×16	11937	1		2698.7	2699		坡口
	10	-260×28	1800	2		102.9	206		坡口、下端刨边
	11	-70×30	560	1		9.2	9		坡口
	12	-175×20	1730	2		47.5	95		坡口
	4	-500×28	1870	1		205.5	206		下端刨边
		5、6同GDLS12-18Z					230		
GDLS12-18BF		与GDLS12-18B相同						6280	
GDLS12-18S	13	-650×25	11937	1		1522.7	1523	6214	
	14	-260×28	1800	2		102.9	206		上、下端刨边
	5	-110×10	1730	16		14.9	238		上端刨边
		4、6、8、9、11同GDLS12-18B					4247		
GDLS12-18SF		与GDLS12-18S相同						6214	

GDLS12-18Z、18B、18BF、18S、18SF 详图						图集号	05G514-2
审核	马天鹏	校对	王越涛	设计	徐红志	页	32

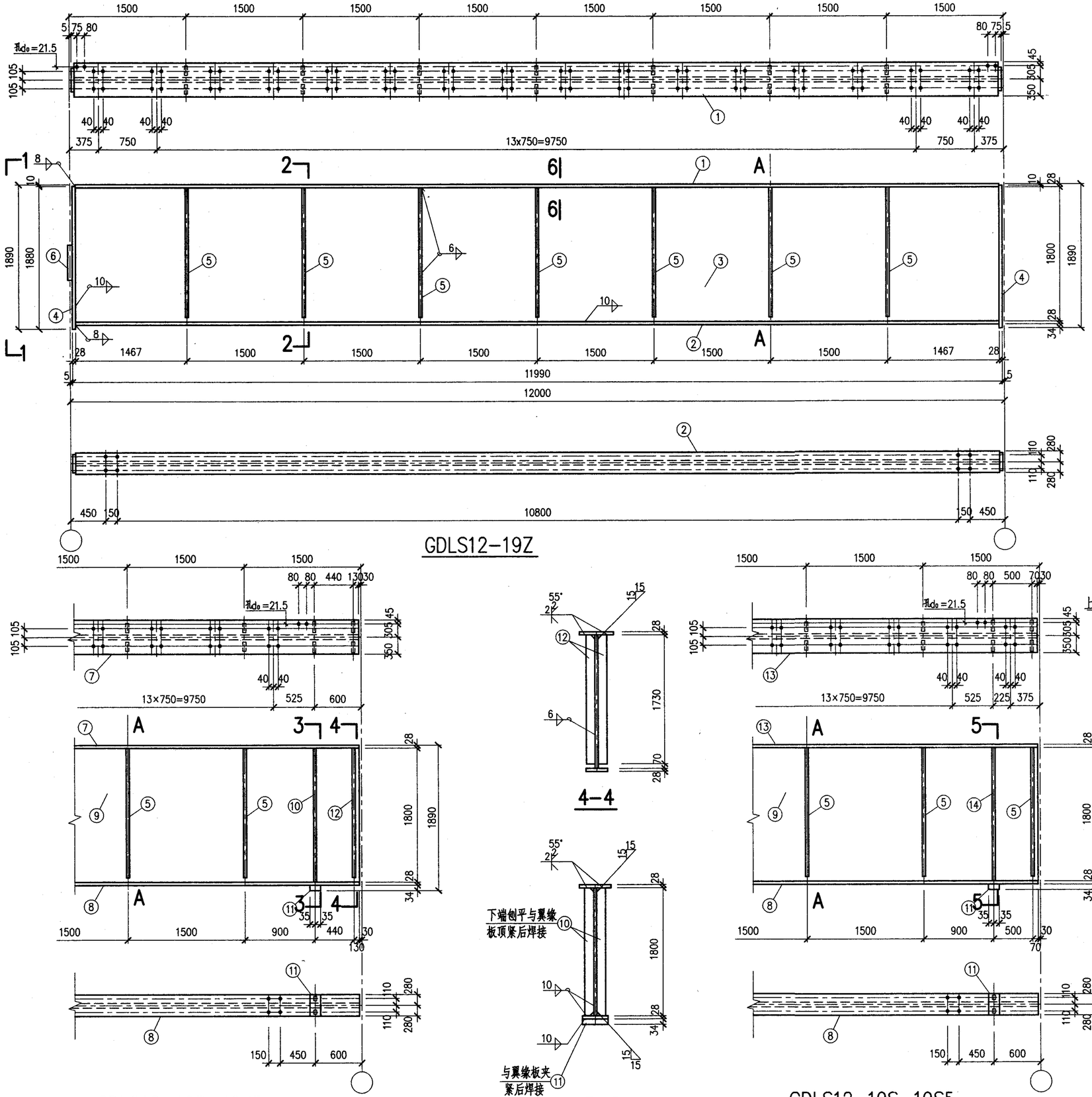

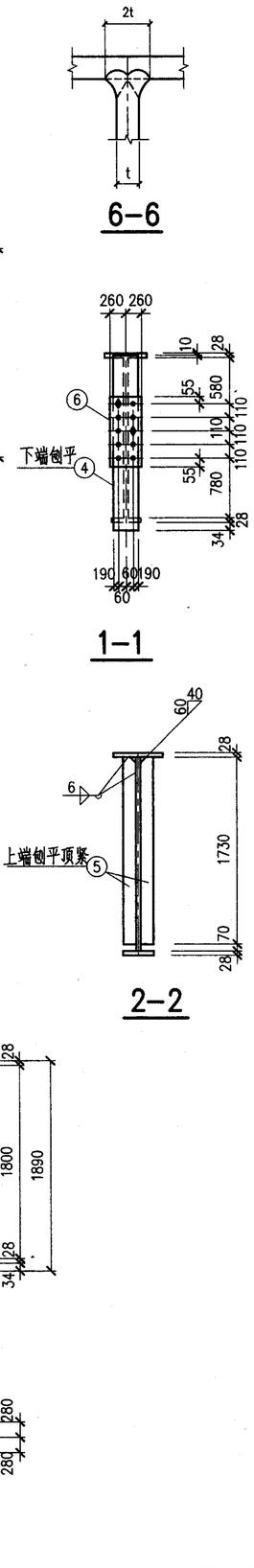

注:

未注明的孔为d_0=23.5。

材料表

构件编号	件号	规格	长度(mm)	数量 正	数量 反	重量(Kg) 单重	重量(Kg) 共重	重量(Kg) 构件重	备注
GDLS12-19Z	1	-700×28	11934	1		1836.2	1836	6648	
	2	-560×28	11934	1		1468.9	1469		
	3	-1800×16	11934	1		2698.0	2698		坡口
	4	-500×28	1880	2		206.6	413		下端刨边
	5	-110×10	1730	14		14.9	209		上端刨边
	6	-520×10	550	1		22.5	23		
GDLS12-19B	7	-700×28	11937	1		1836.6	1837	6756	
	8	-560×28	11937	1		1469.3	1469		
	9	-1800×16	11937	1		2698.7	2699		坡口
	10	-260×28	1800	2		102.9	206		坡口、下端刨边
	11	-70×34	560	1		10.5	11		
	12	-175×20	1730	2		47.5	95		坡口
	4	-500×28	1880	1		206.6	207		下端刨边
		5、6同GDLS12-19Z					232		
GDLS12-19BF		与GDLS12-19B相同						6756	
GDLS12-19S	13	-700×28	11937	1		1836.6	1837	6690	
	14	-260×28	1800	2		102.9	206		上、下端刨边
	5	-110×10	1730	16		14.9	238		上端刨边
		4、6、8、9、11同GDLS12-19B					4409		
GDLS12-19SF		与GDLS12-19S相同						6690	

GDLS12-19Z、19B、19BF、19S、19SF 详图		图集号	05G514-2
审核 马天鹏	校对 王越涛	设计 徐红志	页 33

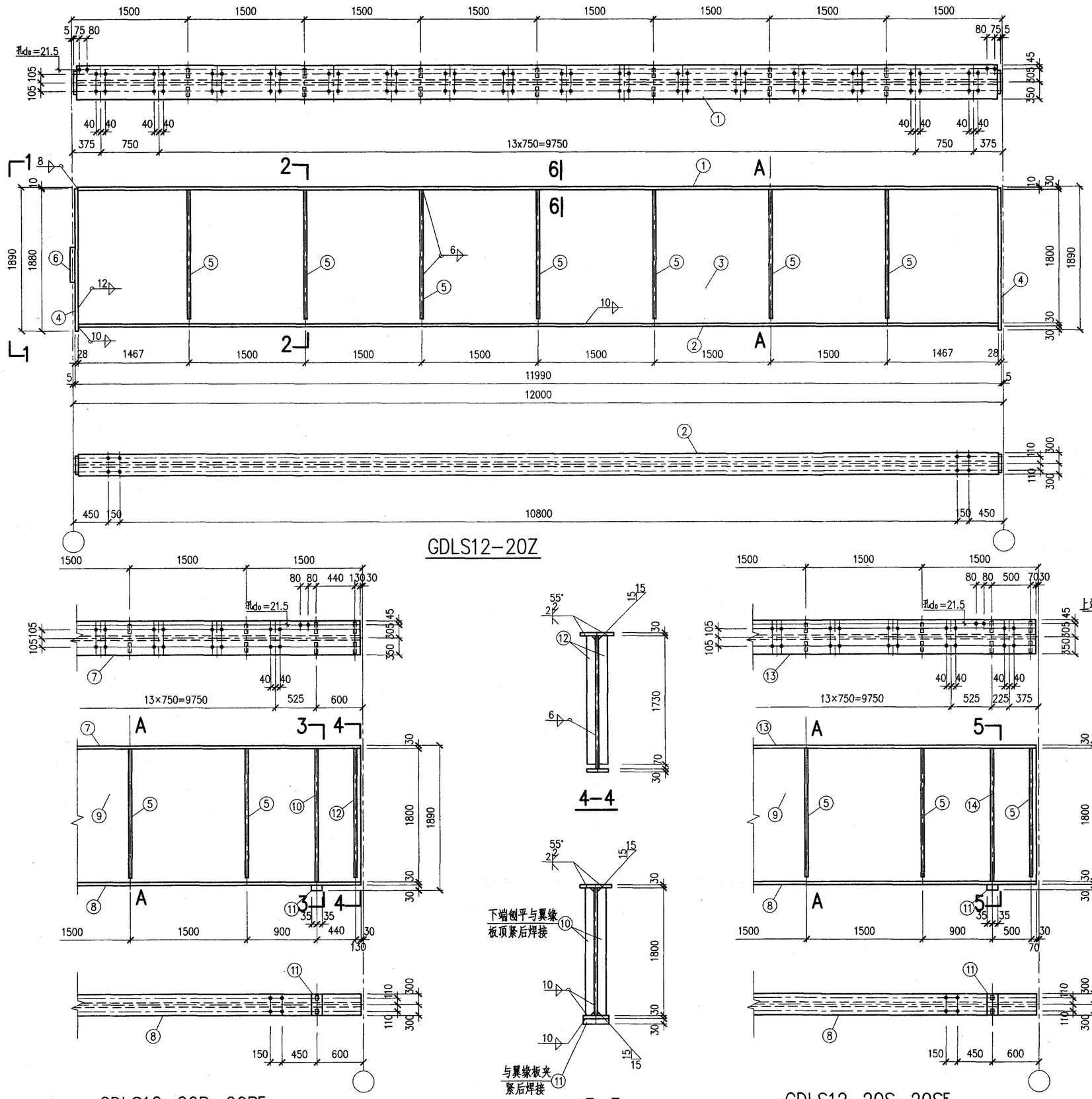

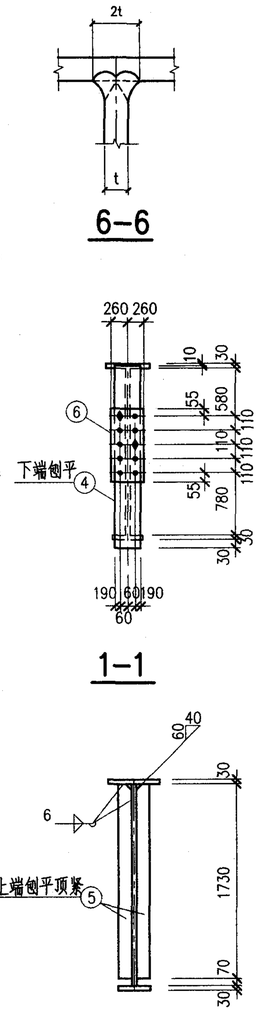

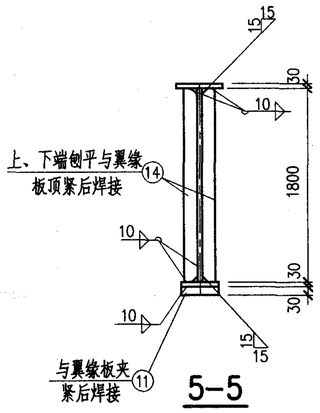

注:
未注明的孔为d_0=23.5。

材料表

构件编号	件号	规格	长度(mm)	数量 正	数量 反	重量(Kg) 单重	重量(Kg) 共重	构件重	备注
GDLS12-20Z	1	-700×30	11934	1		1967.3	1967	6996	
	2	-600×30	11934	1		1686.3	1686		
	3	-1800×16	11934	1		2698.0	2698		坡口
	4	-500×28	1880	2		206.6	413		下端刨边
	5	-110×10	1730	14		14.9	209		上端刨边
	6	-520×10	550	1		22.5	23		
GDLS12-20B	7	-700×30	11937	1		1967.8	1968	7104	
	8	-600×30	11937	1		1686.7	1687		
	9	-1800×16	11937	1		2698.7	2699		坡口
	10	-260×28	1800	2		102.9	206		坡口、下端刨边
	11	-70×30	600	1		9.9	10		
	12	-175×20	1730	2		47.5	95		坡口
	4	-500×28	1880	1		206.6	207		下端刨边
		5、6同GDLS12-20Z					232		
GDLS12-20BF		与GDLS12-20B相同						7104	
GDLS12-20S	13	-700×30	11937	1		1967.8	1968	7037	
	14	-260×28	1800	2		102.9	206		上、下刨边
	5	-110×10	1730	16		14.9	238		上端刨边
		4、6、8、9、11同GDLS12-20B					4625		
GDLS12-20SF		与GDLS12-20S相同						7037	

GDLS12-20Z、20B、20BF、20S、20SF 详图						图集号	05G514-2
审核	马天鹏	校对	王越涛	设计	徐红志	页	34

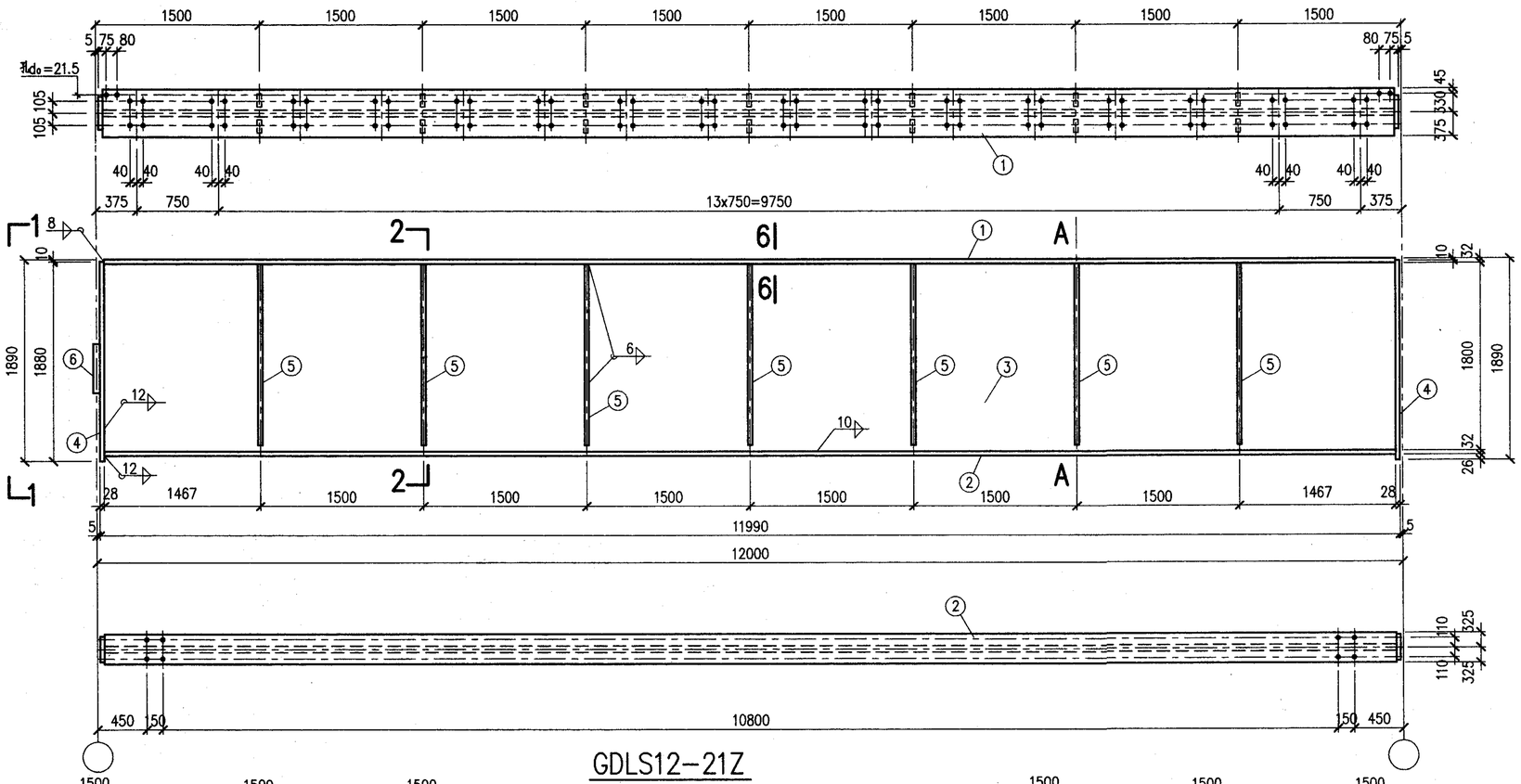

GDLS12-21Z

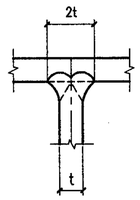

6-6

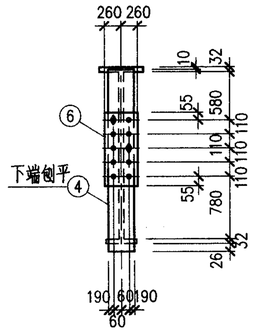

1-1

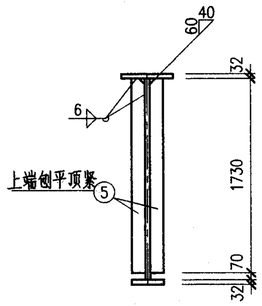

2-2

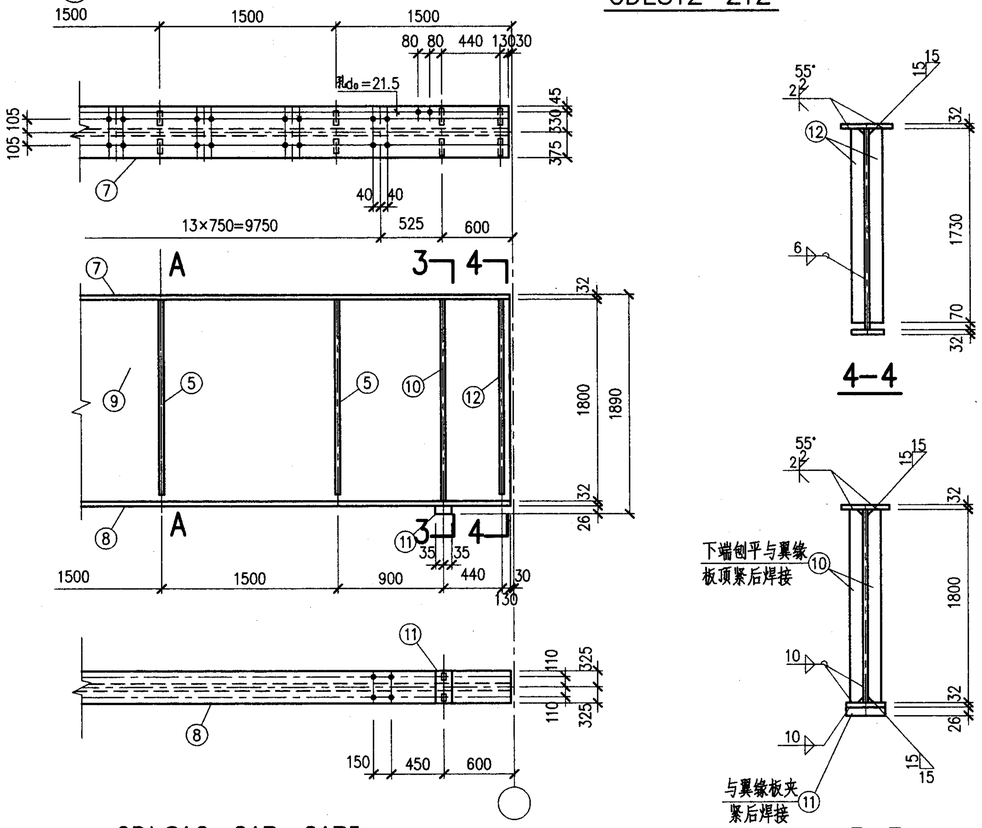

GDLS12-21B、21BF

4-4

3-3

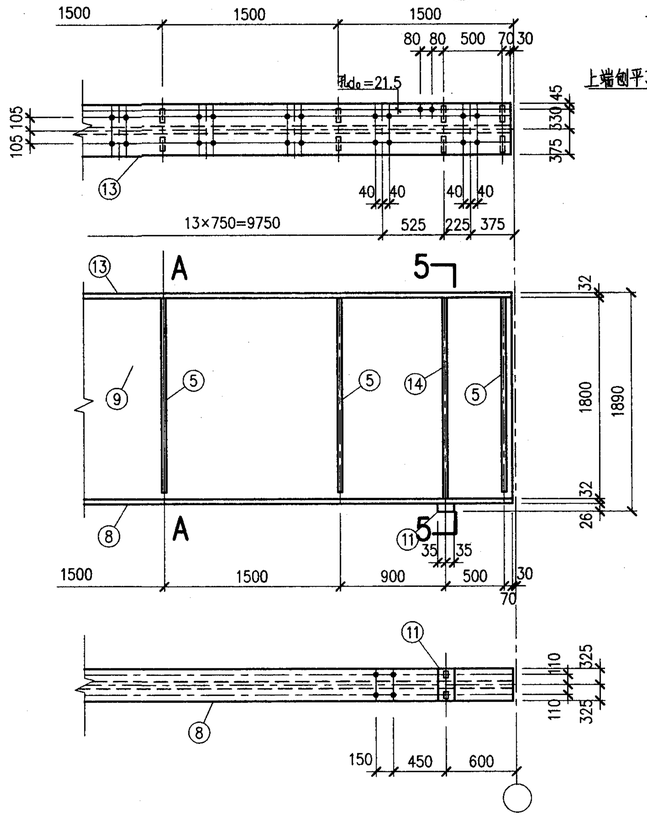

GDLS12-21S、21SF

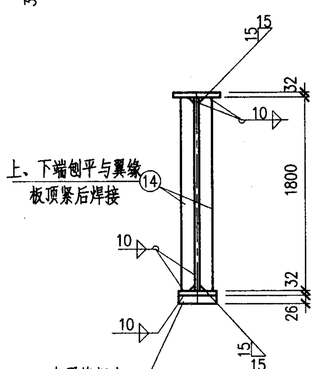

5-5

注:

未注明的孔为d_0=23.5。

材料表

构件编号	件号	规格	长度(mm)	数量 正	数量 反	重量(Kg) 单重	重量(Kg) 共重	构件重	备注
GDLS12-21Z	1	-750×32	11934	1		2248.4	2248	7540	
	2	-650×32	11934	1		1948.6	1949		
	3	-1800×16	11934	1		2698.0	2698		坡口
	4	-500×28	1880	2		206.6	413		下端刨边
	5	-110×10	1730	14		14.9	209		上端刨边
	6	-520×10	550	1		22.5	23		
GDLS12-21B	7	-750×32	11937	1		2248.9	2249	7646	
	8	-650×32	11937	1		1949.1	1949		
	9	-1800×16	11937	1		2698.7	2699		坡口
	10	-260×28	1800	2		102.9	206		坡口、下端刨边
	11	-70×26	650	1		9.3	9		
	12	-175×20	1730	2		47.5	95		坡口
	4	-500×28	1880	1		206.6	207		下端刨边
		5、6同GDLS12-21Z					232		
GDLS12-21BF		与GDLS12-21B相同						7646	
GDLS12-21S	13	-750×32	11937	1		2248.9	2249	7580	
	14	-260×28	1800	2		102.9	206		上、下端刨边
	5	-110×10	1730	16		14.9	238		上端刨边
		4、6、8、9、11同GDLS12-21B					4887		
GDLS12-21SF		与GDLS12-21S相同						7580	

GDLS12-21Z、21B、21BF、21S、21SF 详图								图集号	05G514-2
审核	马天鹏	马天鹏	校对	王越涛	王越涛	设计	徐红志	页	35

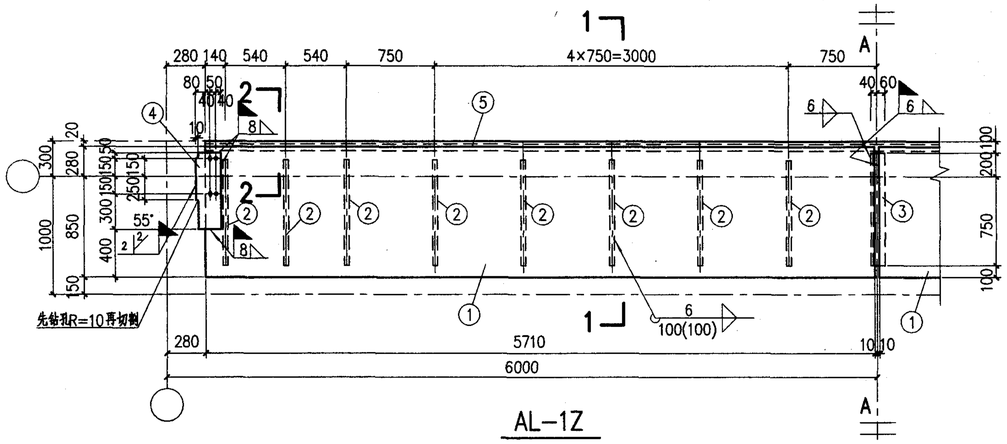

AL-1Z

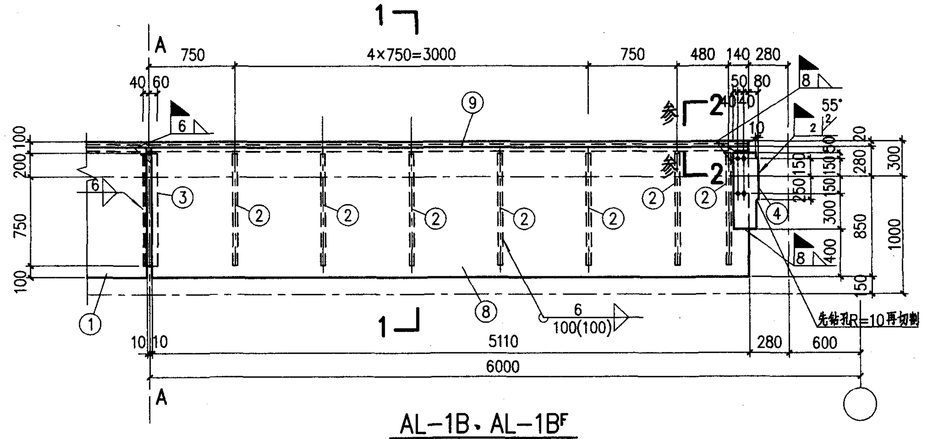

AL-1B、AL-1B^F

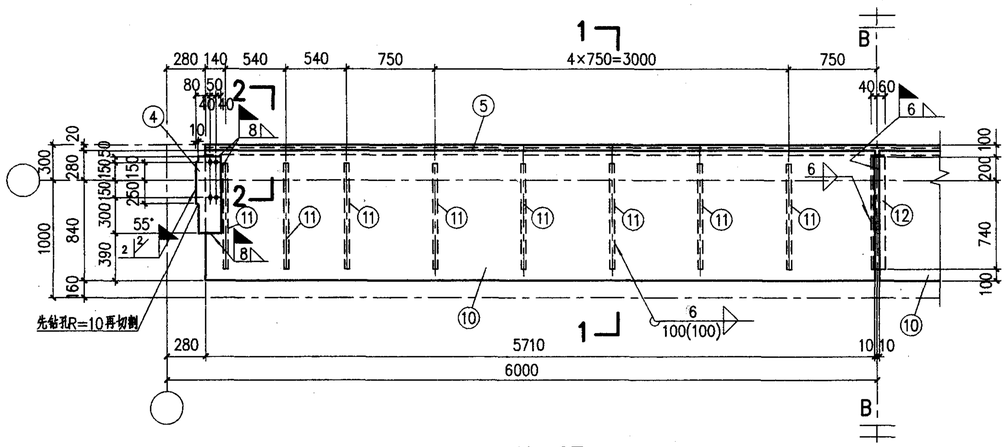

AL-2Z

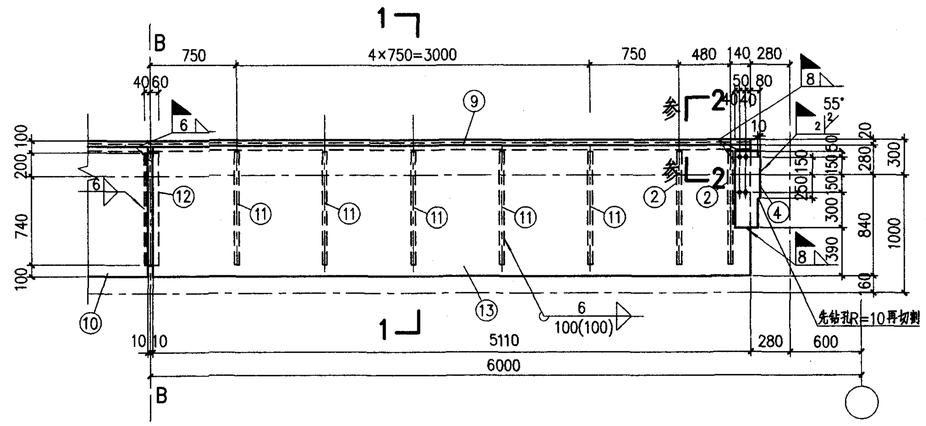

AL-2B、AL-2B^F

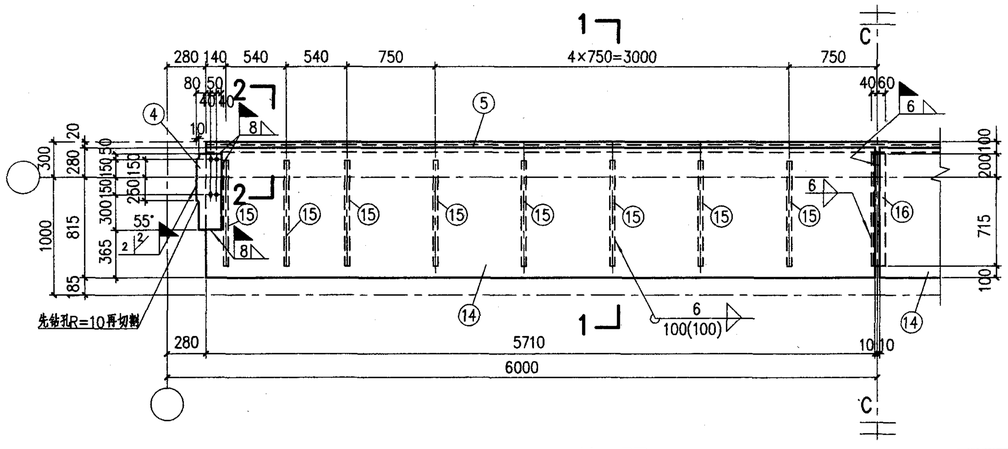

AL-3Z

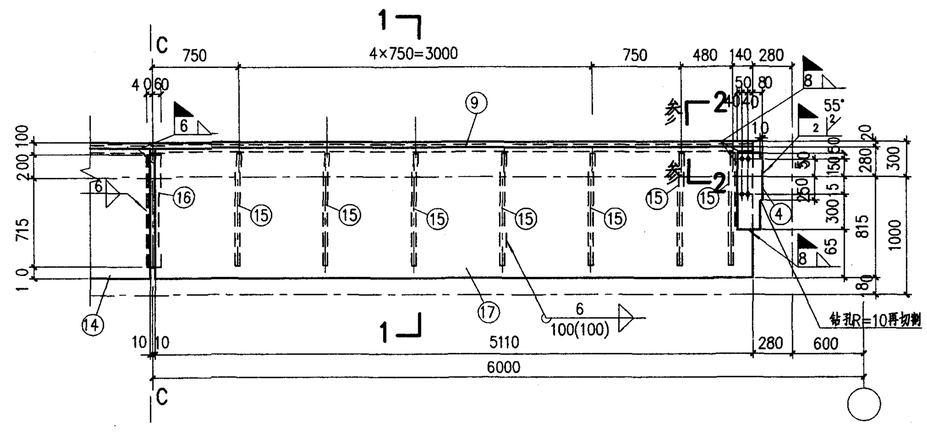

AL-3B、AL-3B^F

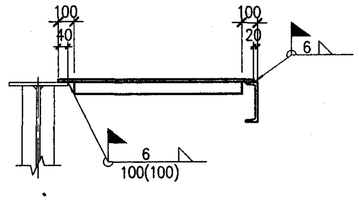

1-1

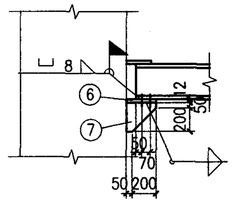

3-3

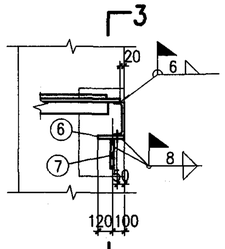

2-2

注:

1. 未注明长度的焊缝一律满焊。
2. 未注明的螺栓为M20; 孔为d_0=21.5mm。

材料表

构件编号	件号	规格	长度(mm)	数量 正	数量 反	重量(Kg) 单重	重量(Kg) 共重	重量(Kg) 构件重	备注
AL-1Z	1	-1130×8	5710	2		405.2	810	1521	
	2	-100×10	950	16		7.5	120		
	3	L100×63×6	950	1		7.2	7		
	4	-210×8	650	1	1	8.6	17		坡口
	5	[36a	11440	1		546.8	547		
	6	-220×12	250	2		5.2	10		
	7	-250×10	250	2		4.9	10		
AL-1B	1	-1130×8	5710	1		405.2	405	1443	
	2	-100×10	950	15		7.5	113		
	8	-1130×8	5110	1		362.6	363		
	9	[36a	10840	1		518.2	518		
		3、4、6、7 同 AL-1Z					44		
AL-1B^F		与AL-1B 相同						1443	
AL-2Z	10	-1120×8	5710	2		401.6	803	1512	
	11	-100×10	940	16		7.4	118		
	12	L100×63×6	940	1		7.1	7		
		4~7 同 AL-1Z					584		
AL-2B	9	[36a	10840	1		518.1	518	1434	
	10	-1120×8	5710	1		401.6	402		
	11	-100×10	940	15		7.4	111		
	12	L100×63×6	940	1		7.1	7		
	13	-1120×8	5110	1		359.4	359		
		4、6、7 同 AL-1Z					37		
AL-2B^F		与AL-2B 相同						1434	
AL-3Z	14	-1095×8	5710	2		392.7	785	1491	
	15	-100×10	915	16		7.2	115		
	16	L100×63×6	915	1		6.9	7		
		4~7 同 AL-1Z					584		
AL-3B	14	-1095×8	5710	1		392.7	393	1414	
	15	-100×10	915	15		7.2	108		
	16	L100×63×6	915	1		6.9	7		
	9	[36a	10840	1		518.1	518		
	17	-1095×8	5110	1		351.4	351		
		4、6、7 同 AL-1Z					37		
AL-3B^F		与AL-3B 相同						1414	

AL-1Z、1B、1B^F;AL-2Z、2B、2B^F; AL-3Z、3B、3B^F 详图		图集号	05G514-2
审核 马天鹏	校对 王越涛	设计 徐红志	页 36

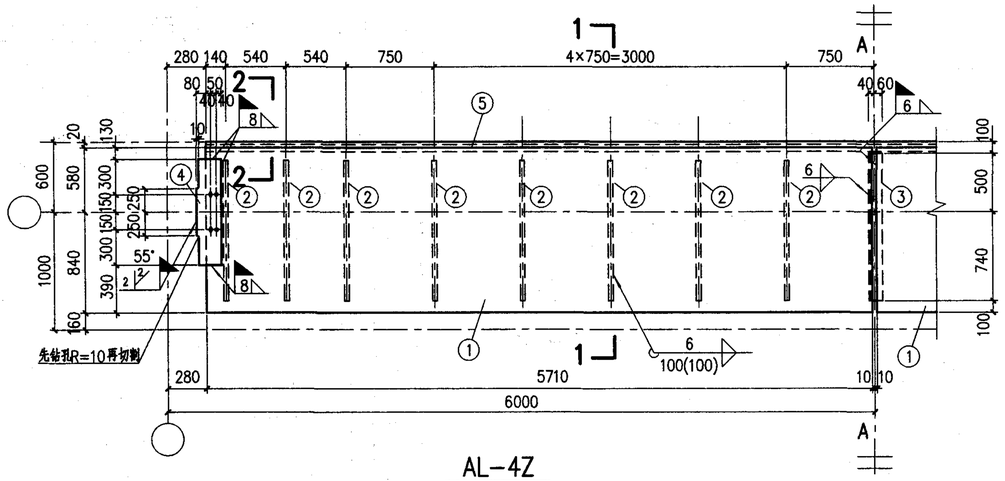

AL-4Z

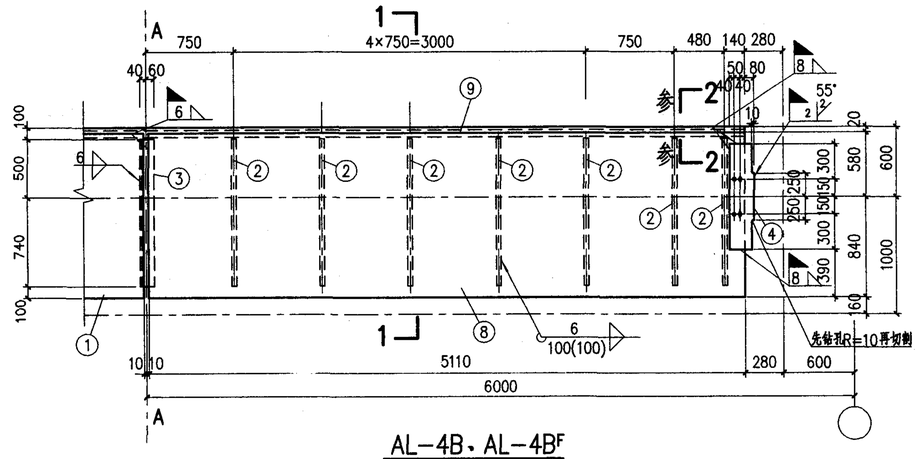

AL-4B、AL-4B^F

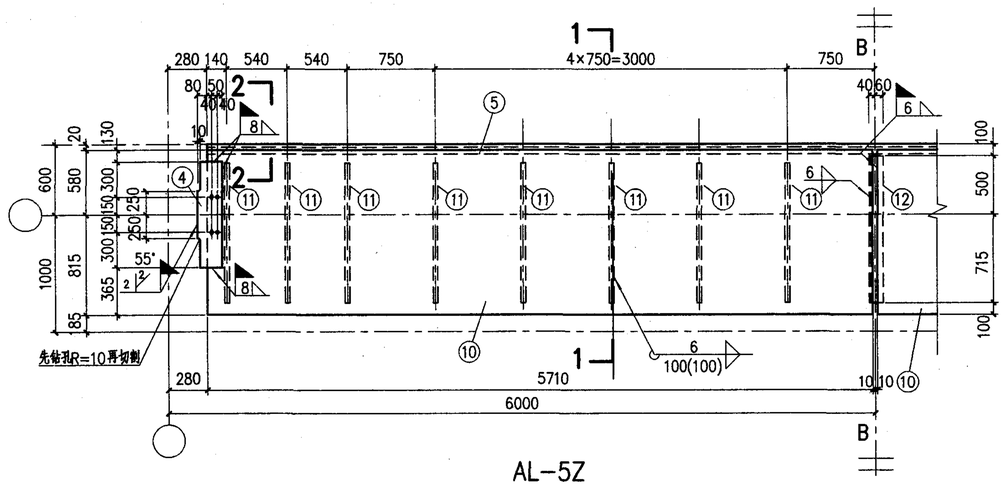

AL-5Z

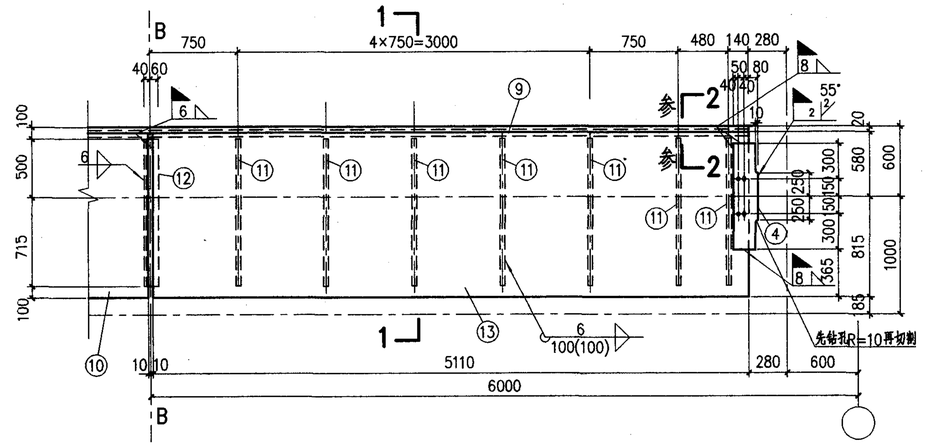

AL-5B、AL-5B^F

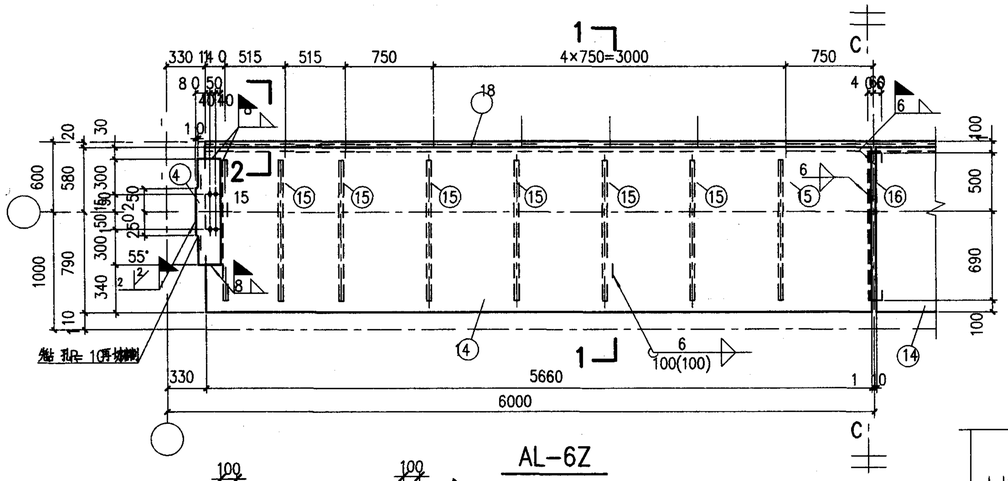

AL-6Z

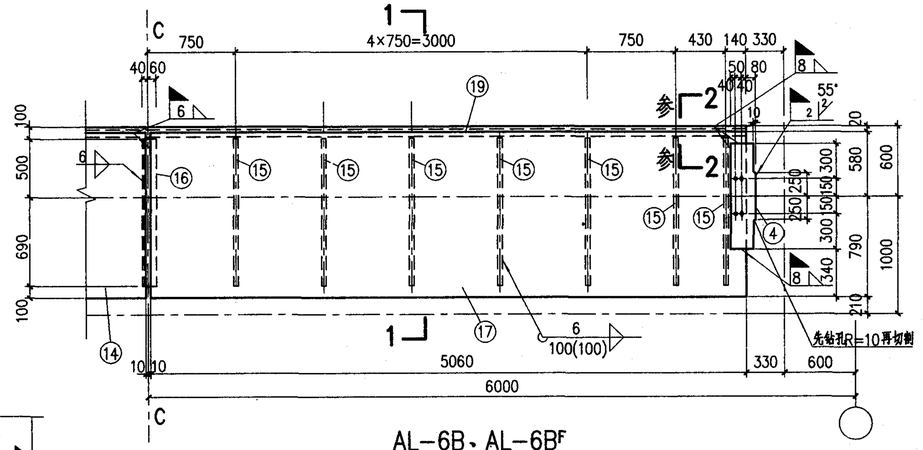

AL-6B、AL-6B^F

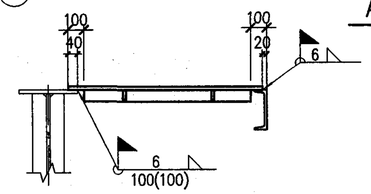

1-1

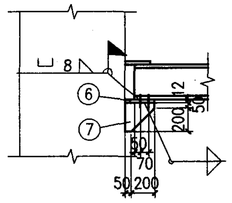

3-3

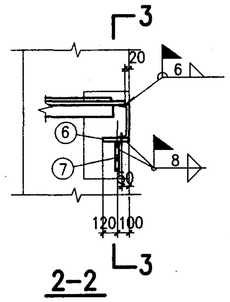

2-2

材料表

构件编号	件号	规格	长度(mm)	数量 正	数量 反	重量(Kg) 单重	重量(Kg) 共重	构件重	备注
AL-4Z	1	-1420×8	5710	2		509.2	1018	1773	
	2	-100×10	1240	16		9.7	155		
	3	L100×63×6	1240	1		9.4	9		
	4	-210×8	900	1	1	11.9	24		坡口
	5	[36a	11440	1		546.8	547		
	6	-220×12	250	2		5.2	10		
	7	-250×10	250	2		4.9	10		
AL-4B	1	-1420×8	5710	1		509.2	509	1682	
	2	-100×10	1240	15		9.7	146		
	8	-1420×8	5110	1		455.7	456		
	9	[36a	10840	1		518.2	518		
		3,4,6,7 同 AL-4Z					53		
AL-4B^F		与 AL-4B 相同						1682	
AL-5Z	10	-1395×8	5710	2		500.2	1000	1752	
	11	-100×10	1215	16		9.5	152		
	12	L100×63×6	1215	1		9.2	9		
		4~7 同 AL-4Z					591		
AL-5B	9	[36a	10840	1		518.2	518	1662	
	10	-1395×8	5710	1		500.2	500		
	11	-100×10	1215	15		9.5	143		
	12	L100×63×6	1215	1		9.2	9		
	13	-1395×8	5110	1		447.7	448		
		4、6、7 同 AL-4Z					44		
AL-5B^F		与 AL-5B 相同						1662	
AL-6Z	14	-1370×8	5660	2		487.0	974	1718	
	15	-100×10	1190	16		9.3	149		
	16	L100×63×6	1190	1		9	9		
	18	[36a	11340	1		542	542		
		4、6、7 同 AL-4Z					44		
AL-6B	14	-1370×8	5660	1		487.0	487	1628	
	15	-100×10	1190	15		9.3	140		
	16	L100×63×6	1190	1		9	9		
	17	-1370×8	5060	1		435.3	435		
	19	[36a	10740	1		513	513		
		4、6、7 同 AL-4Z					44		
AL-6B^F		与AL-6B 相同						1628	

注:

1. 未注明长度的焊缝一律满焊。
2. 未注明的螺栓为M20; 孔为d_0=21.5mm。

AL-4Z、4B、4B^F;AL-5Z、5B、5B^F;AL-6Z、6B、6B^F 详图								图集号	05G514-2
审核	马天鹏		校对	王越涛		设计	徐红志	页	37

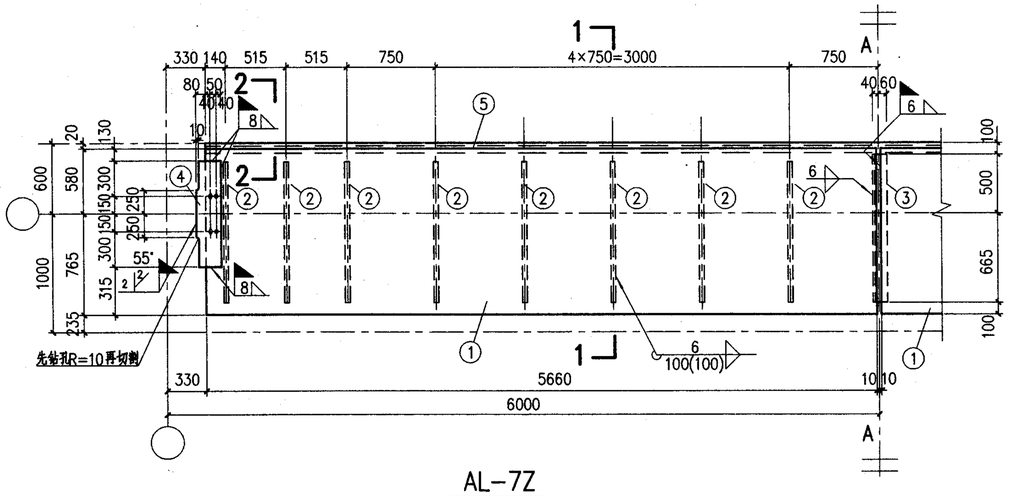

AL-7Z

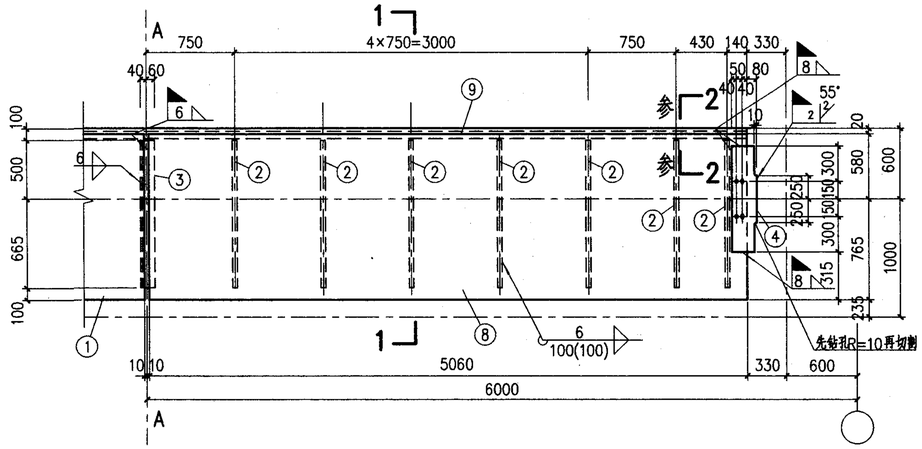

AL-7B、AL-7B^F

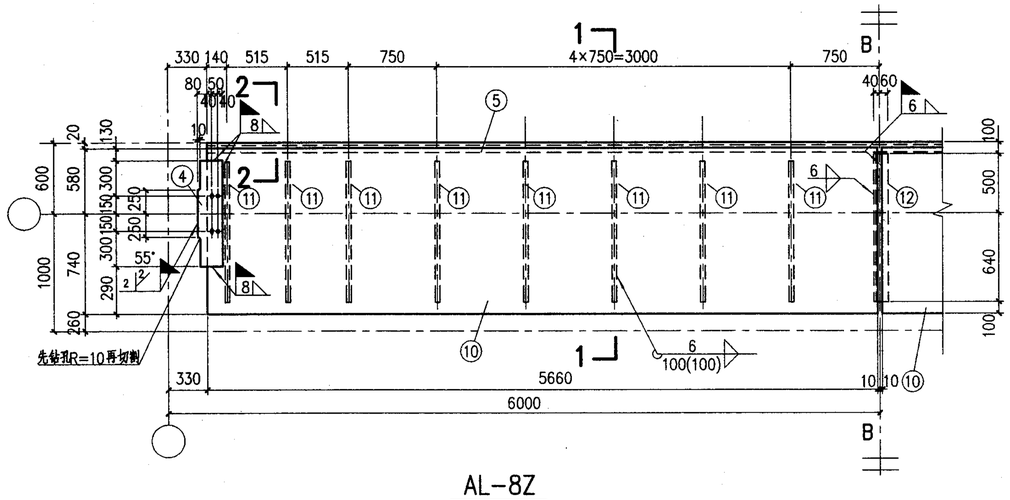

AL-8Z

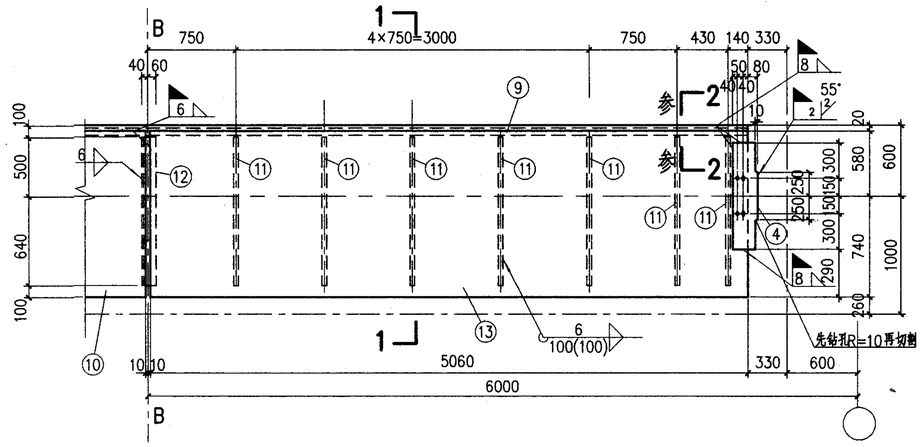

AL-8B、AL-8B^F

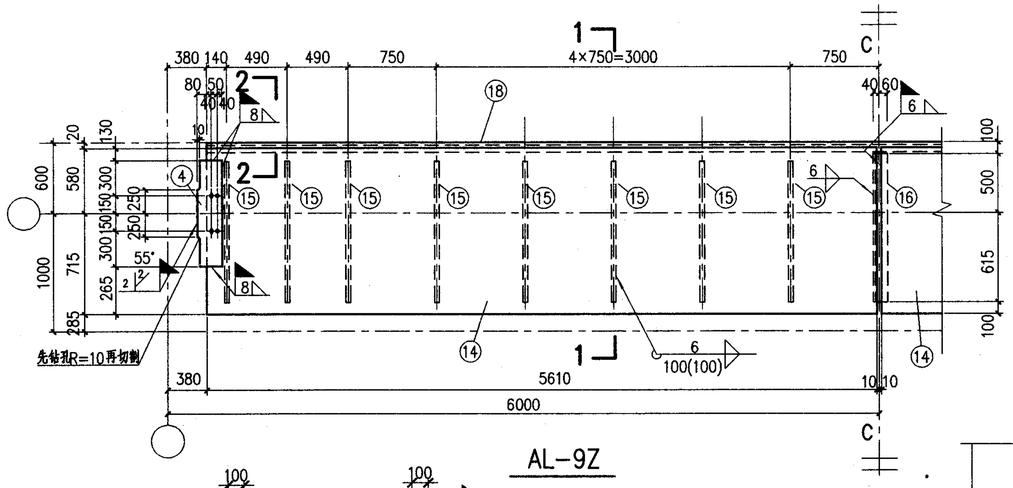

AL-9Z

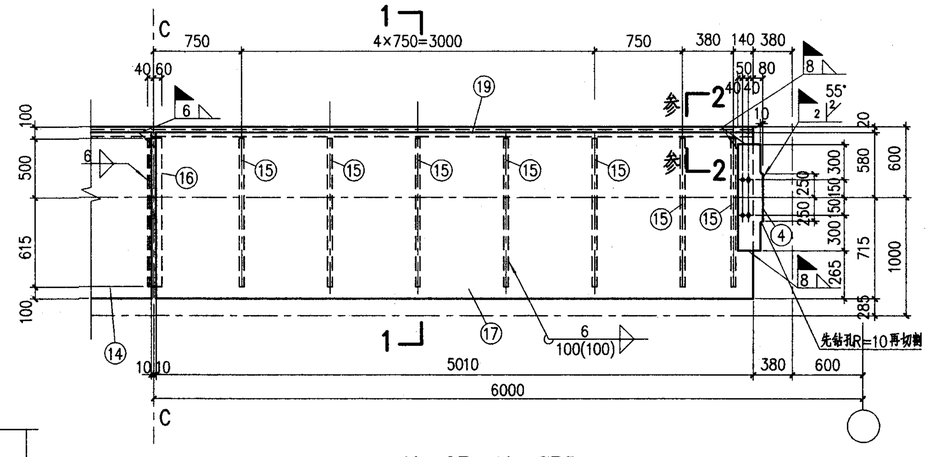

AL-9B、AL-9B^F

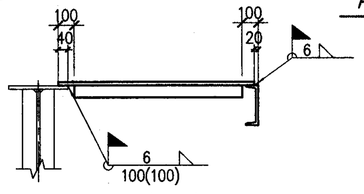

1-1

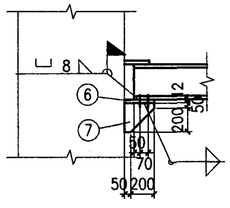

3-3

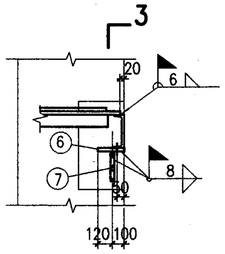

2-2

材料表

构件编号	件号	规格	长度(mm)	数量 正	数量 反	重量(Kg) 单重	重量(Kg) 共重	构件重	备注
AL-7Z	1	-1345×8	5660	2		478.1	956	1697	
	2	-100×10	1165	16		9.1	146		
	3	L100×63×6	1165	1		8.8	9		
	4	-210×8	900	1	1	11.9	24		坡口
	5	[36a	11340	1		542	542		
	6	-220×12	250	2		5.2	10		
	7	-250×10	250	2		4.9	10		
AL-7B	1	-1345×8	5660	1		478.1	478	1608	
	2	-100×10	1165	15		9.1	137		
	8	-1345×8	5060	1		427.4	427		
	9	[36a	10740	1		513.3	513		
		3、4、6、7 同AL-7Z					53		
AL-7B^F		与AL-7B 相同						1608	
AL-8Z	10	-1320×8	5660	2		469.2	938	1675	
	11	-100×10	1140	16		8.9	142		
	12	L100×63×6	1140	1		8.6	9		
		4~7 同 AL-7Z					586		
AL-8B	9	[36a	10740	1		513.3	513	1589	
	10	-1320×8	5660	1		469.2	469		
	11	-100×10	1140	15		8.9	134		
	12	L100×63×6	1140	1		8.6	9		
	13	-1320×8	5060	1		419.5	420		
		4、6、7 同 AL-7Z					44		
AL-8B^F		与AL-8B 相同						1589	
AL-9Z	14	-1295×8	5610	2		456.2	912	1642	
	15	-100×10	1115	16		8.8	141		
	16	L100×63×6	1115	1		8.4	8		
	18	[36a	11240	1		537	537		
		4、6、7 同 AL-7Z					44		
AL-9B	14	-1295×8	5610	1		456.2	456	1556	
	15	-100×10	1115	15		8.8	132		
	16	L100×63×6	1115	1		8.4	8		
	17	-1295×8	5010	1		407.4	407		
	19	[36a	10640	1		508.6	509		
		4、6、7 同 AL-7Z					44		
AL-9B^F		与AL-9B 相同						1556	

注:

1. 未注明长度的焊缝一律满焊。
2. 未注明的螺栓为M20; 孔为d_0=21.5mm。

AL-7Z、7B、7B^F;AL-8Z、8B、8B^F; AL-9Z、9B、9B^F 详图						图集号	05G514-2
审核	马天鹏	马天鹏	校对	王越涛	王越涛	设计	徐红志	徐红志	页	38

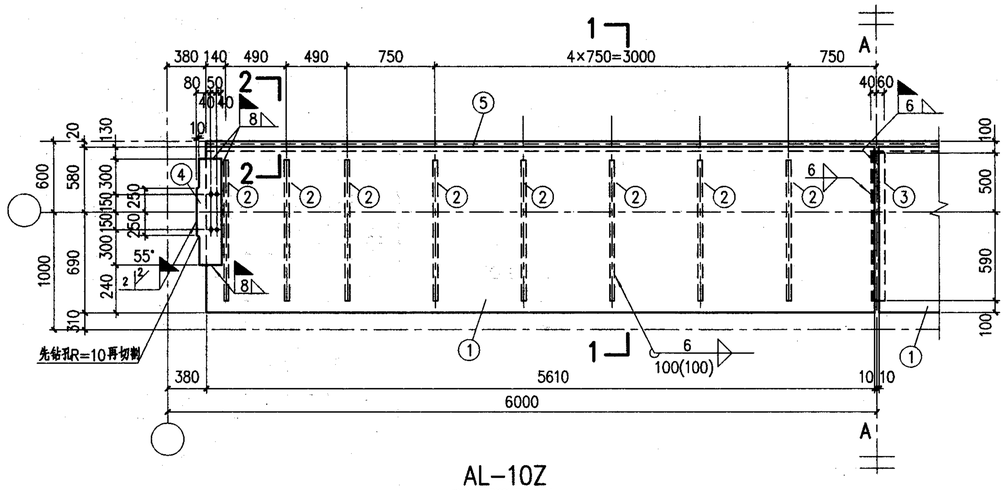

AL-10Z

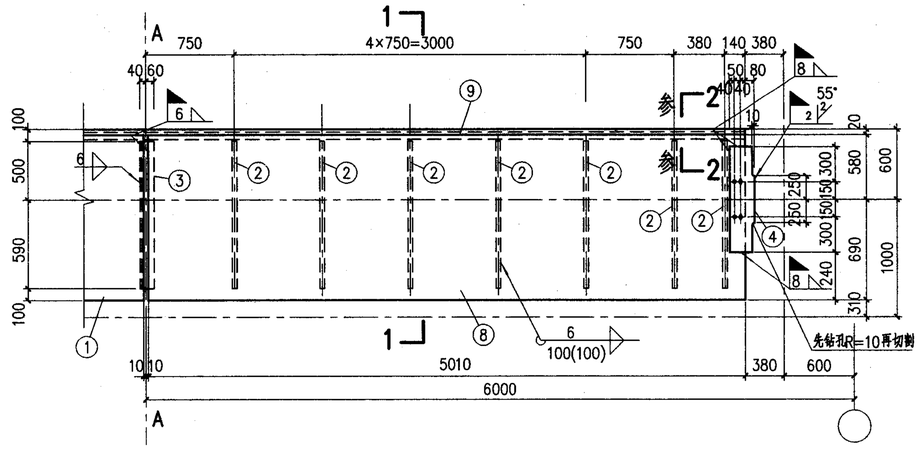

AL-10B、AL-10B^F

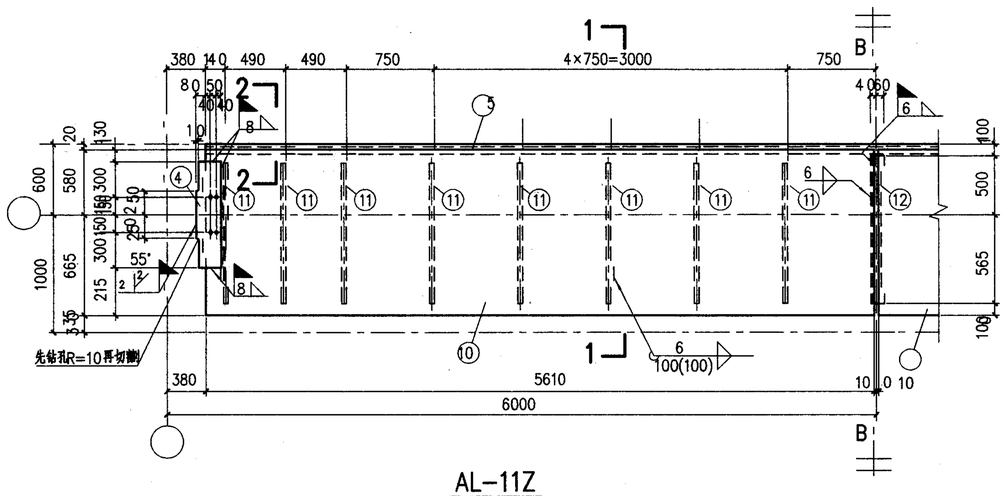

AL-11Z

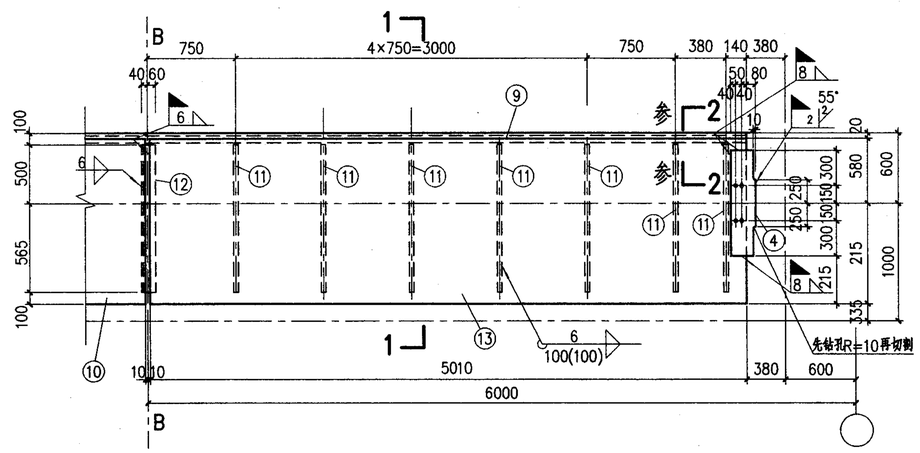

AL-11B、AL-11B^F

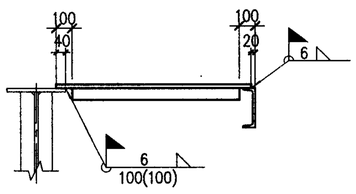

1-1

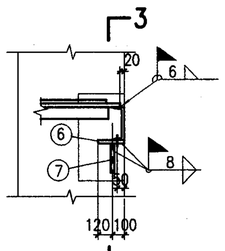

2-2

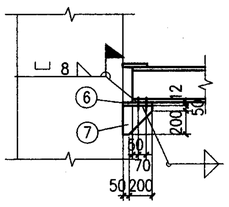

3-3

材料表

构件编号	件号	规格	长度(mm)	数量 正	数量 反	重量(Kg) 单重	重量(Kg) 共重	重量(Kg) 构件重	备注
AL-10Z	1	-1270×8	5610	2		447.4	895	1622	
	2	-100×10	1090	16		8.6	138		
	3	L100×63×6	1090	1		8.2	8		
	4	-210×8	900	1	1	11.9	24		坡口
	5	[36a	11240	1		537	537		
	6	-220×12	250	2		5.2	10		
	7	-250×10	250	2		4.9	10		
AL-10B	1	-1270×8	5610	1		447.4	447	1537	
	2	-100×10	1090	15		8.6	129		
	8	-1270×8	5010	1		399.6	400		
	9	[36a	10640	1		508.6	509		
		3、4、6、7 同	AL-10Z				52		
AL-10B^F		与AL-10B	相同					1537	
AL-11Z	10	-1245×8	5610	2		438.6	877	1600	
	11	-100×10	1065	16		8.4	134		
	12	L100×63×6	1065	1	8	8	8		
		4~7 同	AL-10Z				581		
AL-11B	9	[36a	10640	1		508.6	509	1518	
	10	-1245×8	5610	1		438.6	439		
	11	-100×10	1065	15		8.4	126		
	12	L100×63×6	1065	1		8	8		
	13	-1245×8	5010	1		391.7	392		
		4、6、7 同	AL-10Z				44		
AL-11B^F		与AL-11B	相同					1518	

注:

1. 未注明长度的焊缝一律满焊。
2. 未注明的螺栓为M20; 孔为d_0=21.5mm。

AL-10Z、AL-10B、AL-10B^F AL-11Z、AL-11B、AL-11B^F 详图						图集号	05G514-2
审核	马天鹏	校对	王越涛	设计	徐红志	页	39

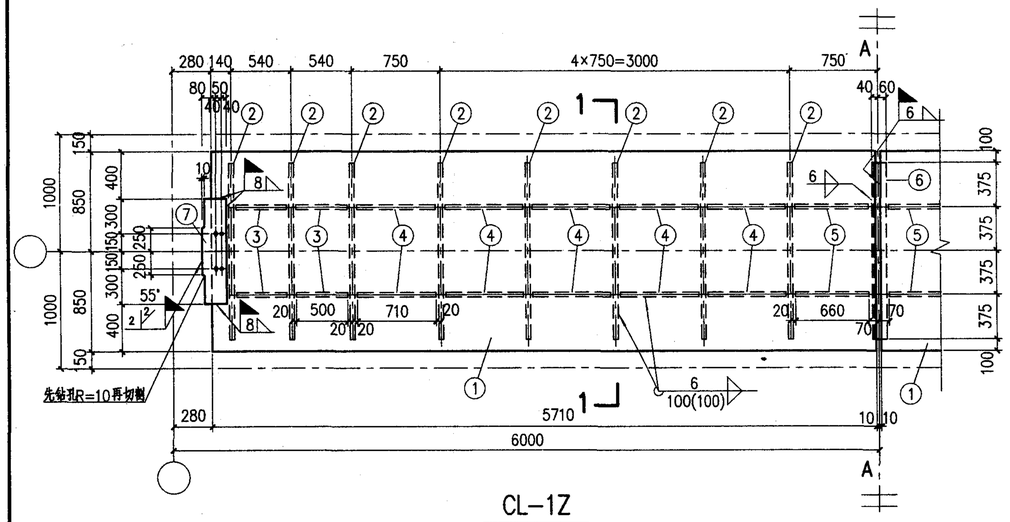

CL-1Z

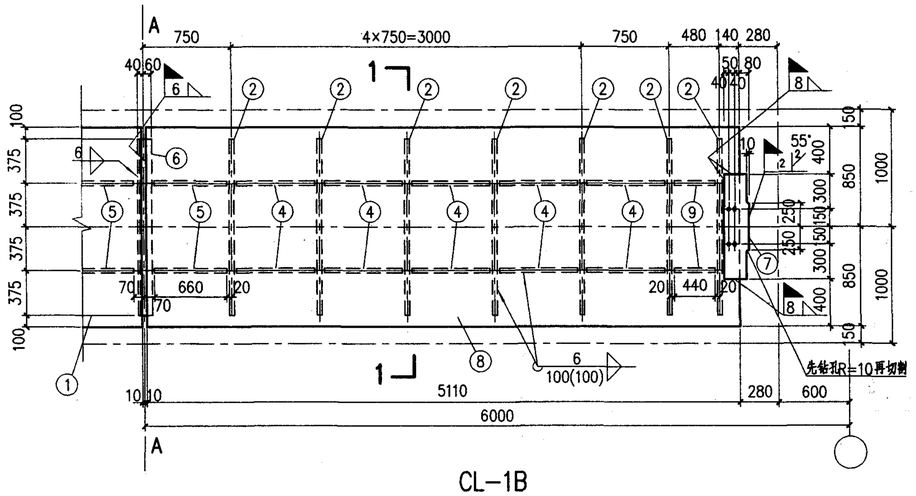

CL-1B

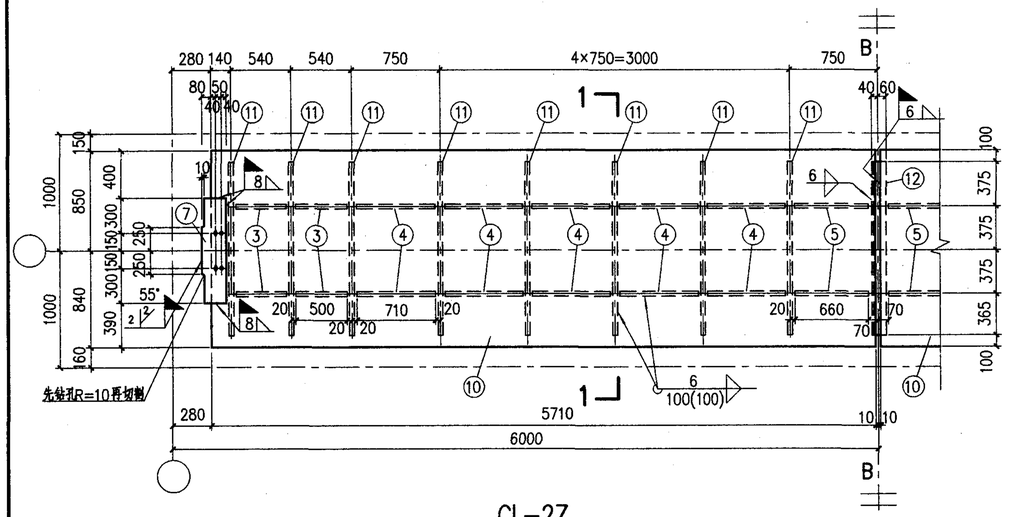

CL-2Z

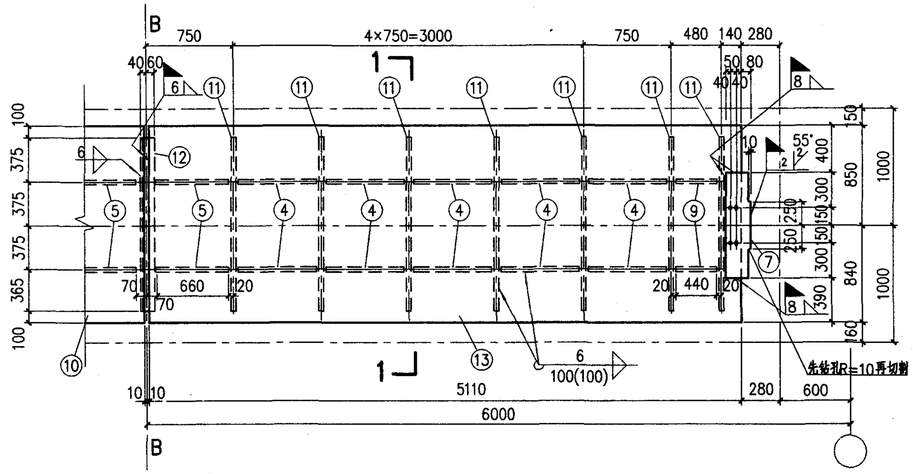

CL-2B

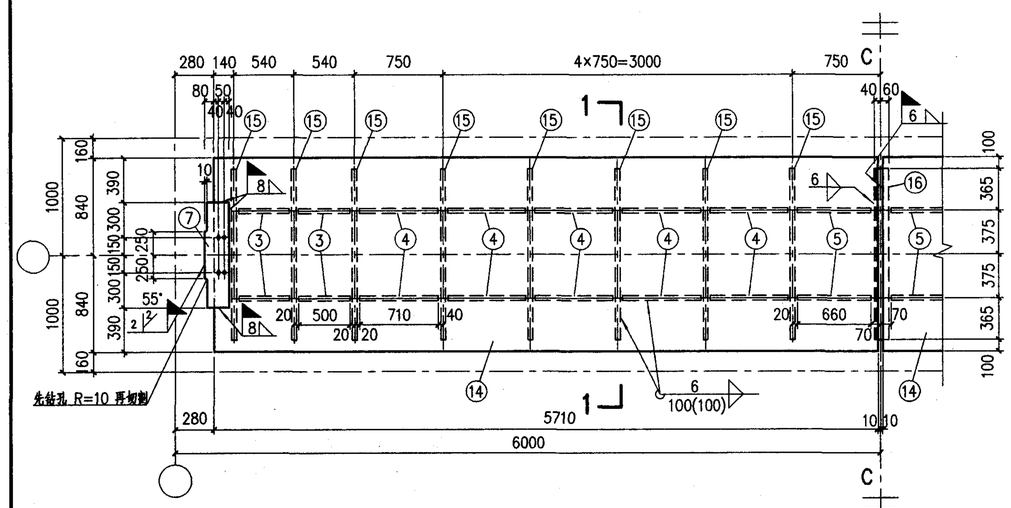

CL-3Z

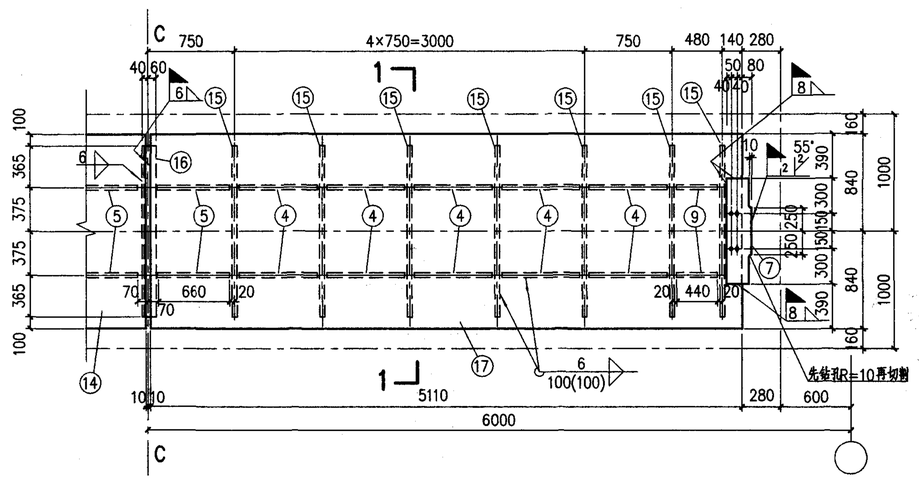

CL-3B

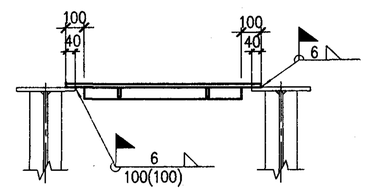

1-1

注:

1. 未注明长度的焊缝一律满焊。
2. 未注明的螺栓为M20;孔为d_0=21.5mm。

材 料 表

构件编号	件号	规格	长度(mm)	数量 正	数量 反	重量(Kg) 单重	重量(Kg) 共重	构件重	备注
CL-1Z	1	-1700×8	5710	2		609.6	1219	1554	
	2	-100×10	1500	16		11.8	189		
	3	-80×8	500	8		2.5	20		
	4	-80×8	710	20		3.6	72		
	5	-80×8	660	4		3.3	13		
	6	L100×63×6	1500	1		11.3	11		
	7	-210×10	900	2		14.8	30		被口
CL-1B	1	-1700×8	5710	1		609.6	610	1473	
	2	-100×10	1500	15		11.8	177		
	8	-1700×8	5110	1		545.5	546		
	9	-80×8	440	2		2.2	4		
	3	-80×8	500	4		2.5	10		
		4~7 同 CL-1Z					126		
CL-2Z	10	-1690×8	5710	2		606.0	1212	1545	
	11	-100×10	1490	16		11.7	187		
	12	L100×63×6	1490	1		11.2	11		
		3~5、7 同 CL-1Z					135		
CL-2B	10	-1690×8	5710	1		606.0	606	1464	
	11	-100×10	1490	15		11.7	176		
	12	L100×63×6	1490	1		11.2	11		
	13	-1690×8	5110	1		542.3	542		
		4、5、7 同 CL-1Z					115		
		3、9 CL-1B					14		
CL-3Z	14	-1680×8	5710	2		602.4	1205	1537	
	15	-100×10	1480	16		11.6	186		
	16	L100×63×6	1480	1		11.2	11		
		3~5、7 同 CL-1Z					135		
CL-3B	14	-1680×8	5710	1		602.4	602	1455	
	15	-100×10	1480	15		11.6	174		
	17	-1680×8	5110	1		539.1	539		
	16	L100×63×6	1480	1		11.2	11		
		3、9 同 CL-1B					14		
		4、5、7 同 CL-1Z					115		

CL-1Z、CL-1B、CL-2Z、CL-2B、CL-3Z、CL-3B 详图							图集号	05G514-2
审核	马天鹏		校对	王越涛		设计	徐红志	页	40

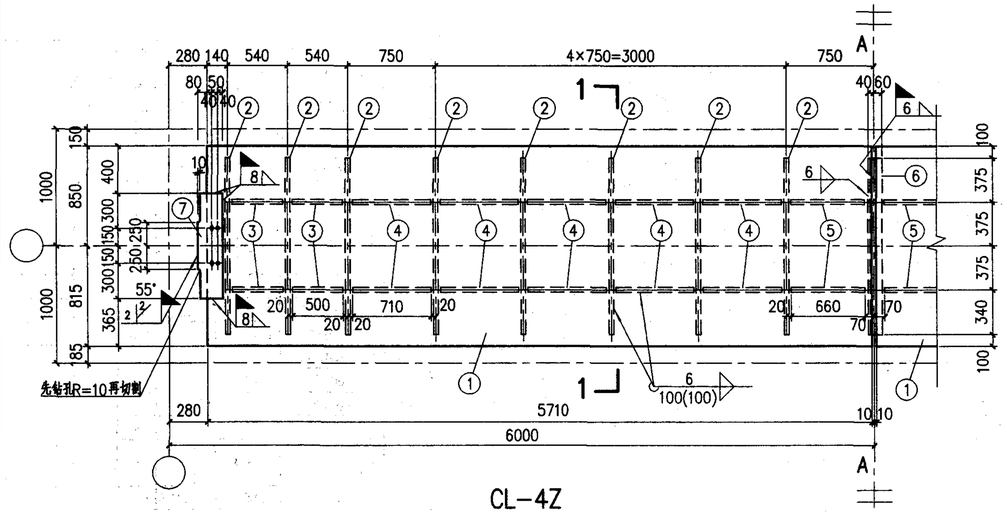

CL-4Z

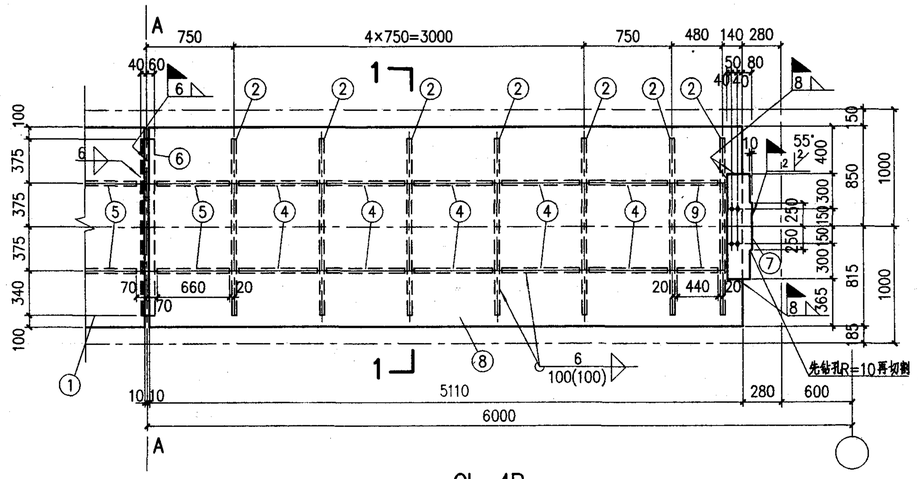

CL-4B

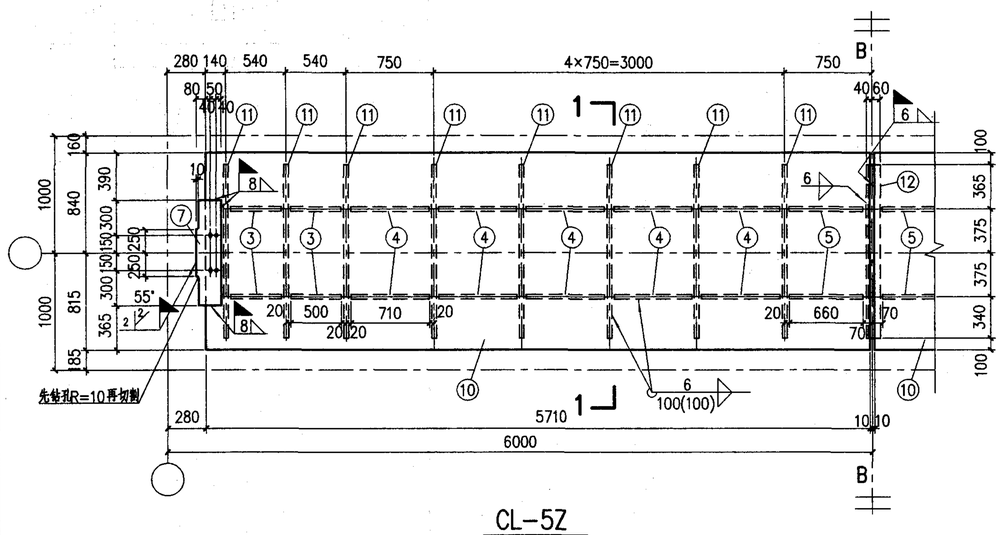

CL-5Z

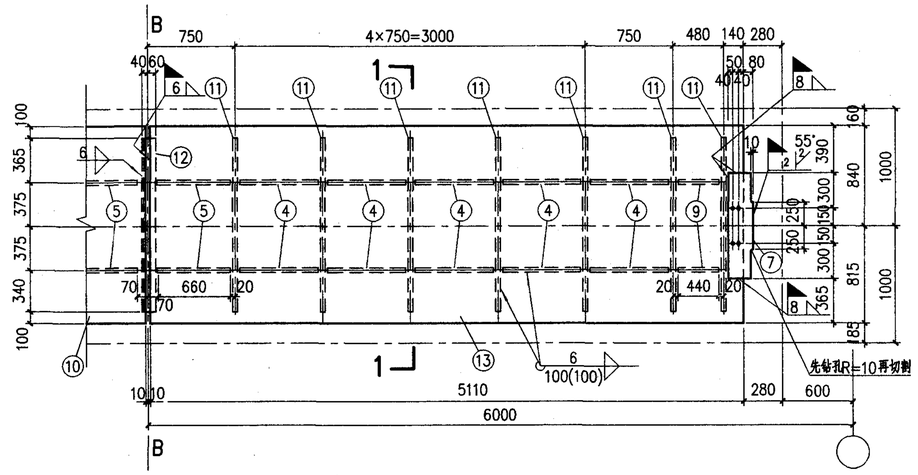

CL-5B

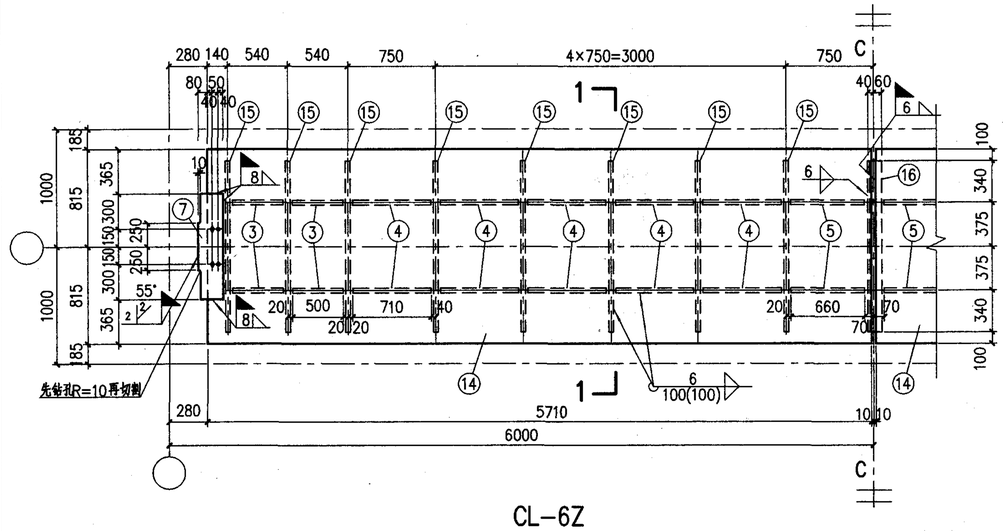

CL-6Z

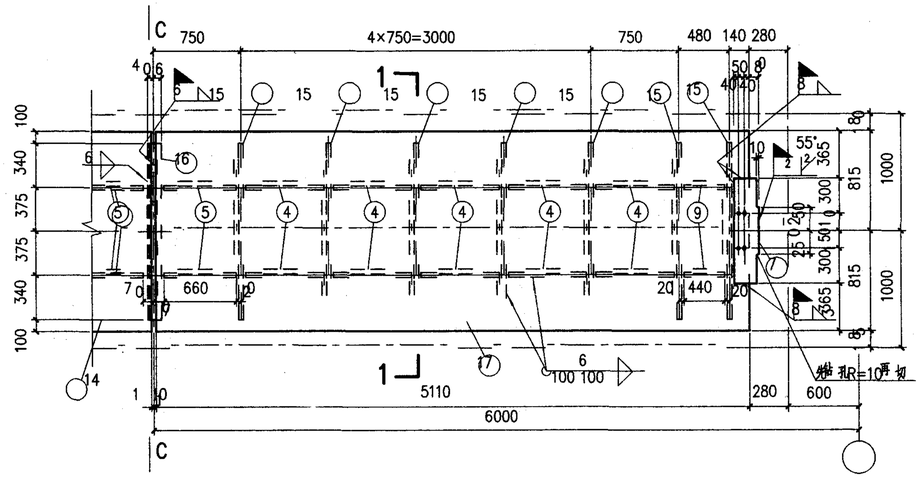

CL-6B

材料表

构件编号	件号	规格	长度(mm)	数量 正	数量 反	重量(Kg) 单重	重量(Kg) 共重	构件重	备注
CL-4Z	1	-1665×8	5710	2		597.0	1194	1524	
	2	-100×10	1465	16		11.5	184		
	3	-80×8	500	8		2.5	20		
	4	-80×8	710	20		3.6	72		
	5	-80×8	660	4		3.3	13		
	6	L100×63×6	1465	1		11.1	11		
	7	-210×10	900	2		14.8	30		坡口
CL-4B	1	-1665×8	5710	1		597.0	597	1444	
	2	-100×10	1465	15		11.5	173		
	8	-1665×8	5110	1		534.3	534		
	9	-80×8	440	2		2.2	4		
	3	-80×8	500	4		2.5	10		
		4~7 同 CL-4Z					126		
CL-5Z	10	-1655×8	5710	2		593.5	1187	1515	
	11	-100×10	1455	16		11.4	182		
	12	L100×63×6	1455	1		11.0	11		
		3~5、7 同 CL-4Z					135		
CL-5B	10	-1655×8	5710	1		593.5	594	1436	
	11	-100×10	1455	15		11.4	171		
	12	L100×63×6	1455	1		11.0	11		
	13	-1655×8	5110	1		531.1	531		
		3、9 同 CL-4B					14		
		4、5、7 同 CL-4Z					115		
CL-6Z	14	-1630×8	5710	2		584.5	1169	1494	
	15	-100×10	1430	16		11.2	179		
	16	L100×63×6	1430	1		10.8	11		
		3~5、7 同 CL-4Z					135		
CL-6B	14	-1630×8	5710	1		584.5	585	1416	
	15	-100×10	1430	15		11.2	168		
	17	-1630×8	5110	1		523.1	523		
	16	L100×63×6	1430	1		10.8	11		
		3、9 同 CL-4B					14		
		4、5、7 同 CL-4Z					115		

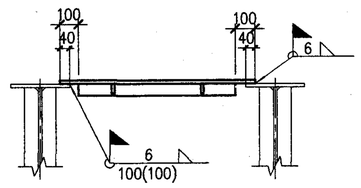

1-1

注:

1. 未注明长度的焊缝一律满焊。
2. 未注明的螺栓为M20;孔为d_0=21.5mm。

CL-4Z、CL-4B、CL-5Z、CL-5B、CL-6Z、CL-6B 详图							图集号	05G514-2
审核	马天鹏	校对	王越涛	设计	徐红志		页	41

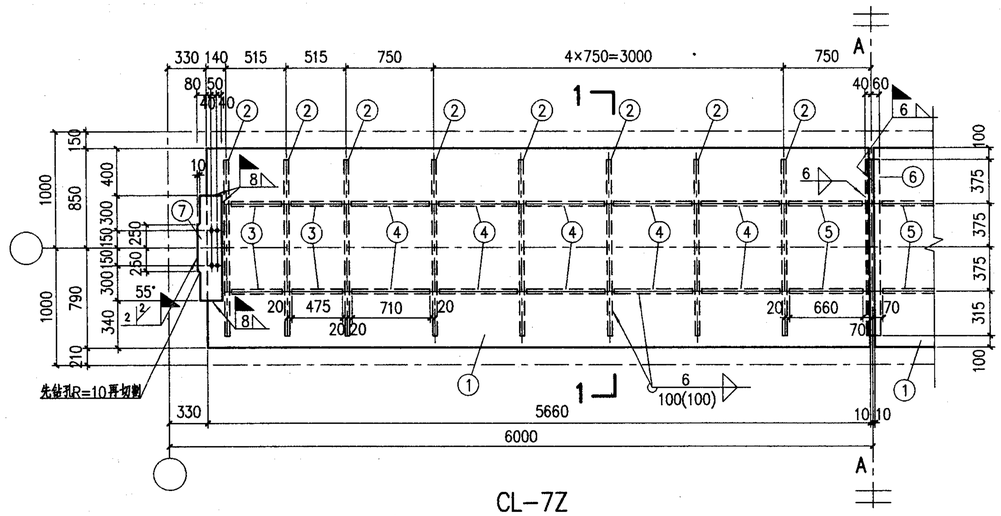

CL-7Z

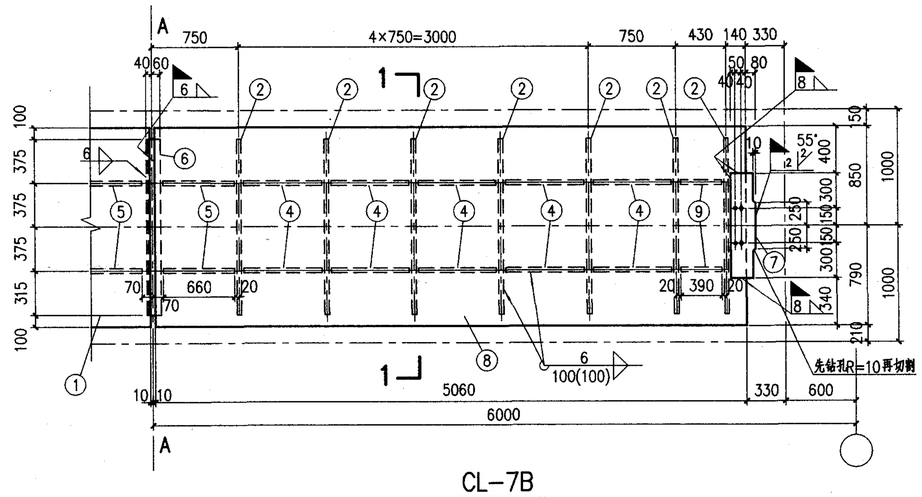

CL-7B

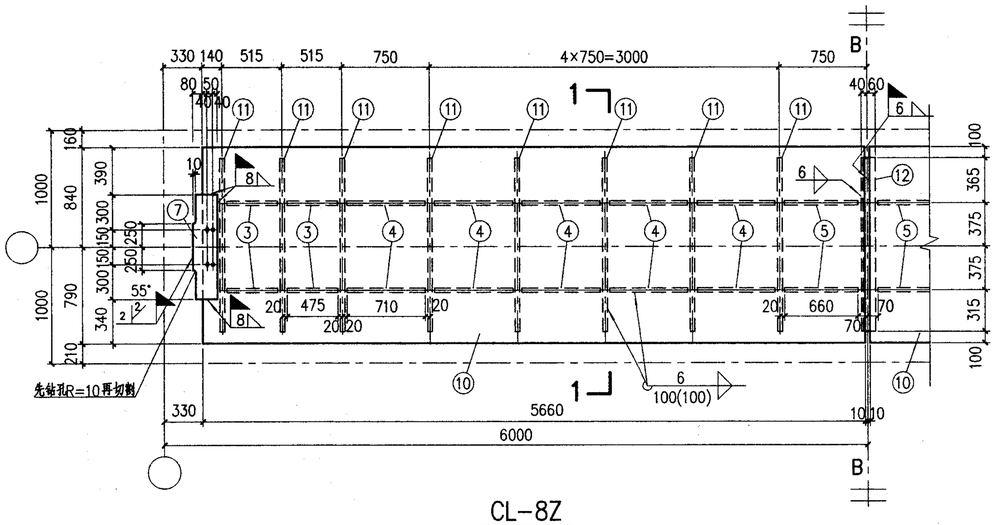

CL-8Z

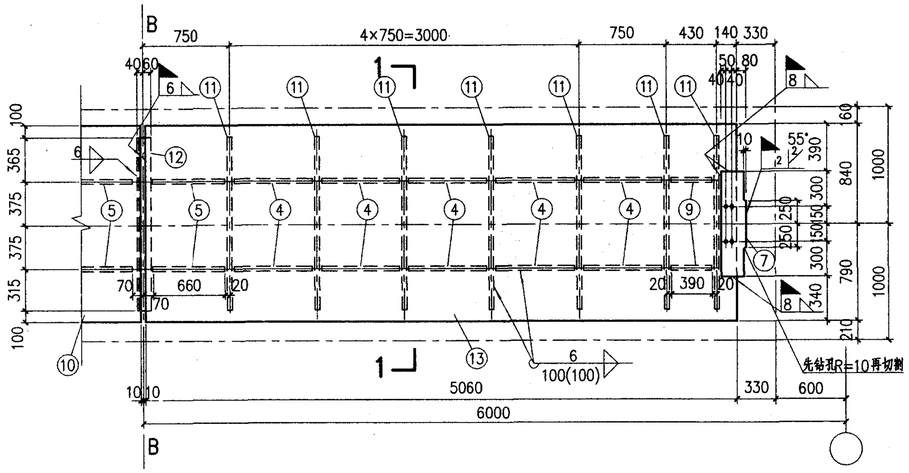

CL-8B

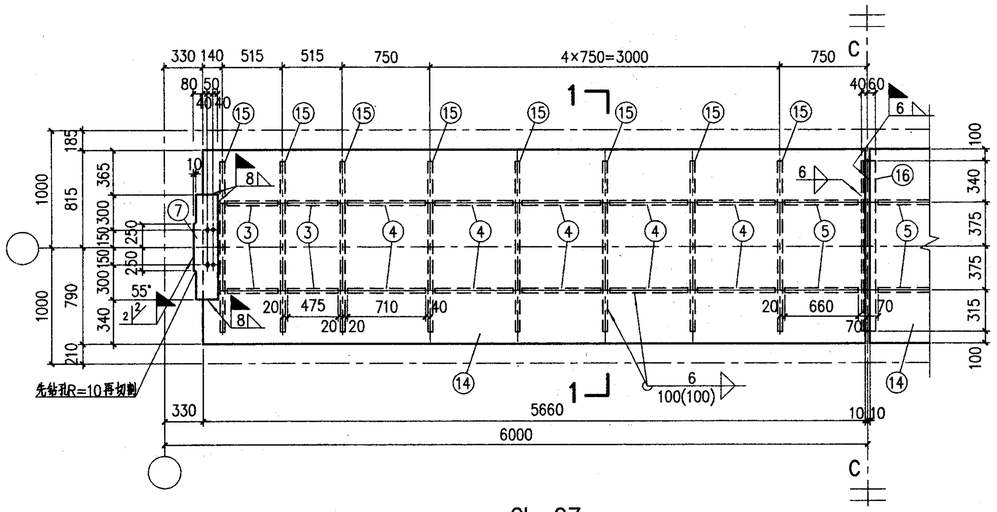

CL-9Z

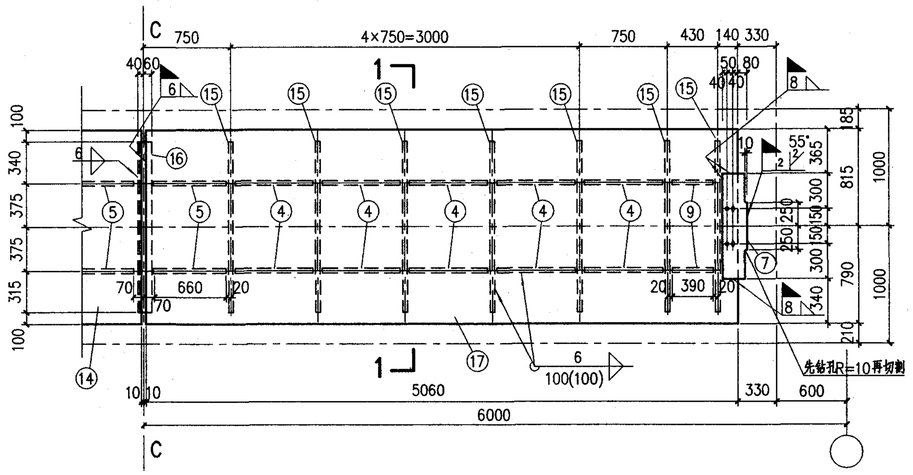

CL-9B

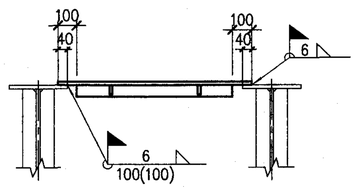

1-1

注:

1. 未注明长度的焊缝一律满焊。
2. 未注明的螺栓为M20;孔为d_0=21.5mm。

材料表

构件编号	件号	规格	长度(mm)	数量 正	数量 反	重量(Kg) 单重	重量(Kg) 共重	构件重	备注
CL-7Z	1	-1640×8	5660	2		582.9	1166	1492	
	2	-100×10	1440	16		11.3	181		
	3	-80×8	475	8		2.4	19		
	4	-80×8	710	20		3.6	72		
	5	-80×8	660	4		3.3	13		
	6	L100×63×6	1440	1		10.9	11		
	7	-210×10	900	2		14.8	30		坡口
CL-7B	1	-1640×8	5660	1		582.9	583	1414	
	2	-100×10	1440	15		11.3	170		
	8	-1640×8	5060	1		521.1	521		
	9	-80×8	390	2		2.0	4		
	3	-80×8	475	4		2.4	10		
		4~7 同 CL-7Z					126		
CL-8Z	10	-1630×8	5660	2		579.4	1159	1483	
	11	-100×10	1430	16		11.2	179		
	12	L100×63×6	1430	1		10.8	11		
		3~5、7 同 CL-7Z					134		
CL-8B	10	-1630×8	5660	1		579.4	579	1405	
	11	-100×10	1430	15		11.2	168		
	13	-1630×8	5060	1		518.0	518		
		3、9 同 CL-7B					14		
		4、5、7、12 同 CL-8Z					126		
CL-9Z	14	-1605×8	5660	2		570.5	1141	1462	
	15	-100×10	1405	16		11.0	176		
	16	L100×63×6	1405	1		10.6	11		
		3~5、7 同 CL-7Z					134		
CL-9B	14	-1605×8	5660	1		570.5	571	1386	
	15	-100×10	1405	15		11.0	165		
	17	-1605×8	5060	1		510.0	510		
	16	L100×63×6	1405	1		10.6	11		
		3、9 同 CL-7B					14		
		4、5、7 同 CL-7Z					115		

CL-7Z、CL-7B、CL-8Z、CL-8B、CL-9Z、CL-9B 详图								图集号	05G514-2
审核	马天鹏	马天鹏	校对	王越涛	王越涛	设计	徐红志	徐红志	页 42

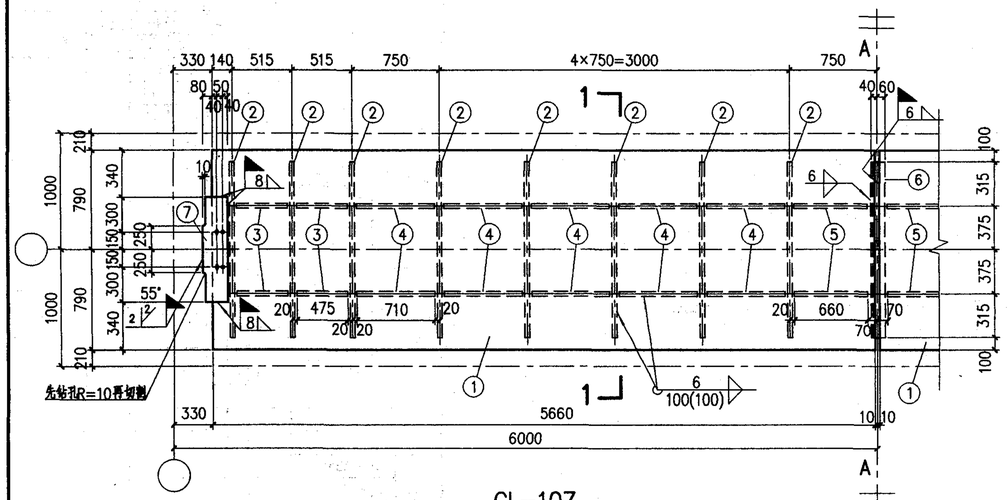

CL-10Z

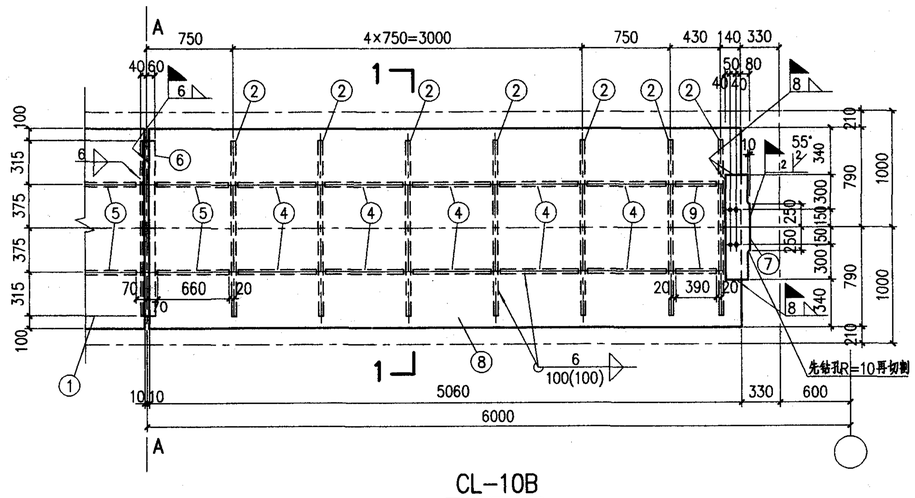

CL-10B

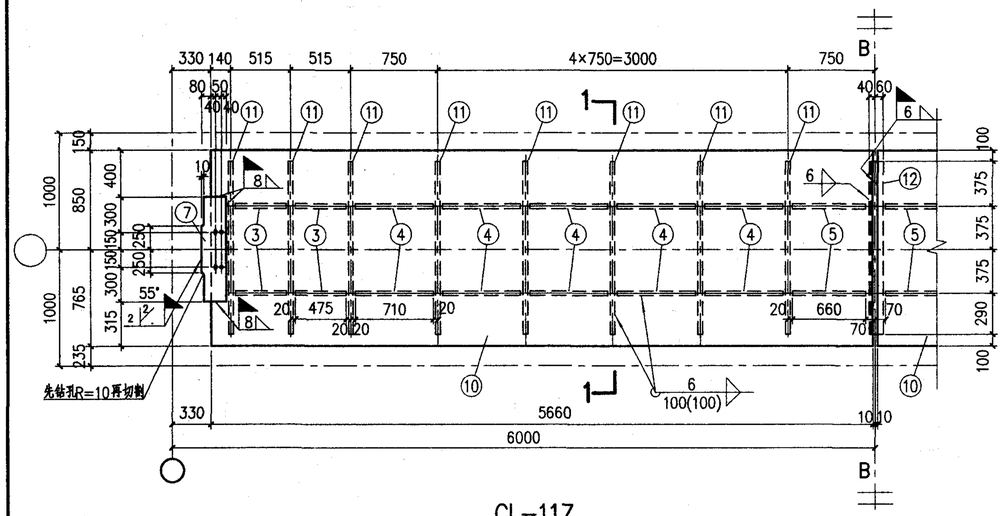

CL-11Z

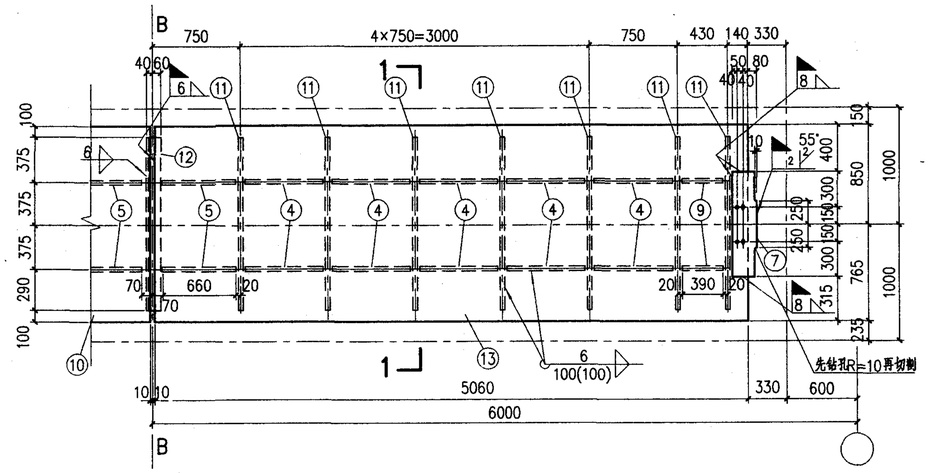

CL-11B

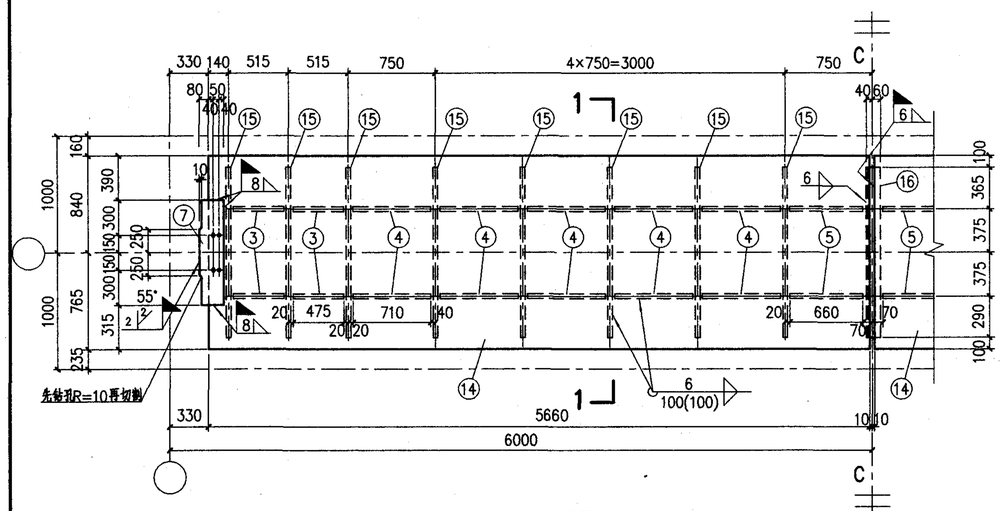

CL-12Z

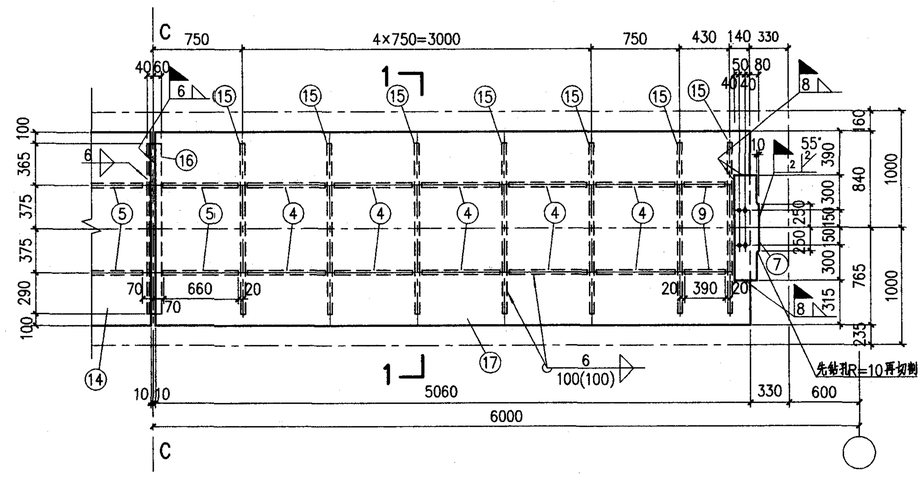

CL-12B

材料表

构件编号	件号	规格	长度(mm)	数量 正	数量 反	重量(Kg) 单重	重量(Kg) 共重	构件重	备注
CL-10Z	1	-1580×8	5660	2		561.6	1123	1440	
	2	-100×10	1380	16		10.8	173		
	3	-80×8	475	8		2.4	19		
	4	-80×8	710	20		3.6	72		
	5	-80×8	660	4		3.3	13		
	6	L100×63×6	1380	1		10.4	10		
	7	-210×10	900	2		14.8	30		坡口
CL-10B	1	-1580×8	5660	1		561.6	562	1365	
	2	-100×10	1380	15		10.8	162		
	8	-1580×8	5060	1		502.1	502		
	9	-80×8	390	2		2.0	4		
	3	-80×8	475	4		2.4	10		
		4~7 同CL-10Z					125		
CL-11Z	10	-1615×8	5660	2		574.0	1148	1471	
	11	-100×10	1415	16		11.1	178		
	12	L100×63×6	1415	1		10.7	11		
		3~5、7 同CL-10Z					134		
CL-11B	10	-1615×8	5660	1		574.0	574	1394	
	11	-100×10	1415	15		11.1	167		
	13	-1615×8	5060	1		513.2	513		
		3、9 同CL-10B					14		
		4、5、7、12 同CL-11Z					126		
CL-12Z	14	-1605×8	5660	2		570.5	1141	1462	
	15	-100×10	1405	16		11.0	176		
	16	L100×63×6	1405	1		10.6	11		
		3~5、7 同CL-10Z					134		
CL-12B	14	-1605×8	5660	1		570.5	571	1386	
	15	-100×10	1405	15		11.0	165		
	17	-1605×8	5060	1		510.0	510		
	16	L100×63×6	1405	1		10.6	11		
		3、9 同CL-10B					14		
		4、5、7 同CL-10Z					115		

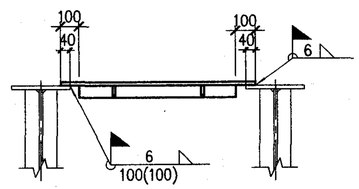

1-1

注:
1. 未注明长度的焊缝一律满焊。
2. 未注明的螺栓为M20;孔为d_0=21.5mm。

CL-10Z、CL-10B、CL-11Z、CL-11B、CL-12Z、CL-12B 详图							图集号	05G514-2
审核	马天鹏	校对	王越涛	设计	徐红志		页	43

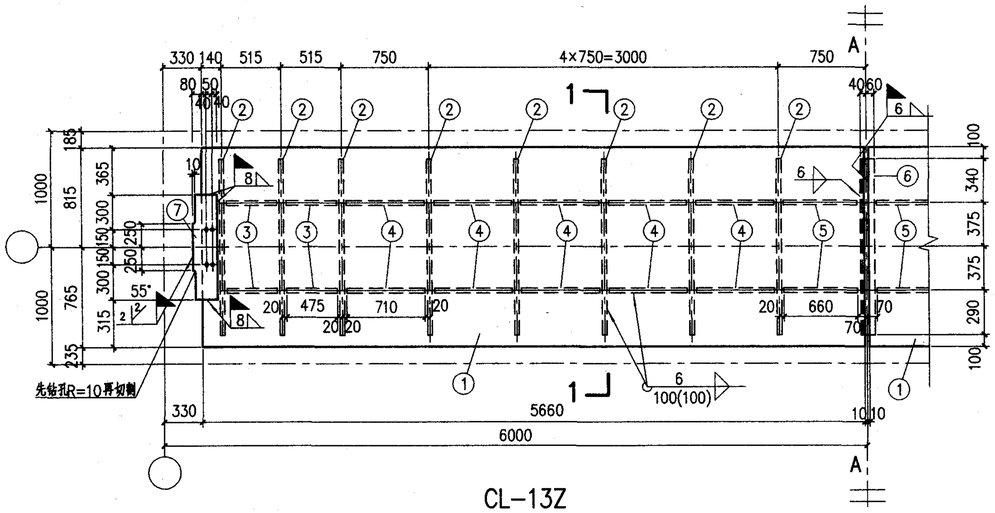

CL-13Z

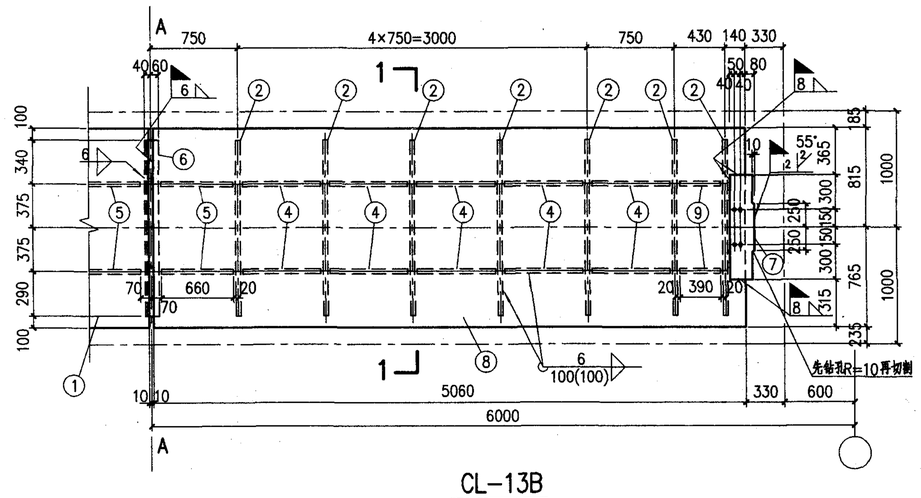

CL-13B

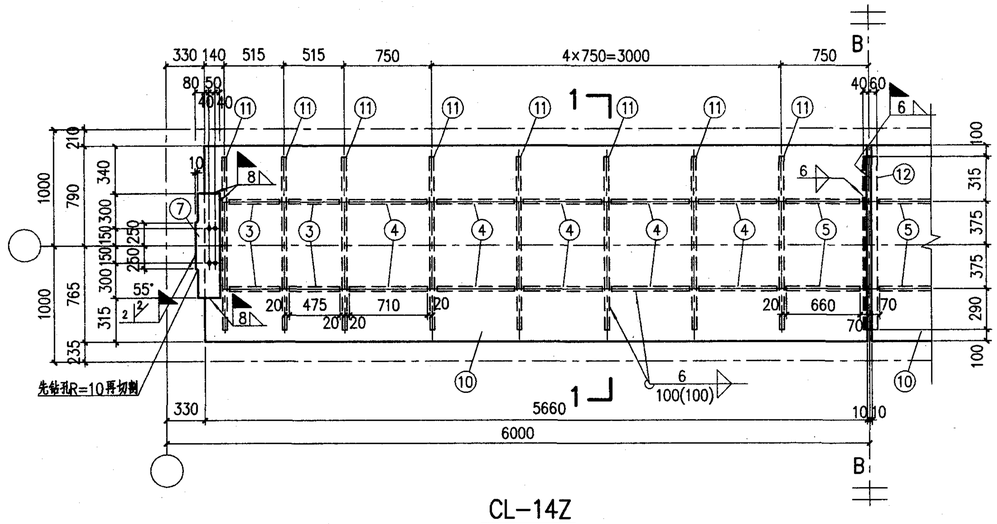

CL-14Z

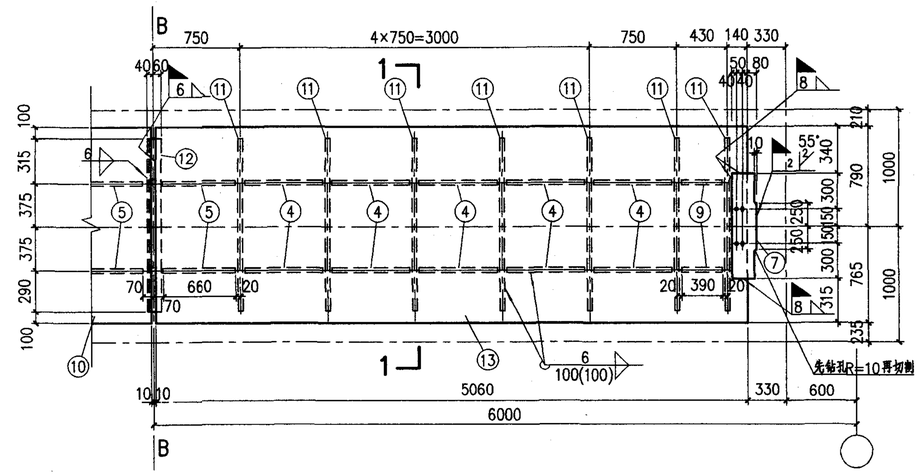

CL-14B

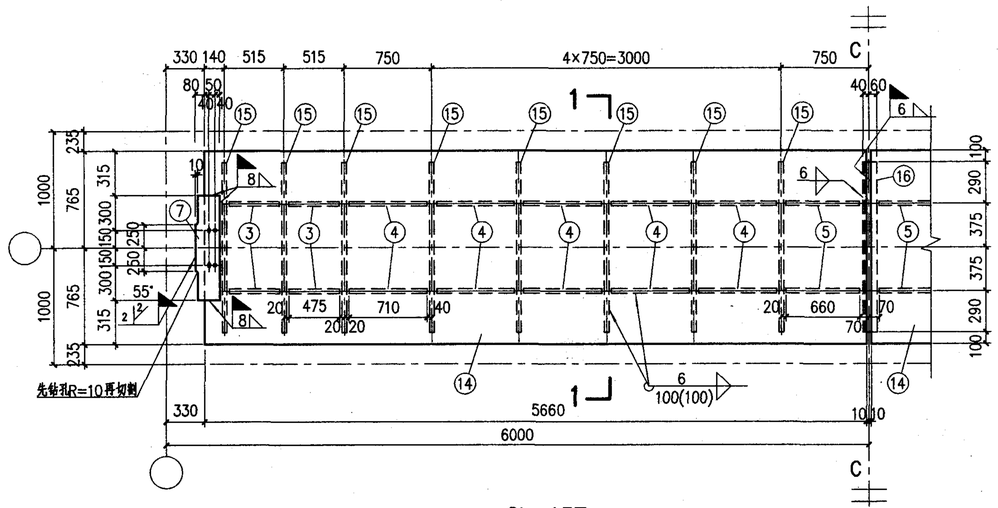

CL-15Z

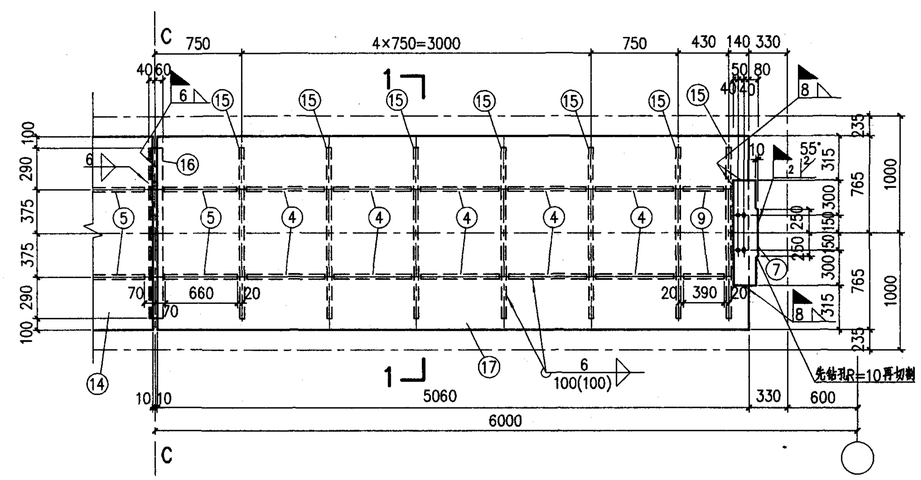

CL-15B

材料表

构件编号	件号	规格	长度(mm)	数量 正	数量 反	重量(Kg) 单重	重量(Kg) 共重	构件重	备注
CL-13Z	1	-1580×8	5660	2		561.6	1123	1440	
	2	-100×10	1380	16		10.8	173		
	3	-80×8	475	8		2.4	19		
	4	-80×8	710	20		3.6	72		
	5	-80×8	660	4		3.3	13		
	6	L100×63×6	1380	1		10.4	10		
	7	-210×10	900	2		14.8	30		坡口
CL-13B	1	-1580×8	5660	1		561.6	562	1365	
	2	-100×10	1380	15		10.8	162		
	8	-1580×8	5060	1		502.1	502		
	9	-80×8	390	2		2.0	4		
	3	-80×8	475	4		2.4	10		
	4~7 同 CL-13Z						125		
CL-14Z	10	-1555×8	5660	2		552.7	1105	1419	
	11	-100×10	1355	16		10.6	170		
	12	L100×63×6	1355	1		10.2	10		
	3~5、7 同 CL-13Z						134		
CL-14B	10	-1555×8	5660	1		552.7	553	1345	
	11	-100×10	1355	15		10.6	159		
	13	-1555×8	5060	1		494.1	494		
	3、9 同 CL-13B						14		
	4、5、7、12 同 CL-14Z						125		
CL-15Z	14	-1530×8	5660	2		543.8	1088	1398	
	15	-100×10	1330	16		10.4	166		
	16	L100×63×6	1330	1		10.0	10		
	3~5、7 同 CL-13Z						134		
CL-15B	14	-1530×8	5660	1		543.8	544	1325	
	15	-100×10	1330	15		10.4	156		
	17	-1530×8	5060	1		486.2	486		
	16	L100×63×6	1330	1		10.0	10		
	3、9 同 CL-13B						14		
	4、5、7 同 CL-13Z						115		

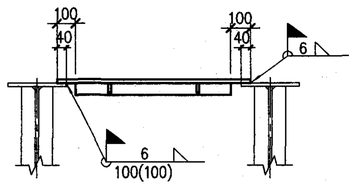

1-1

注:

1. 未注明长度的焊缝一律满焊。
2. 未注明的螺栓为M20;孔为d_0=21.5mm。

CL-13Z、CL-13B、CL-14Z、CL-14B、CL-15Z、CL-15B 详图						图集号	05G514-2
审核 马天鹏	校对 王越涛	设计 徐红志				页	44

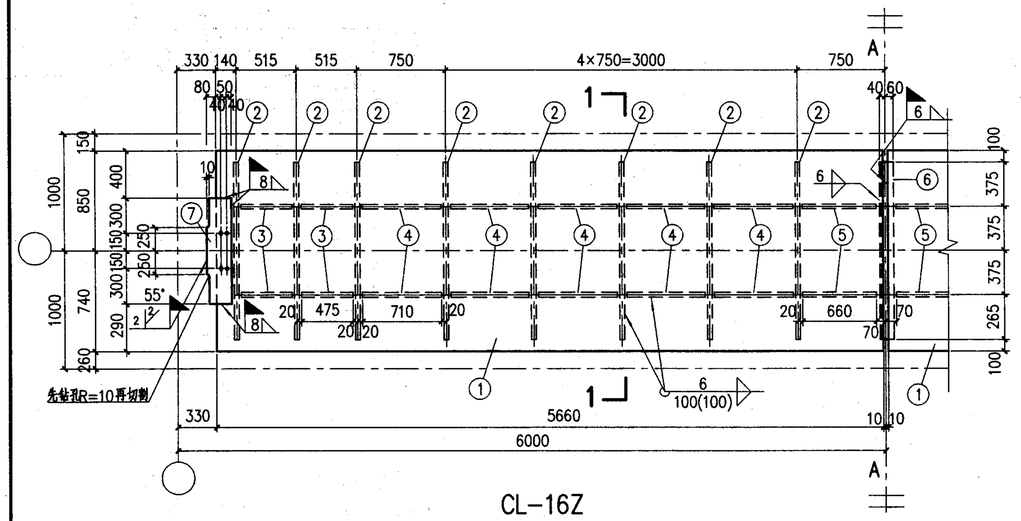

CL-16Z

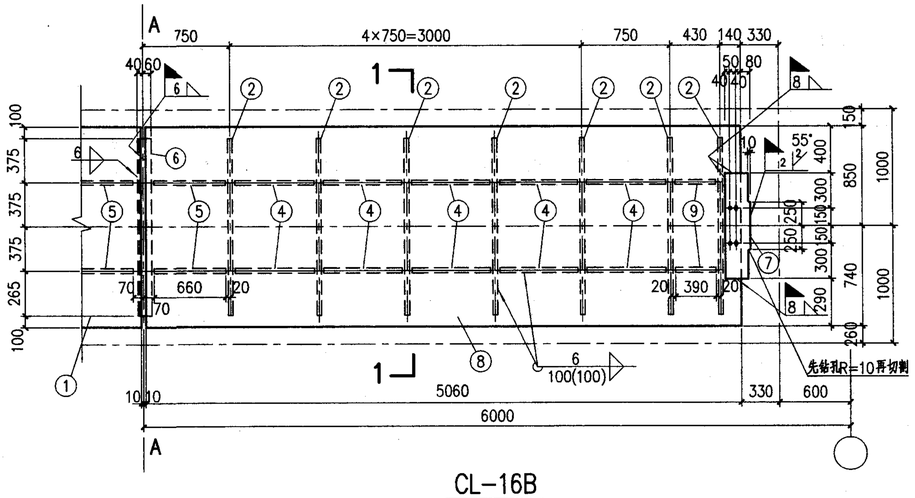

CL-16B

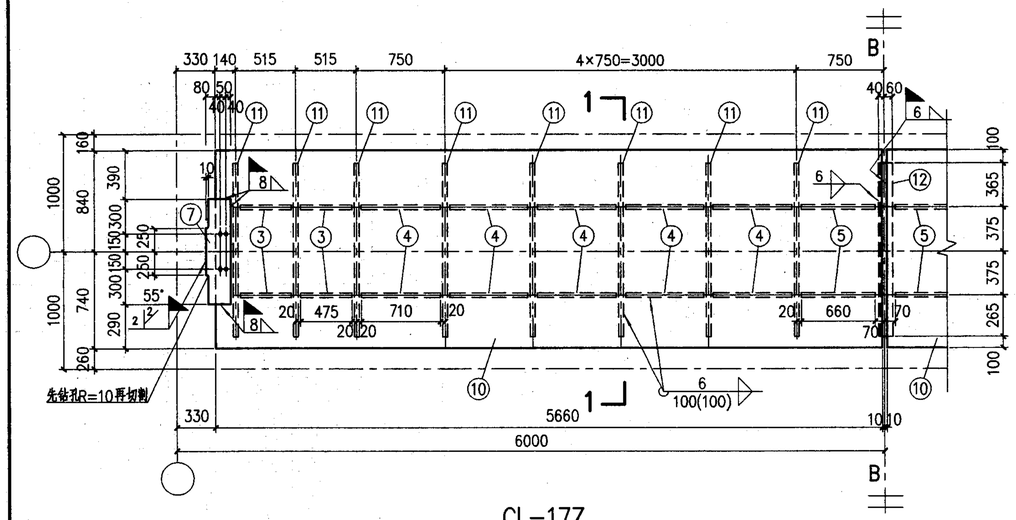

CL-17Z

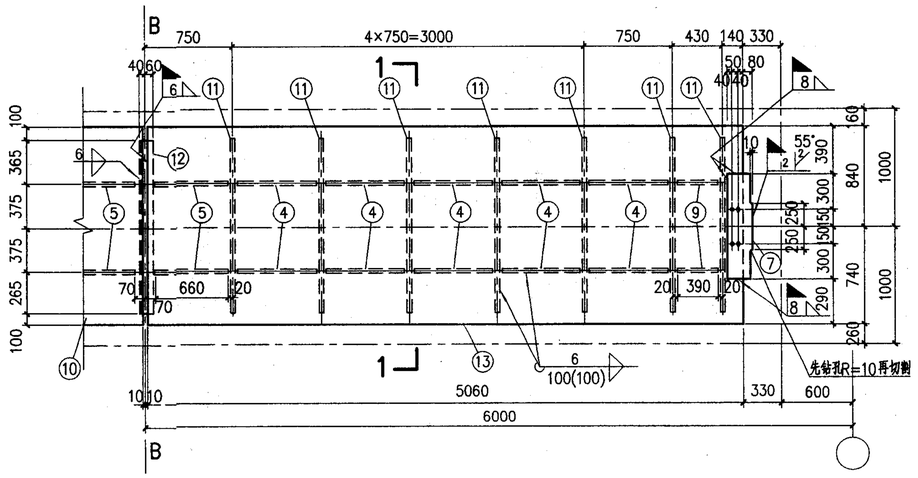

CL-17B

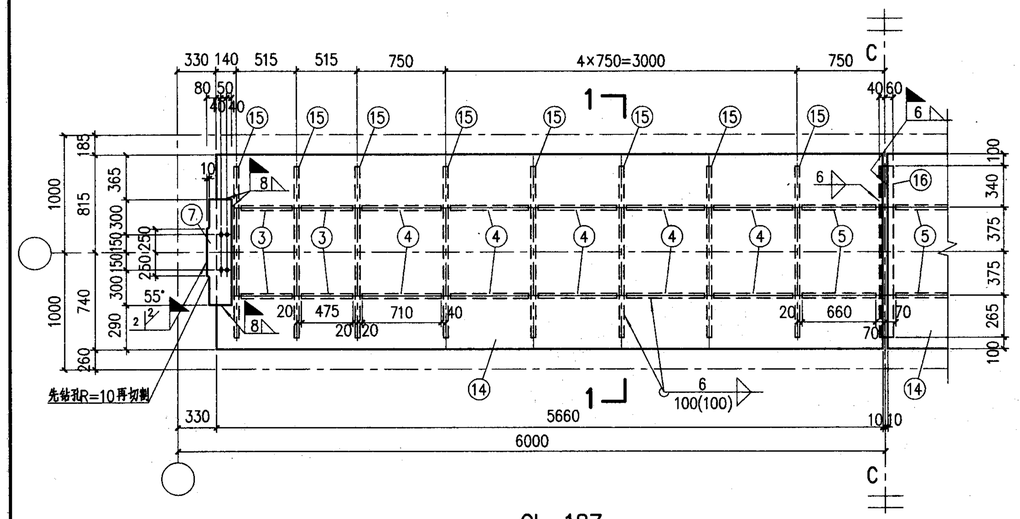

CL-18Z

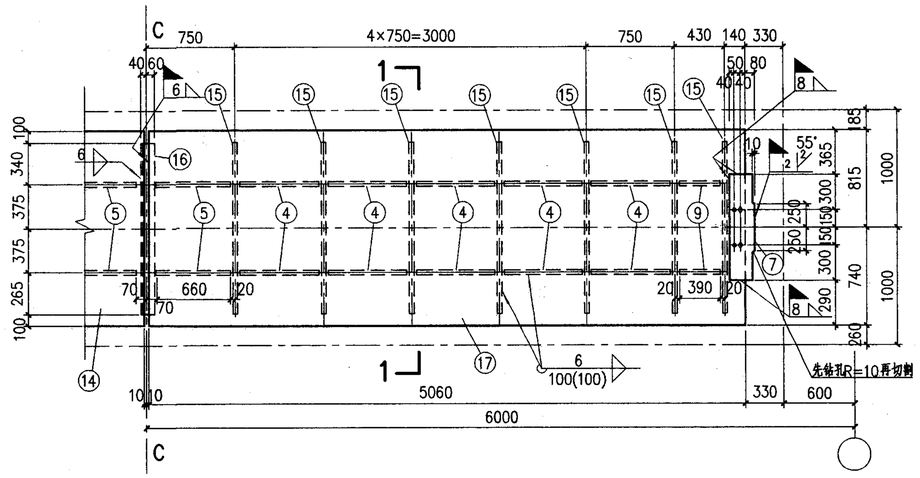

CL-18B

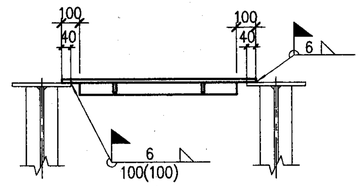

1-1

注:

1. 未注明长度的焊缝一律满焊。
2. 未注明的螺栓为M20;孔为d_0=21.5mm。

材料表

构件编号	件号	规格	长度(mm)	数量 正	数量 反	重量(Kg) 单重	重量(Kg) 共重	构件重	备注
CL-16Z	1	-1590×8	5660	2		565.2	1130	1449	
	2	-100×10	1390	16		10.9	174		
	3	-80×8	475	8		2.4	19		
	4	-80×8	710	20		3.6	72		
	5	-80×8	660	4		3.3	13		
	6	L100×63×6	1390	1		10.5	11		
	7	-210×10	900	2		14.8	30		坡口
CL-16B	1	-1590×8	5660	1		565.2	565	1374	
	2	-100×10	1390	15		10.9	164		
	8	-1590×8	5060	1		505.3	505		
	9	-80×8	390	2		2.0	4		
	3	-80×8	475	4		2.4	10		
		4~7同CL-16Z					126		
CL-17Z	10	-1580×8	5660	2		561.6	1123	1440	
	11	-100×10	1380	16		10.8	173		
	12	L100×63×6	1380	1		10.4	10		
		3~5、7 同 CL-16Z					134		
CL-17B	10	-1580×8	5660	1		561.6	562	1366	
	11	-100×10	1380	15		10.8	162		
	13	-1580×8	5060	1		502.1	502		
		3、9 同 CL-16B					14		
		4、5、7、12 同 CL-17Z					126		
CL-18Z	14	-1555×8	5660	2		552.7	1105	1419	
	15	-100×10	1355	16		10.6	170		
	16	L100×63×6	1355	1		10.2	10		
		3~5、7 同 CL-16Z					134		
CL-18B	14	-1555×8	5660	1		552.7	553	1345	
	15	-100×10	1355	15		10.6	159		
	17	-1555×8	5060	1		494.1	494		
	16	L100×63×6	1355	1		10.2	10		
		3、9 同 CL-16B					14		
		4、5、7 同 CL-16Z					115		

CL-16Z、CL-16B、CL-17Z、CL-17B、CL-18Z、CL-18B 详图						图集号	05G514-2
审核	马天鹏	校对	王越涛	设计	徐红志	页	45

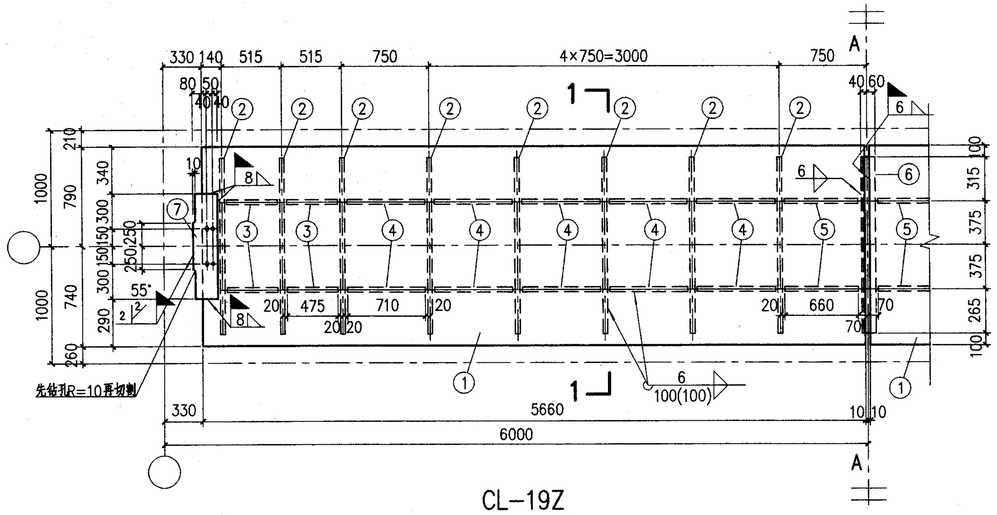

CL-19Z

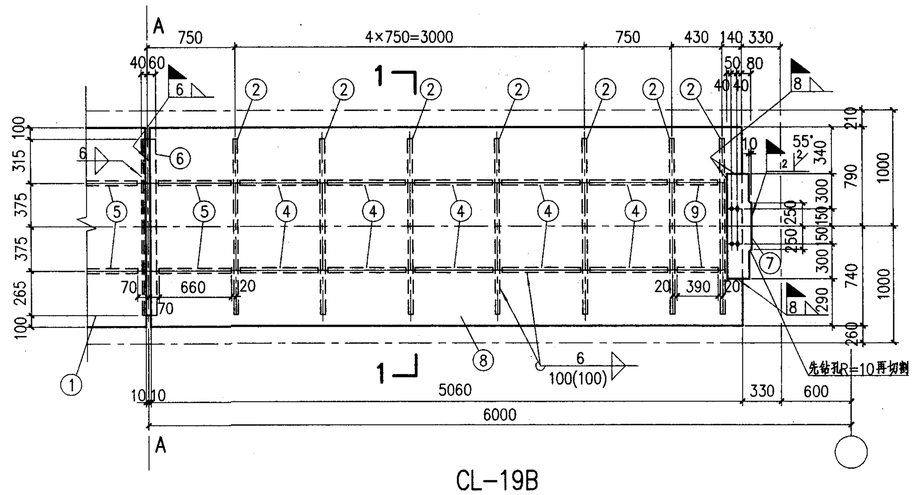

CL-19B

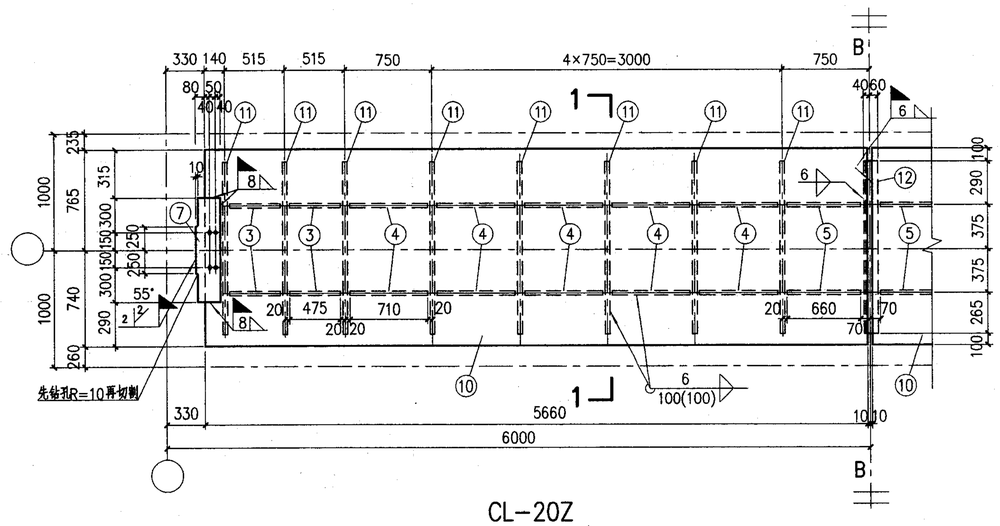

CL-20Z

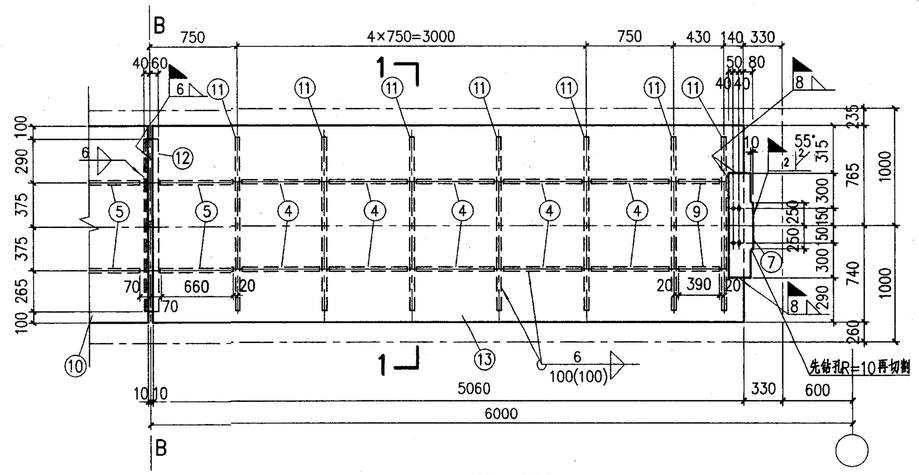

CL-20B

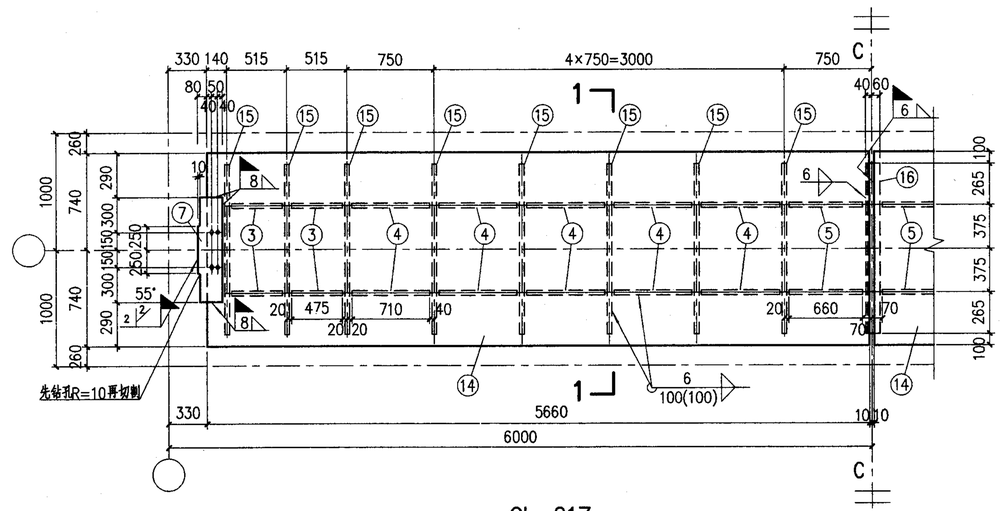

CL-21Z

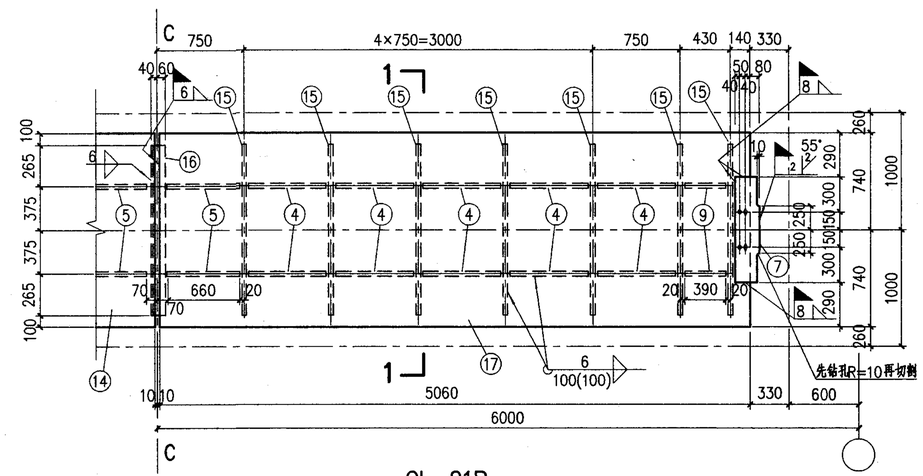

CL-21B

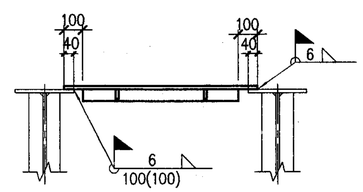

1-1

注:

1. 未注明长度的焊缝一律满焊。
2. 未注明的螺栓为M20;孔为d_0=21.5mm。

材料表

构件编号	件号	规格	长度(mm)	数量 正	数量 反	重量(Kg) 单重	重量(Kg) 共重	构件重	备注
CL-19Z	1	-1530×8	5660	2		543.8	1088	1398	
	2	-100×10	1330	16		10.4	166		
	3	-80×8	475	8		2.4	19		
	4	-80×8	710	20		3.6	72		
	5	-80×8	660	4		3.3	13		
	6	L100×63×6	1330	1		10	10		
	7	-210×10	900	2		14.8	30		坡口
CL-19B	1	-1530×8	5660	1		543.8	544	1325	
	2	-100×10	1330	15		10.4	156		
	8	-1530×8	5060	1		486.2	486		
	9	-80×8	390	2		2.0	4		
	3	-80×8	475	4		2.4	10		
		4~7同CL-19Z					125		
CL-20Z	10	-1505×8	5660	2		534.9	1070	1377	
	11	-100×10	1305	16		10.2	163		
	12	L100×63×6	1305	1		9.9	10		
		3~5、7同CL-19Z					134		
CL-20B	10	-1505×8	5660	1		534.9	535	1305	
	11	-100×10	1305	15		10.2	153		
	13	-1505×8	5060	1		478.2	478		
		3、9同CL-19B					14		
		4、5、7、12同CL-20Z					125		
CL-21Z	14	-1480×8	5660	2		526.1	1052	1356	
	15	-100×10	1280	16		10.0	160		
	16	L100×63×6	1280	1		9.7	10		
		3~5、7同CL-19Z					134		
CL-21B	14	-1480×8	5660	1		526.1	526	1285	
	15	-100×10	1280	15		10.0	150		
	17	-1480×8	5060	1		470.3	470		
	16	L100×63×6	1280	1		9.7	10		
		3、9同CL-19B					14		
		4、5、7同CL-19Z					115		

CL-19Z、CL-19B、CL-20Z、CL-20B、CL-21Z、CL-21B 详图		图集号	05G514-2
审核 马天鹏	校对 王越涛	设计 徐红志	页 46

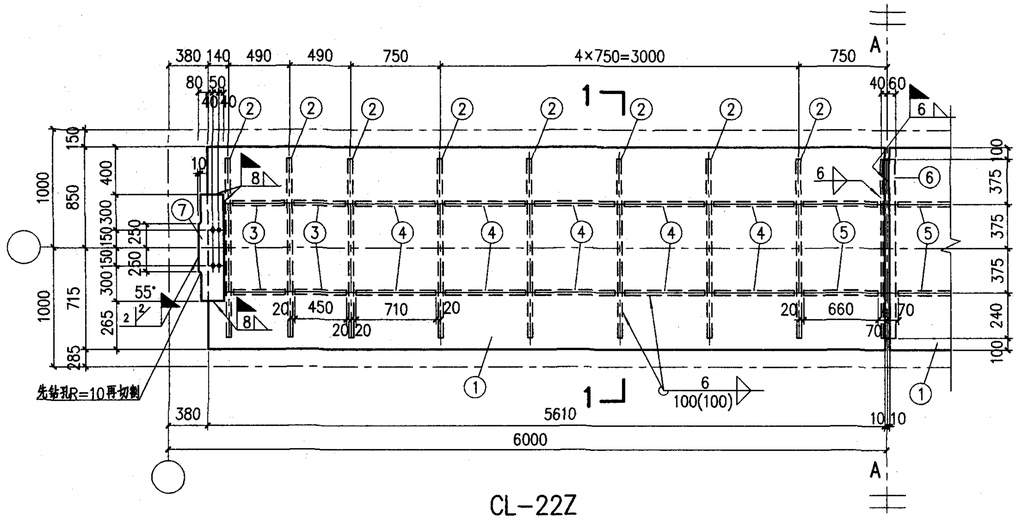

CL-22Z

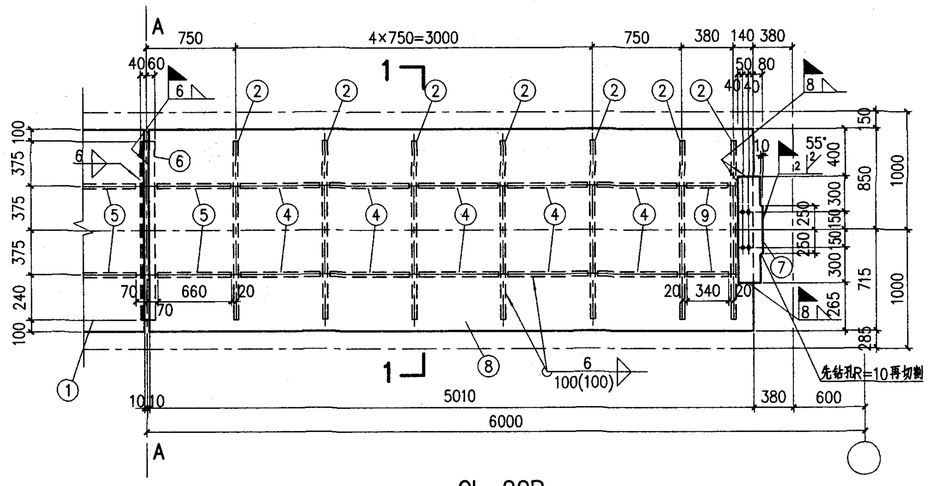

CL-22B

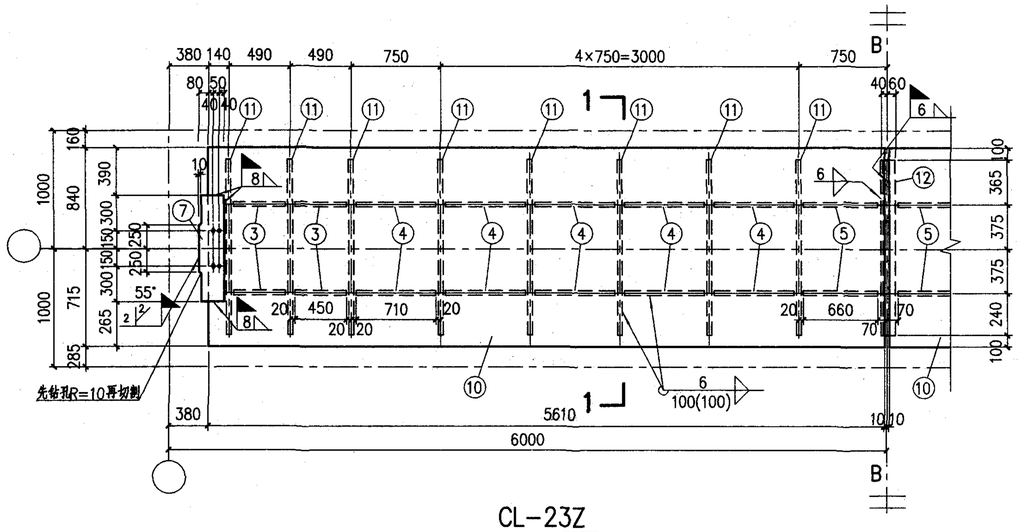

CL-23Z

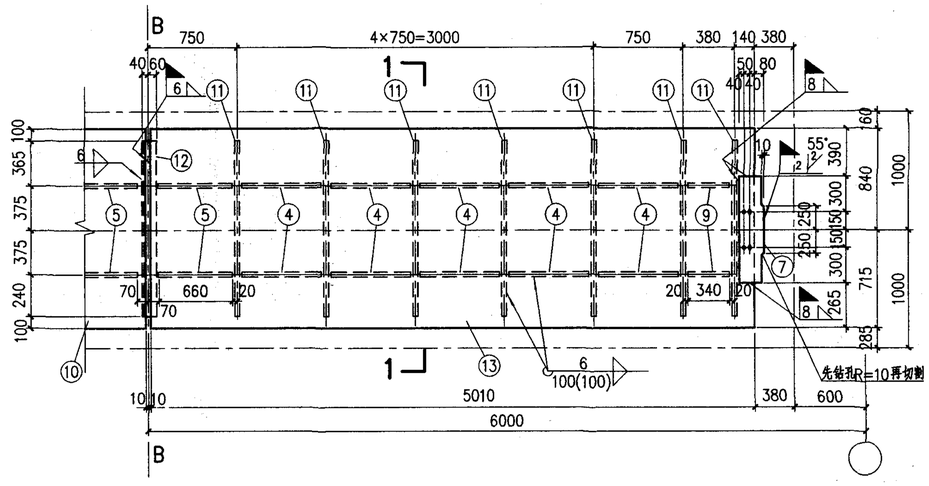

CL-23B

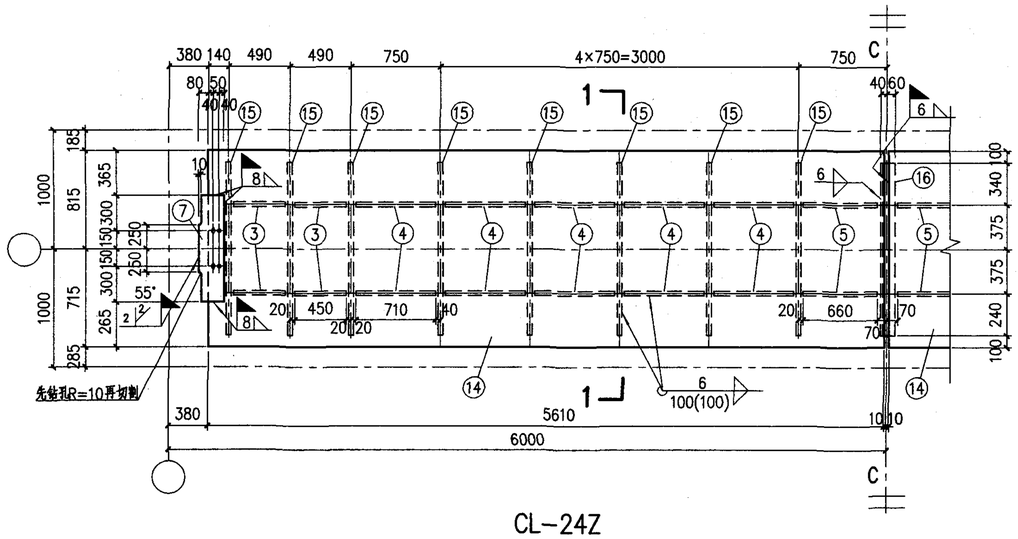

CL-24Z

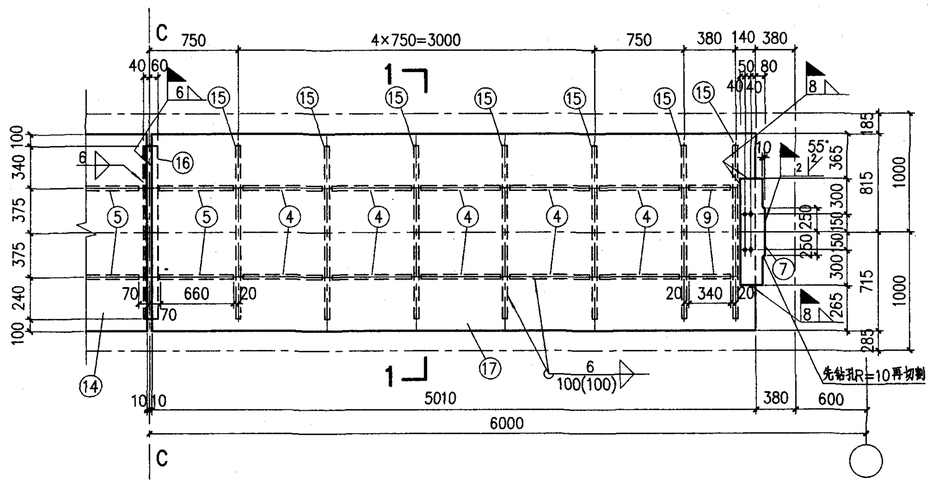

CL-24B

材料表

构件编号	件号	规格	长度(mm)	数量 正	数量 反	重量(Kg) 单重	重量(Kg) 共重	重量(Kg) 构件重	备注
CL-22Z	1	-1565×8	5610	2		551.4	1103	1417	
	2	-100×10	1365	16		10.7	171		
	3	-80×8	450	8		2.3	18		
	4	-80×8	710	20		3.6	72		
	5	-80×8	660	4		3.3	13		
	6	L100×63×6	1365	1		10.3	10		
	7	-210×10	900	2		14.8	30		坡口
CL-22B	1	-1565×8	5610	1		551.4	551	1341	
	2	-100×10	1365	15		10.7	161		
	8	-1565×8	5010	1		492.4	492		
	9	-80×8	340	2		1.7	3		
	3	-80×8	450	4		2.3	9		
		4~7同CL-22Z					125		
CL-23Z	10	-1555×8	5610	2		547.8	1096	1409	
	11	-100×10	1355	16		10.6	170		
	12	L100×63×6	1355	1		10.2	10		
		3~5、7同CL-22Z					133		
CL-23B	10	-1555×8	5610	1		547.8	548	1334	
	11	-100×10	1355	15		10.6	159		
	13	-1555×8	5010	1		489.2	489		
		3、9同CL-22B					13		
		4、5、7、12同CL-23Z					125		
CL-24Z	14	-1530×8	5610	2		539.0	1078	1387	
	15	-100×10	1330	16		10.4	166		
	16	L100×63×6	1305	1		9.9	10		
		3~5、7同CL-22Z					133		
CL-24B	14	-1530×8	5610	1		539.0	539	1314	
	15	-100×10	1330	15		10.4	156		
	17	-1530×8	5010	1		481.4	481		
	16	L100×63×6	1330	1		10.0	10		
		3、9同CL-22B					13		
		4、5、7同CL-22Z					115		

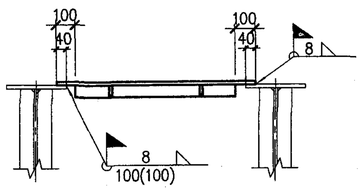

1—1

注:

1. 未注明长度的焊缝一律满焊。
2. 未注明的螺栓为M20;孔为d_0=21.5mm。

CL-22Z、CL-22B、CL-23Z、CL-23B、CL-24Z、CL-24B 详图						图集号	05G514-2
审核	马天鹏	校对	王越涛	设计	徐红志	页	47

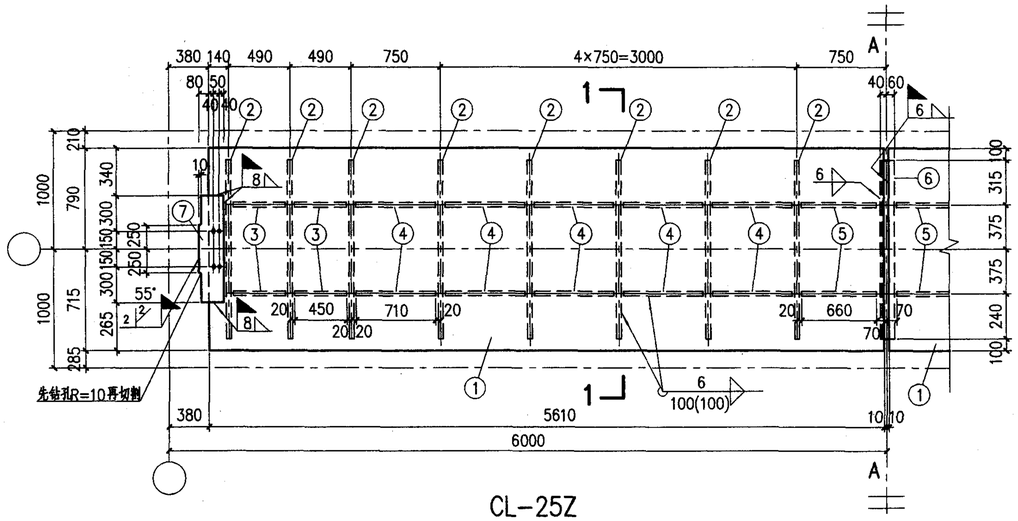

CL-25Z

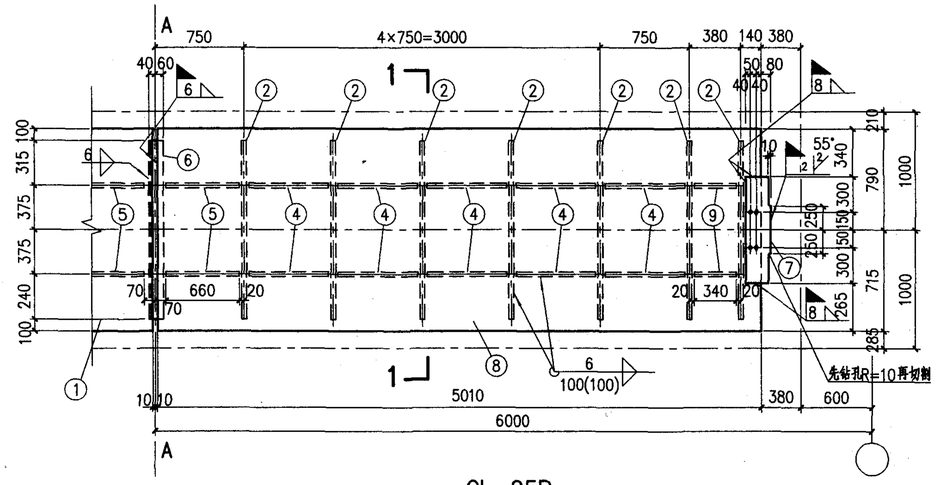

CL-25B

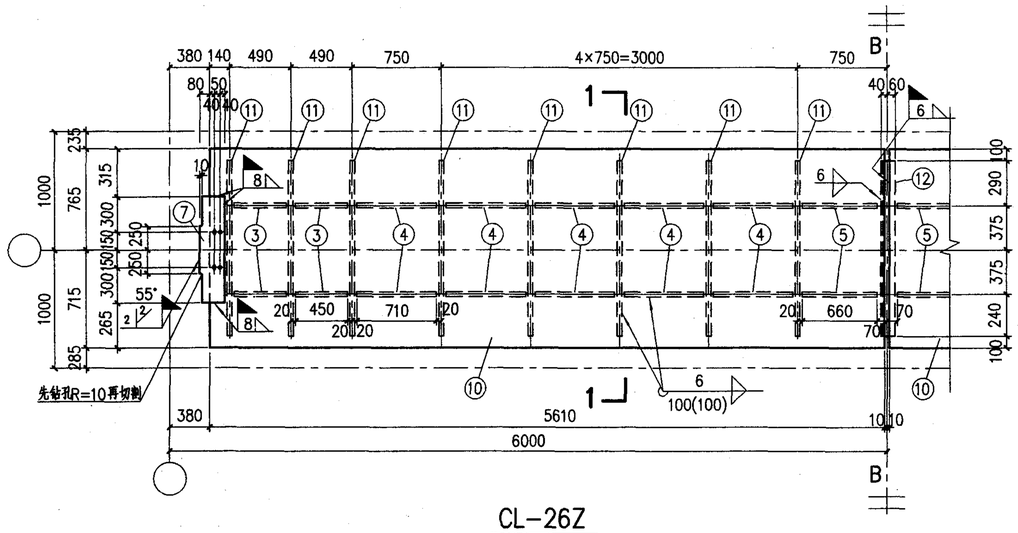

CL-26Z

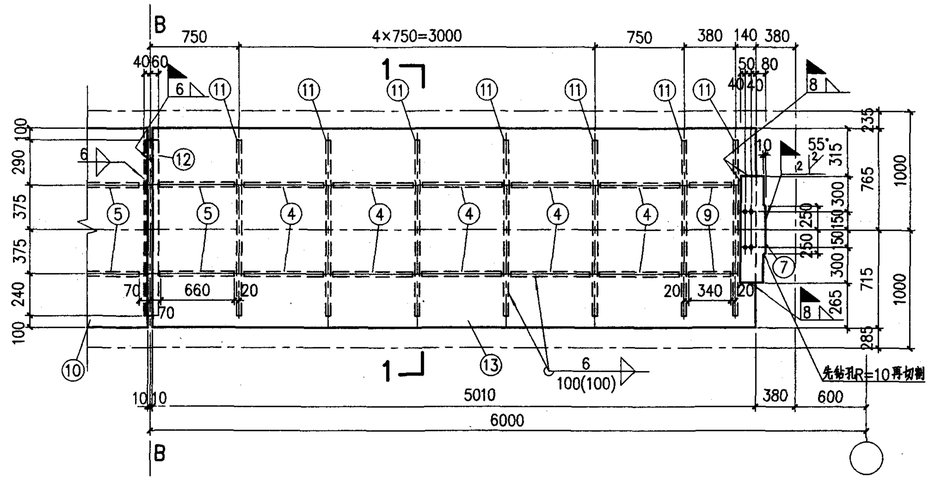

CL-26B

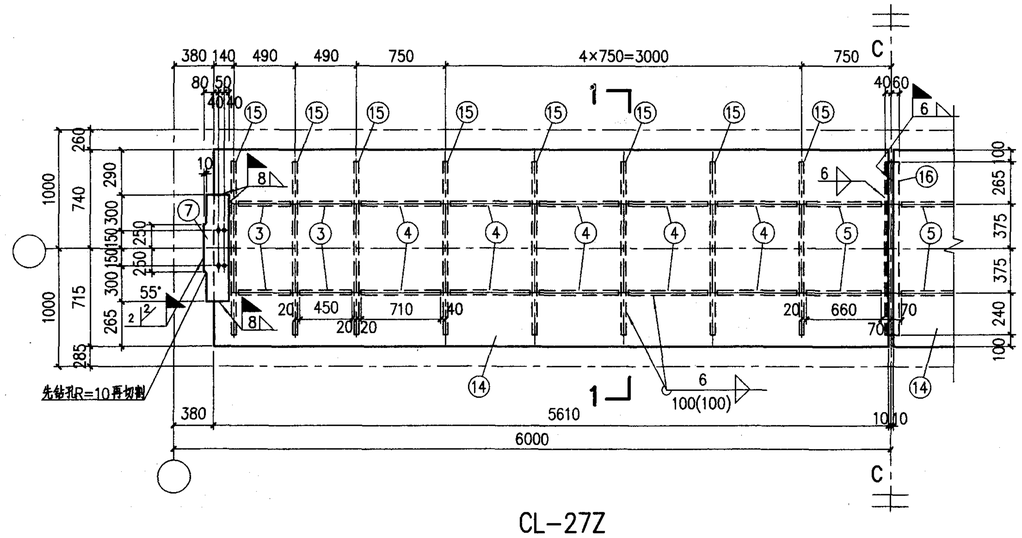

CL-27Z

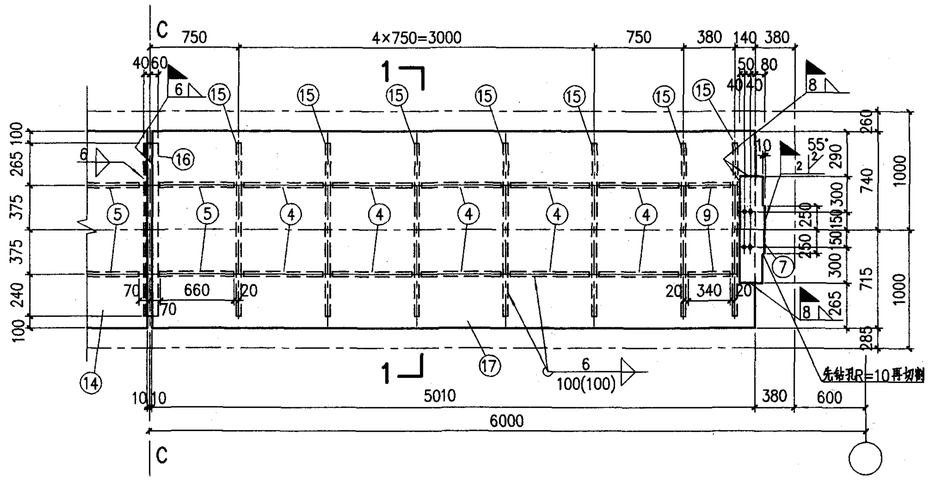

CL-27B

材料表

构件编号	件号	规格	长度(mm)	数量 正	数量 反	重量(Kg) 单重	重量(Kg) 共重	重量(Kg) 构件重	备注
CL-25Z	1	-1505×8	5610	2		530.2	1060	1366	
	2	-100×10	1305	16		10.2	163		
	3	-80×8	450	8		2.3	18		
	4	-80×8	710	20		3.6	72		
	5	-80×8	660	4		3.3	13		
	6	L100×63×6	1305	1		9.9	10		
	7	-210×10	900	2		14.8	30		坡口
CL-25B	1	-1505×8	5610	1		530.2	530	1294	
	2	-100×10	1305	15		10.2	153		
	8	-1505×8	5010	1		473.5	474		
	9	-80×8	340	2		1.7	3		
	3	-80×8	450	4		2.3	9		
		4~7同CL-25Z					125		
CL-26Z	10	-1480×8	5610	2		521.4	1043	1346	
	11	-100×10	1280	16		10.0	160		
	12	L100×63×6	1280	1		9.7	10		
		3~5、7同CL-25Z					133		
CL-26B	10	-1480×8	5610	1		521.4	521	1275	
	11	-100×10	1280	15		10.0	150		
	13	-1480×8	5010	1		465.6	466		
		3、9同CL-25B					13		
		4、5、7、12同CL-26Z					125		
CL-27Z	14	-1455×8	5610	2		512.6	1025	1326	
	15	-100×10	1255	16		9.9	158		
	16	L100×63×6	1255	1		9.5	10		
		3~5、7同CL-25Z					133		
CL-27B	14	-1455×8	5610	1		512.6	513	1258	
	15	-100×10	1255	15		9.9	149		
	17	-1455×8	5010	1		457.8	458		
	16	L100×63×6	1255	1		9.5	10		
		3、9同CL-25B					13		
		4、5、7同CL-25Z					115		

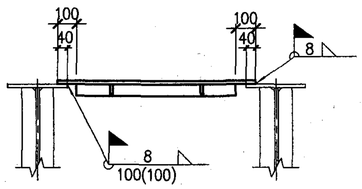

1-1

注:

1. 未注明长度的焊缝一律满焊。
2. 未注明的螺栓为M20;孔为d_0=21.5mm。

CL-25Z、CL-25B、CL-26Z、CL-26B、CL-27Z、CL-27B 详图						图集号	05G514-2
审核	马天鹏	校对	王越涛	设计	徐红志	页	48

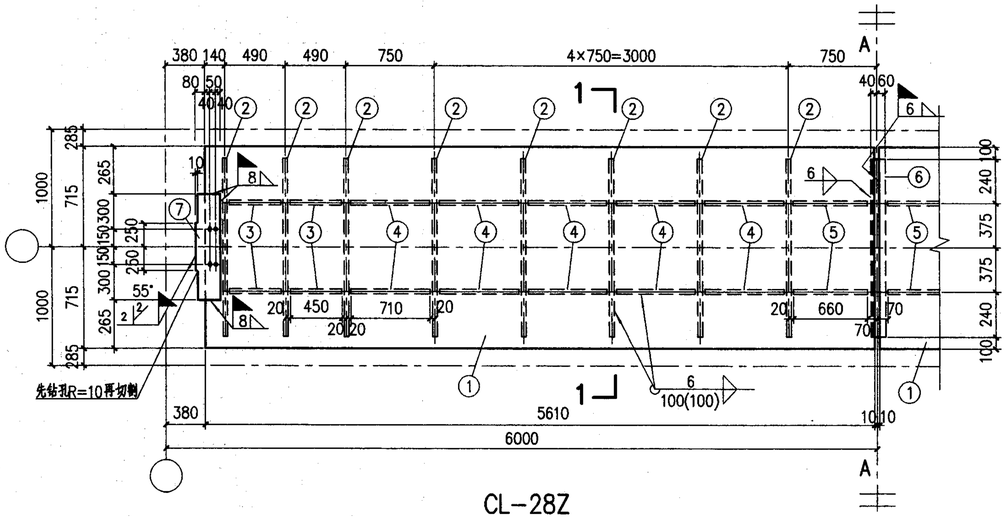

CL-28Z

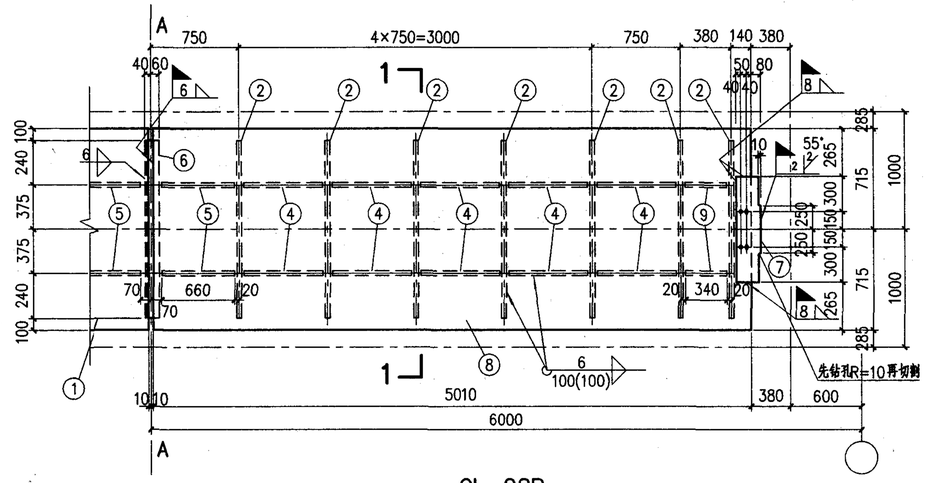

CL-28B

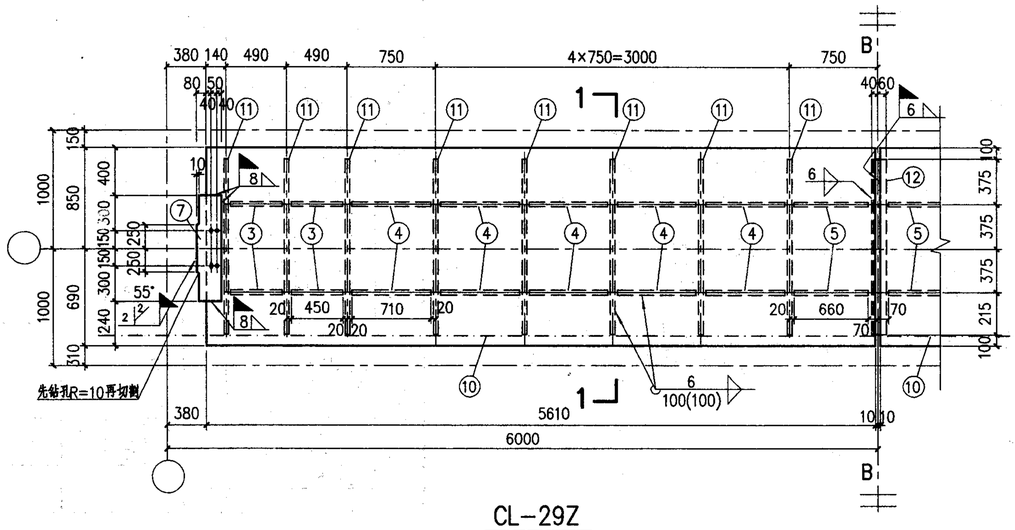

CL-29Z

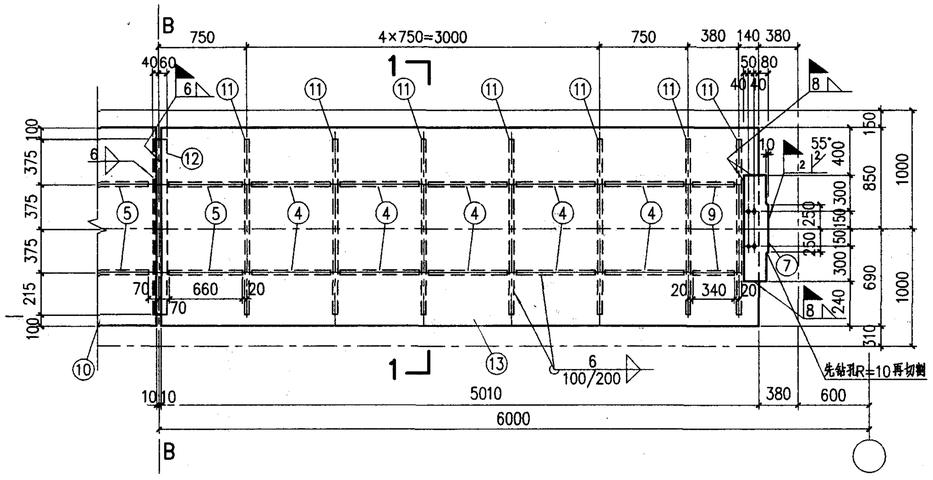

CL-29B

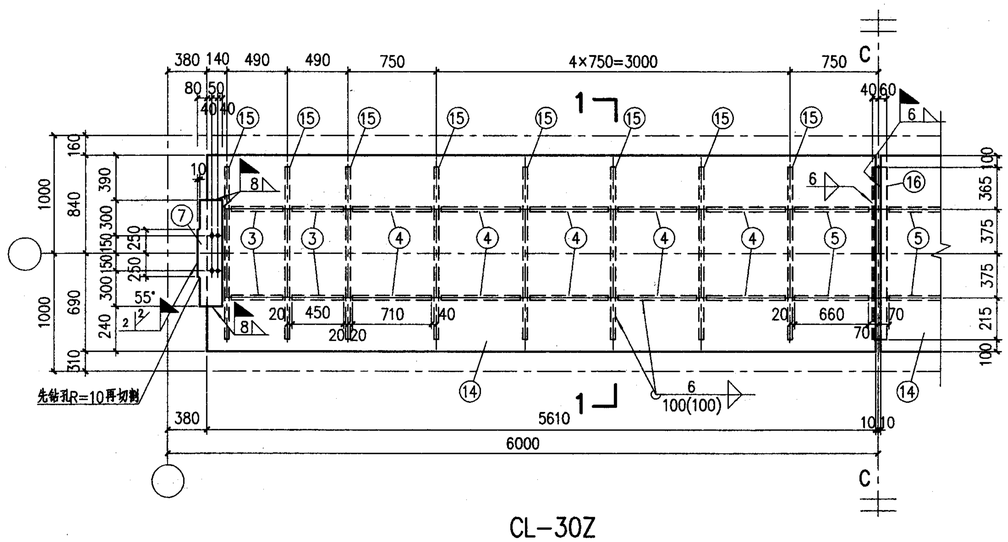

CL-30Z

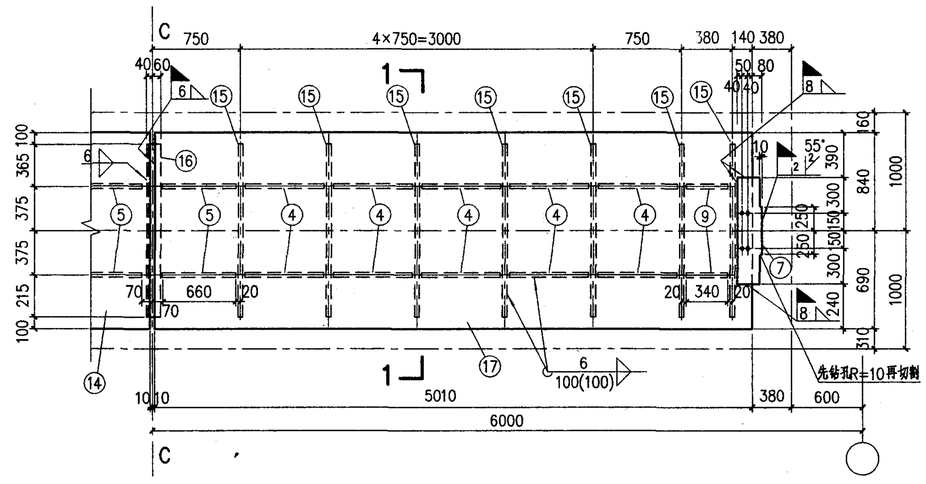

CL-30B

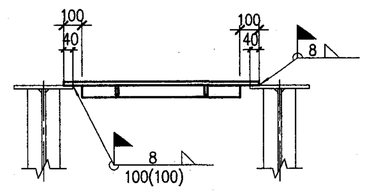

1-1

注:

1. 未注明长度的焊缝一律满焊。
2. 未注明的螺栓为M20; 孔为d_0=21.5mm。

材料表

构件编号	件号	规格	长度(mm)	数量 正	数量 反	重量(Kg) 单重	重量(Kg) 共重	重量(Kg) 构件重	备注
CL-28Z	1	-1430×8	5610	2		503.8	1008	1305	
	2	-100×10	1230	16		9.7	155		
	3	-80×8	450	8		2.3	18		
	4	-80×8	710	20		3.6	72		
	5	-80×8	660	4		3.3	13		
	6	L100×63×6	1230	1		9.3	9		
	7	-210×10	900	2		14.8	30		坡口
CL-28B	1	-1430×8	5610	1		503.8	504	1236	
	2	-100×10	1230	15		9.7	146		
	8	-1430×8	5010	1		449.9	450		
	9	-80×8	340	2		1.7	3		
	3	-80×8	450	4		2.3	9		
		4~7同CL-28Z					124		
CL-29Z	10	-1540×8	5610	2		542.6	1085	1396	
	11	-100×10	1340	16		10.5	168		
	12	L100×63×6	1340	1		10.1	10		
		3~5、7同CL-28Z					133		
CL-29B	10	-1540×8	5610	1		542.6	543	1324	
	11	-100×10	1340	15		10.5	158		
	13	-1540×8	5010	1		484.5	485		
		3,9 同 CL-28B					13		
		4、5、7、12 同CL-29Z					125		
CL-30Z	14	-1530×8	5610	2		539.0	1078	1387	
	15	-100×10	1330	16		10.4	166		
	16	L100×63×6	1330	1		10.0	10		
		3~5、7 同 CL-28Z					133		
CL-30B	14	-1530×8	5610	1		539.0	539	1314	
	15	-100×10	1330	15		10.4	156		
	17	-1530×8	5010	1		481.4	481		
	16	L100×63×6	1330	1		10.0	10		
		3、9 同 CL-28B					13		
		4、5、7 同 CL-28Z					115		

CL-28Z、CL-28B、CL-29Z、CL-29B、CL-30Z、CL-30B 详图						图集号	05G514-2
审核	马天鹏	马天鹏	校对	王越涛	王越涛	设计	徐红志	徐红志	页	49

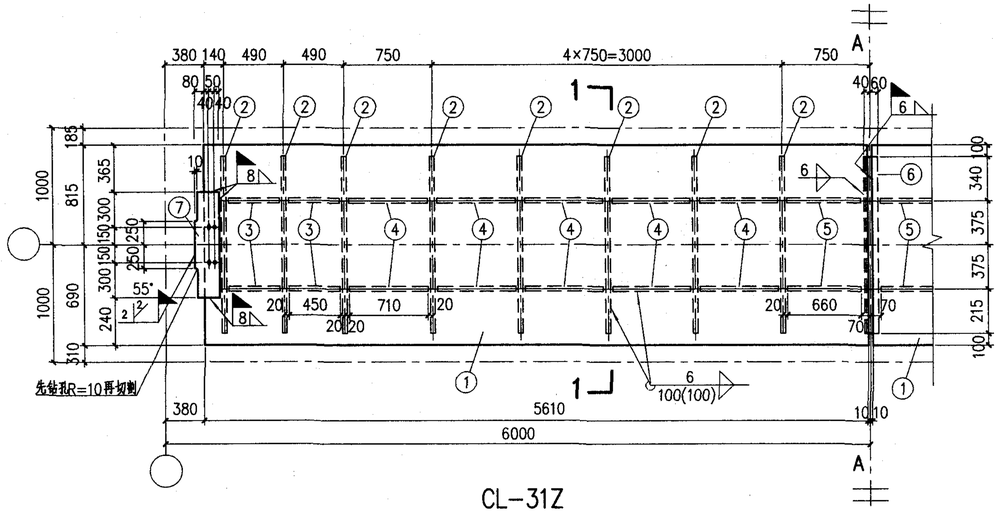

CL-31Z

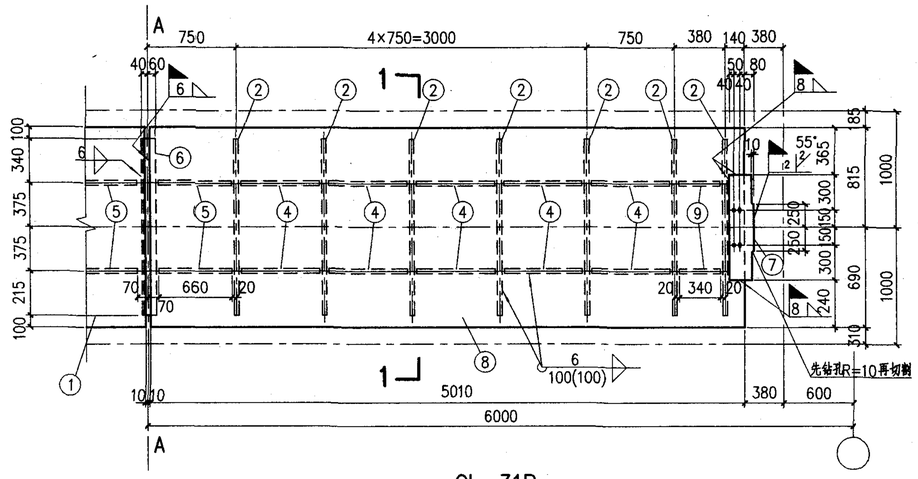

CL-31B

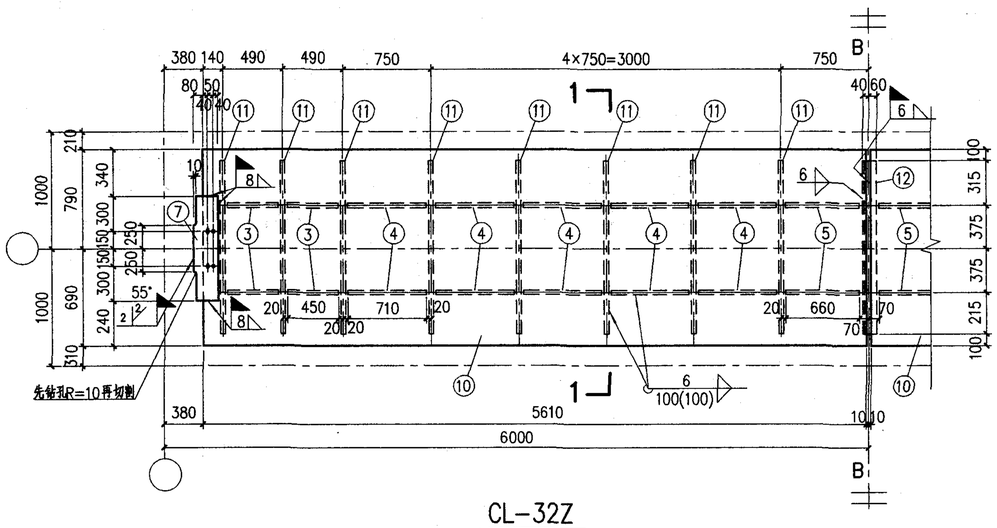

CL-32Z

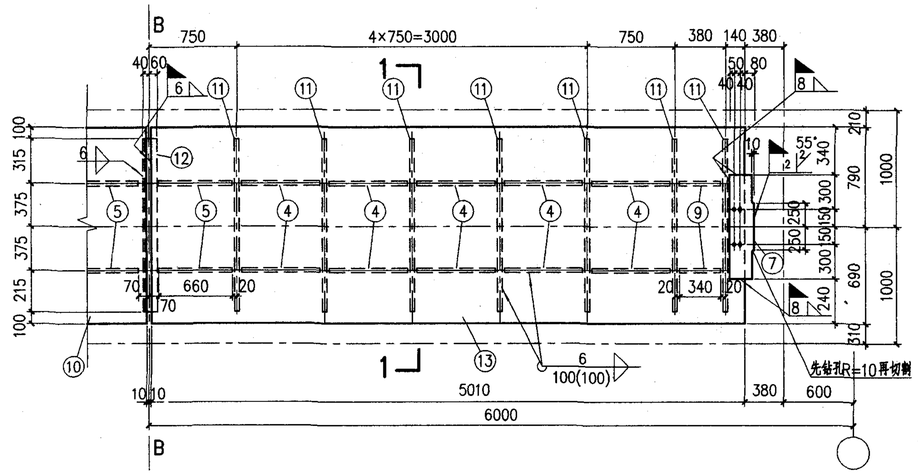

CL-32B

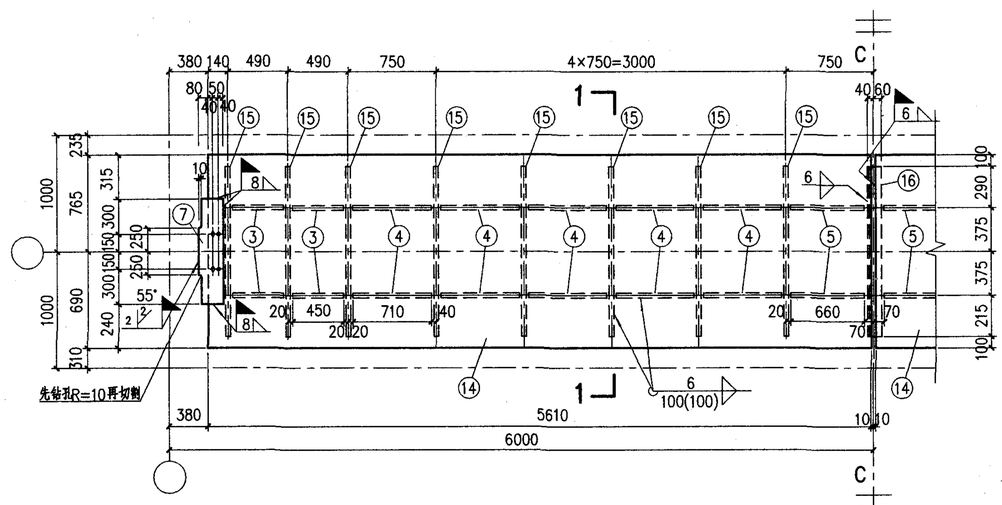

CL-33Z

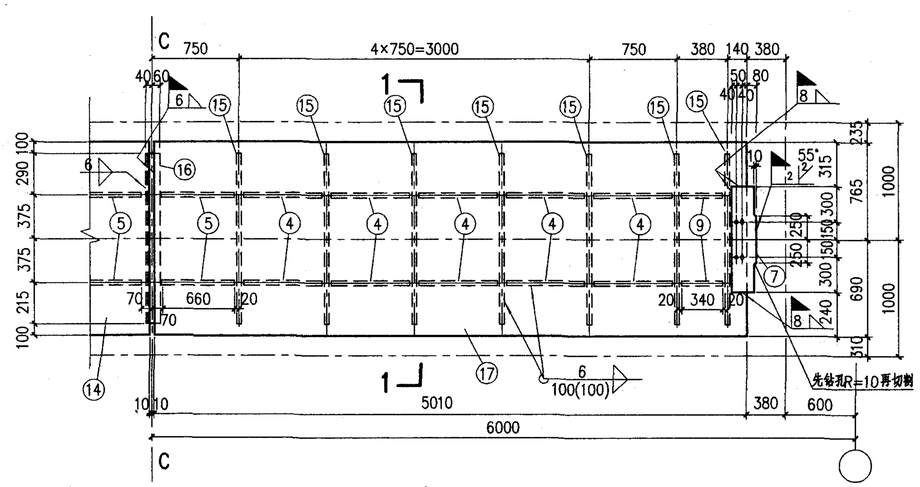

CL-33B

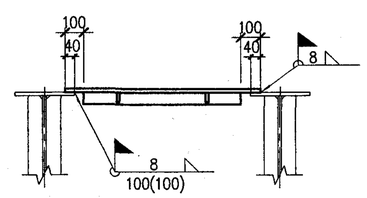

1-1

注:

1. 未注明长度的焊缝一律满焊。
2. 未注明的螺栓为M20;孔为d_0=21.5mm。

材料表

构件编号	件号	规格	长度(mm)	数量 正	数量 反	重量(Kg) 单重	重量(Kg) 共重	重量(Kg) 构件重	备注
CL-31Z	1	-1505×8	5610	2		530.2	1060	1366	
	2	-100×10	1305	16		10.2	163		
	3	-80×8	450	8		2.3	18		
	4	-80×8	710	20		3.6	72		
	5	-80×8	660	4		3.3	13		
	6	L100×63×6	1305	1		9.9	10		
	7	-210×10	900	2		14.8	30		坡口
CL-31B	1	-1505×8	5610	1		530.2	530	1300	
	2	-100×10	1355	15		10.6	159		
	8	-1505×8	5010	1		473.5	474		
	9	-80×8	340	2		1.7	3		
	3	-80×8	450	4		2.3	9		
		4~7同CL-31Z					125		
CL-32Z	10	-1480×8	5610	2		521.4	1043	1346	
	11	-100×10	1280	16		10.0	160		
	12	L100×63×6	1280	1		9.7	10		
		3~5、7同CL-31Z					133		
CL-32B	10	-1480×8	5610	1		521.4	521	1275	
	11	-100×10	1280	15		10.0	150		
	13	-1480×8	5010	1		465.6	466		
		3,9同CL-31B					13		
		4、5、7、12同CL-32Z					125		
CL-33Z	14	-1455×8	5610	2		512.6	1025	1326	
	15	-100×10	1255	16		9.9	158		
	16	L100×63×6	1255	1		9.5	10		
		3~5、7同CL-31Z					133		
CL-33B	14	-1455×8	5610	1		512.6	513	1258	
	15	-100×10	1255	15		9.9	149		
	17	-1455×8	5010	1		457.8	458		
	16	L100×63×6	1255	1		9.5	10		
		3、9同CL-31B					13		
		4、5、7同CL-31Z					115		

CL-31Z、CL-31B、CL-32Z、CL-32B、CL-33Z、CL-33B 详图						图集号	05G514-2
审核	马天鹏	校对	王越涛	设计	徐红志	页	50

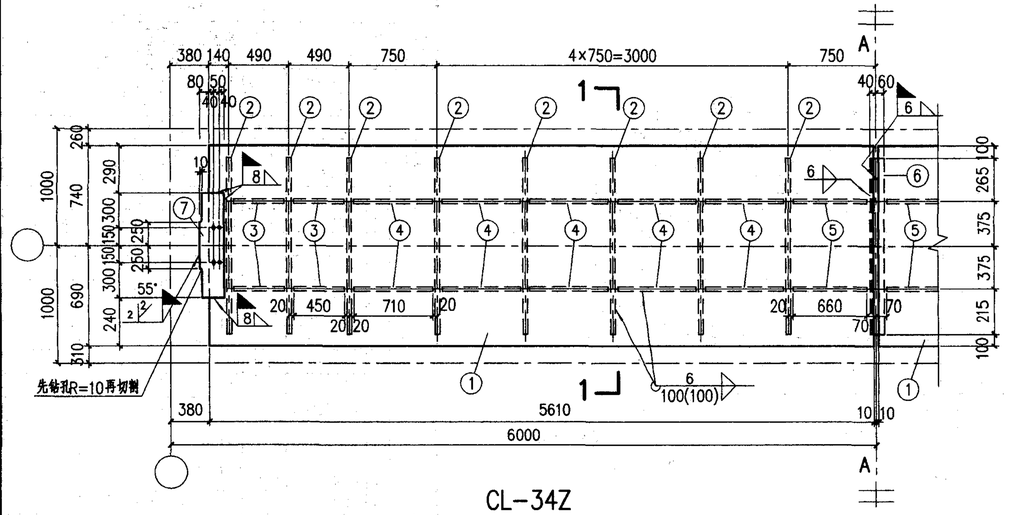

CL-34Z

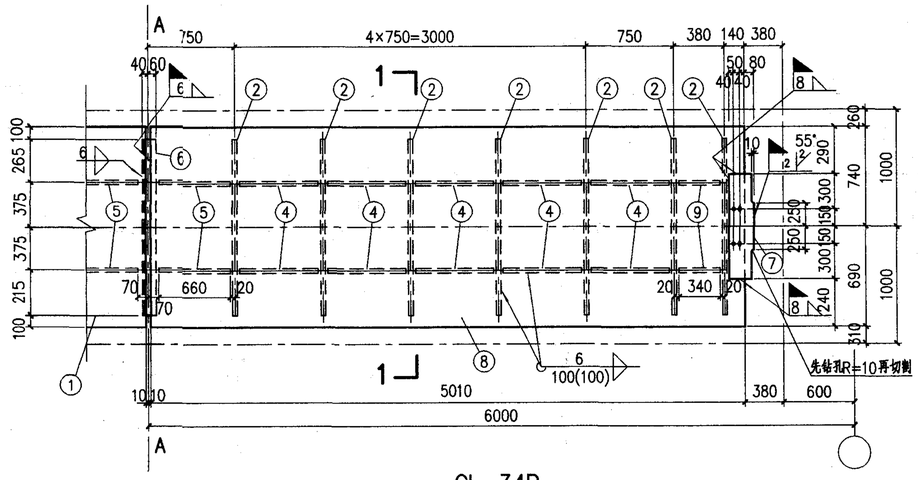

CL-34B

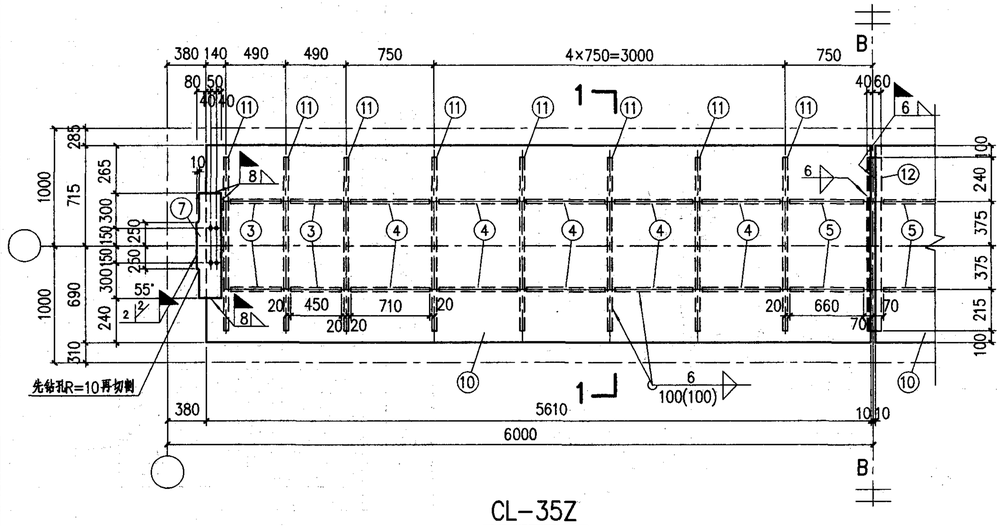

CL-35Z

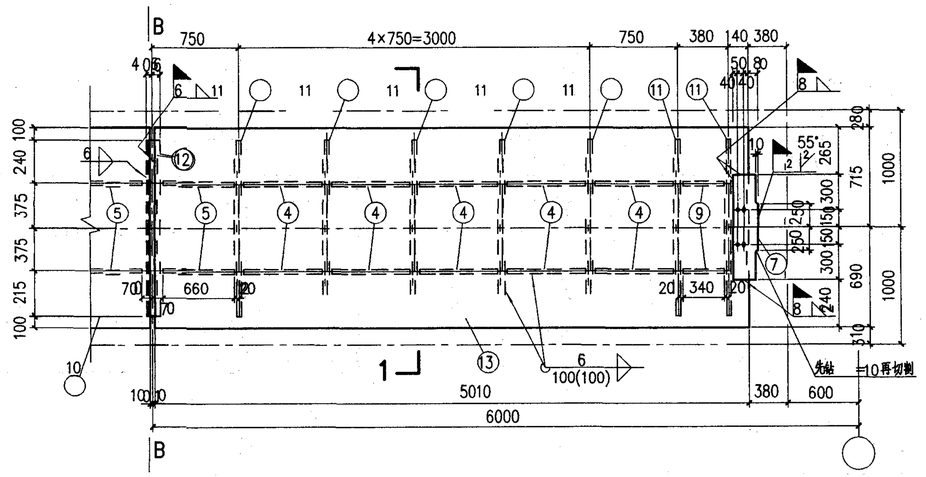

CL-35B

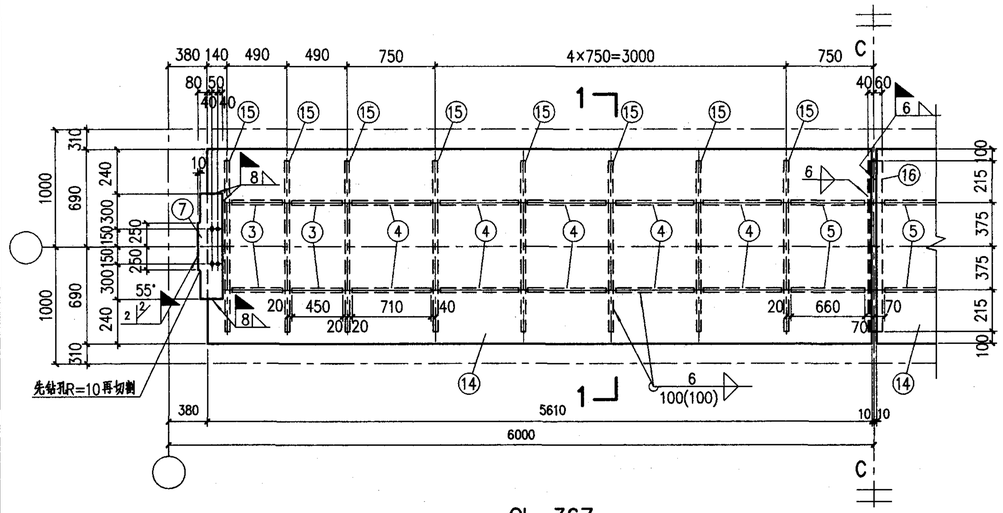

CL-36Z

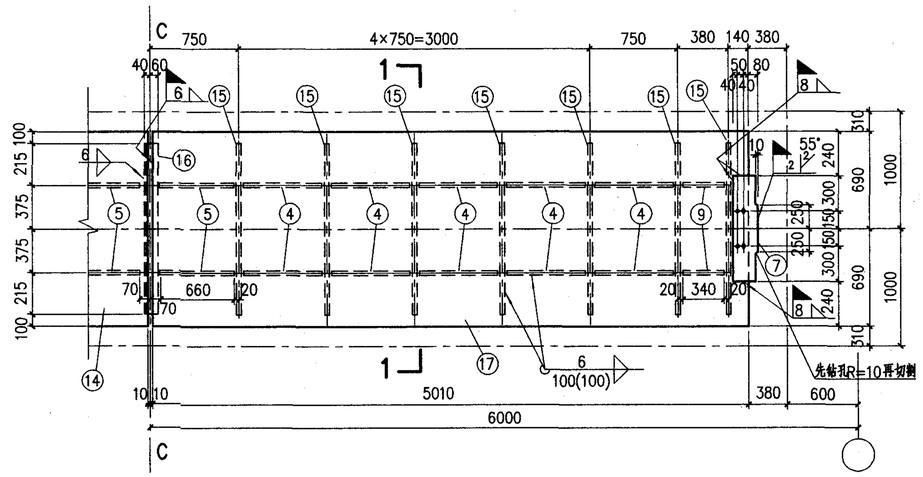

CL-36B

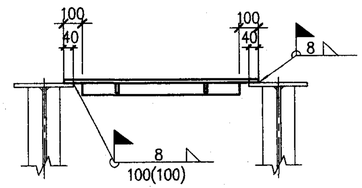

1—1

材料表

构件编号	件号	规格	长度(mm)	数量 正	数量 反	重量(Kg) 单重	重量(Kg) 共重	构件重	备注
CL-34Z	1	-1430×8	5610	2		503.8	1008	1305	
	2	-100×10	1230	16		9.7	155		
	3	-80×8	450	8		2.3	18		
	4	-80×8	710	20		3.6	72		
	5	-80×8	660	4		3.3	13		
	6	L100×63×6	1230	1		9.3	9		
	7	-210×10	900	2		14.8	30		坡口
CL-34B	1	-1430×8	5610	1		503.8	504	1236	
	2	-100×10	1230	15		9.7	146		
	8	-1430×8	5010	1		449.9	450		
	9	-80×8	340	2		1.7	3		
	3	-80×8	450	4		2.3	9		
		4~7同CL-34Z					124		
CL-35Z	10	-1405×8	5610	2		495.0	990	1284	
	11	-100×10	1205	16		9.5	152		
	12	L100×63×6	1205	1		9.1	9		
		3~5、7同CL-34Z					133		
CL-35B	10	-1405×8	5610	1		495.0	495	1154	
	11	-100×10	1205	15		9.5	143		
	13	-1205×8	5010	1		379.1	379		
		3、9同CL-34B					13		
		4、5、7、12同CL-35Z					124		
CL-36Z	14	-1380×8	5610	2		486.2	972	1263	
	15	-100×10	1180	16		9.3	149		
	16	L100×63×6	1205	1		9.1	9		
		3~5、7同CL-34Z					133		
CL-36B	14	-1380×8	5610	1		486.2	486	1197	
	15	-100×10	1180	15		9.3	140		
	17	-1380×8	5010	1		434.2	434		
	16	L100×63×6	1180	1		8.9	9		
		3、9同CL-34B					13		
		4、5、7同CL-34Z					115		

注：
1. 未注明长度的焊缝一律满焊。
2. 未注明的螺栓为M20；孔为d_0=21.5mm。

CL-34Z、CL-34B、CL-35Z、CL-35B、CL-36Z、CL-36B 详图						图集号	05G514-2
审核	马天鹏	校对	王越涛	设计	徐红志	页	51

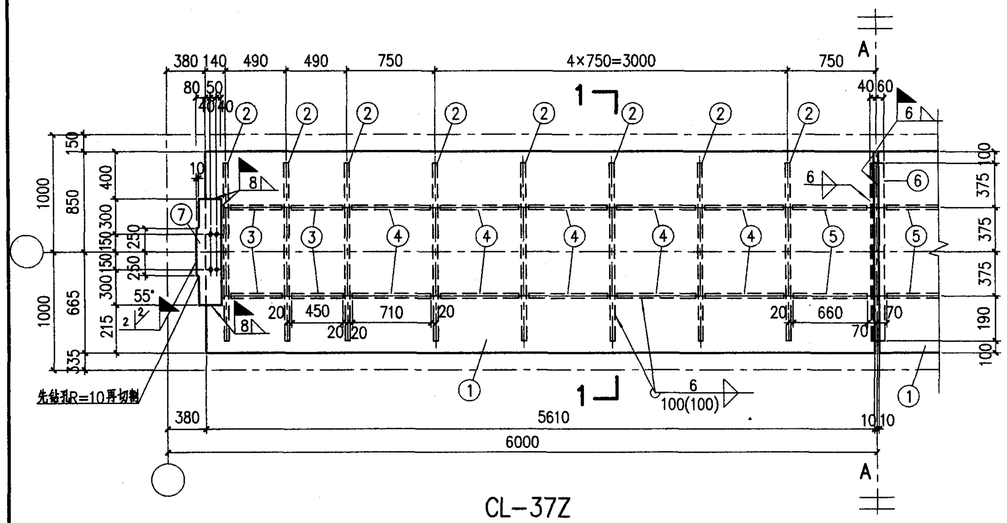

CL-37Z

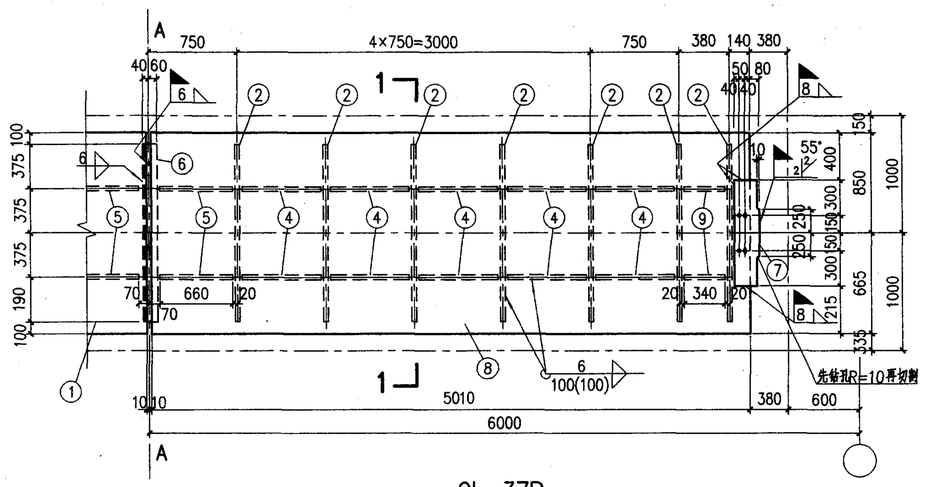

CL-37B

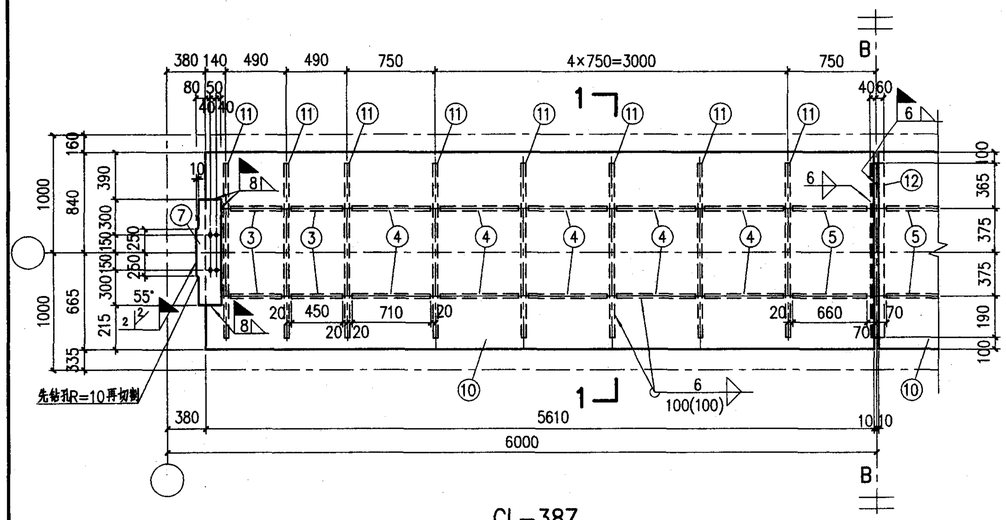

CL-38Z

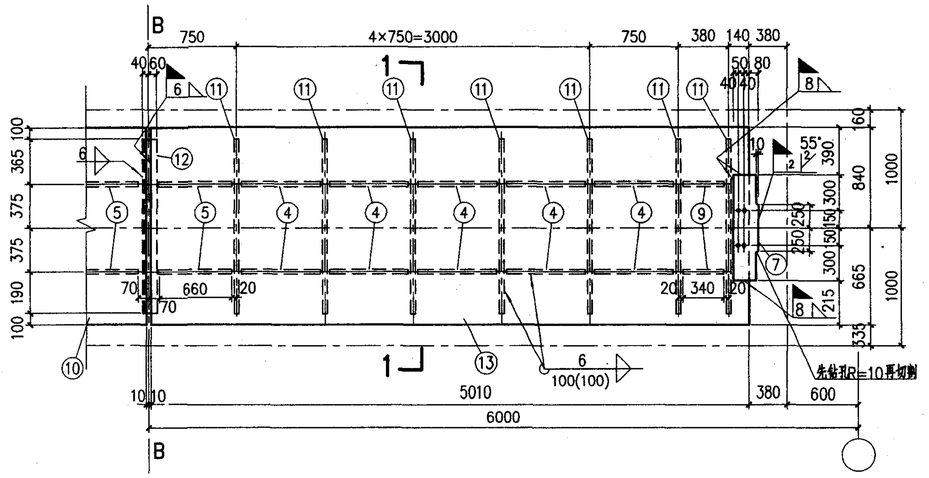

CL-38B

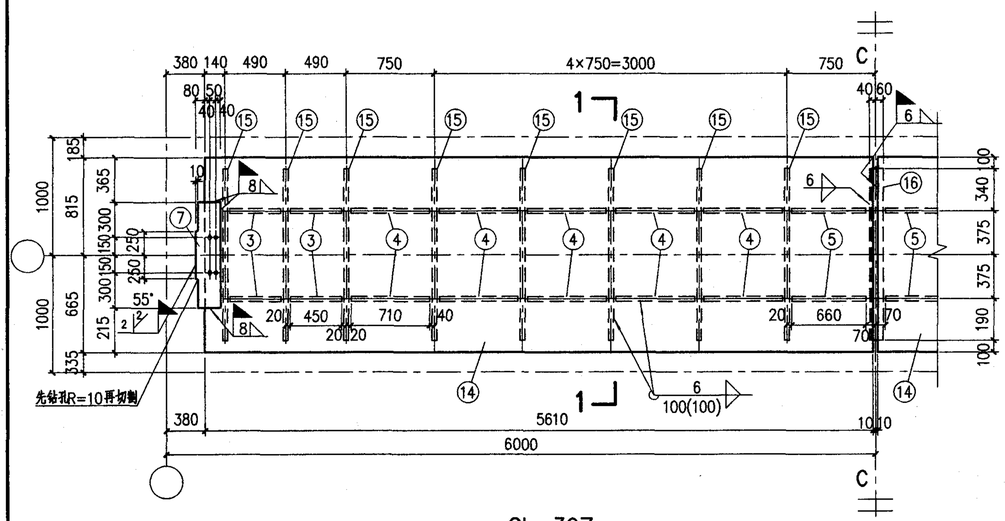

CL-39Z

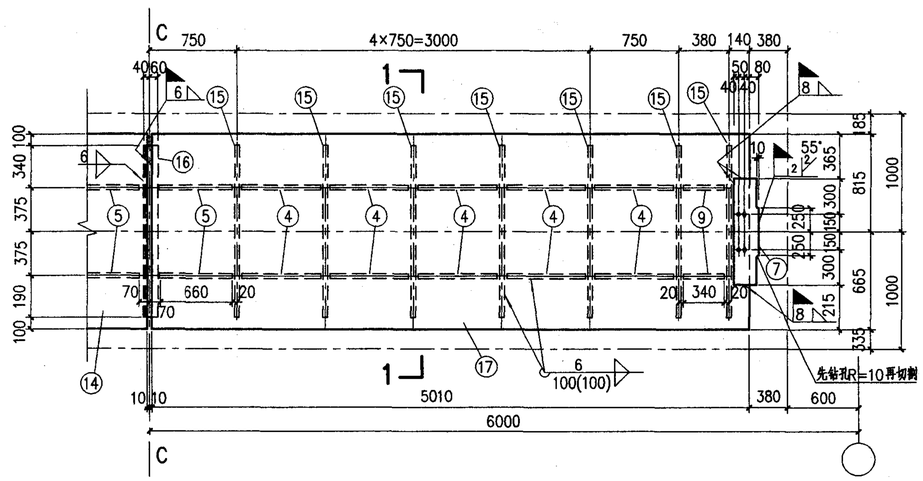

CL-39B

材料表

构件编号	件号	规格	长度(mm)	数量 正	数量 反	重量(Kg) 单重	重量(Kg) 共重	构件重	备注
CL-37Z	1	-1515×8	5610	2		533.7	1067	1375	
	2	-100×10	1315	16		10.3	165		
	3	-80×8	450	8		2.3	18		
	4	-80×8	710	20		3.6	72		
	5	-80×8	660	4		3.3	13		
	6	L100×63×6	1315	1		9.9	10		
	7	-210×10	900	2		14.8	30		坡口
CL-37B	1	-1515×8	5610	1		533.7	534	1303	
	2	-100×10	1315	15		10.3	155		
	8	-1515×8	5010	1		476.7	477		
	9	-80×8	340	2		1.7	3		
	3	-80×8	450	4		2.3	9		
		4~7同CL-37Z					125		
CL-38Z	10	-1505×8	5610	2		530.2	1060	1366	
	11	-100×10	1305	16		10.2	163		
	12	L100×63×6	1305	1		9.9	10		
		3~5、7同CL-34Z					133		
CL-38B	10	-1505×8	5610	1		530.2	530	1294	
	11	-100×10	1305	15		10.2	153		
	13	-1505×8	5010	1		473.5	474		
		3、9同CL-37B					12		
		4、5、7、12同CL-38Z					125		
CL-39Z	14	-1480×8	5610	2		521.4	1043	1346	
	15	-100×10	1280	16		10.0	160		
	16	L100×63×6	1280	1		9.7	10		
		3~5、7同CL-37Z					133		
CL-39B	14	-1480×8	5610	1		521.4	521	1274	
	15	-100×10	1280	15		10.0	150		
	17	-1480X8	5010	1		465.6	466		
	16	L100×63×6	1280	1		9.7	10		
		3、9同CL-37B					12		
		4、5、7同CL-37Z					115		

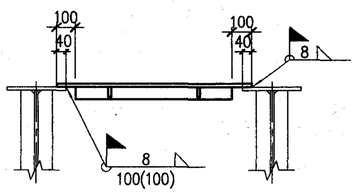

1-1

注:

1. 未注明长度的焊缝一律满焊。
2. 未注明的螺栓为M20;孔为d_0=21.5mm。

CL-37Z、CL-37B、CL-38Z、CL-38B、CL-39Z、CL-39B 详图								图集号	05G514-2
审核	马天鹏	马天鹏	校对	王越涛	王越涛	设计	徐红志	页	52

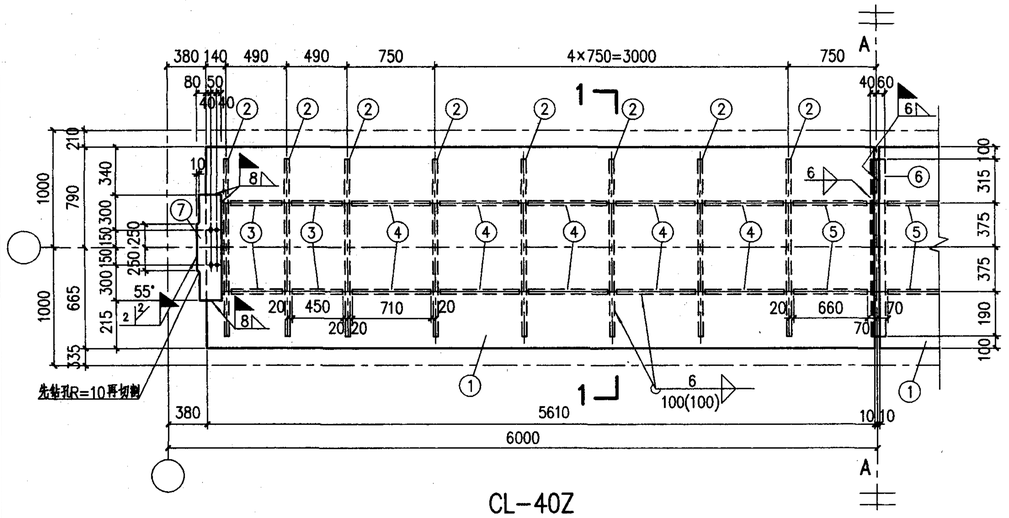

CL-40Z

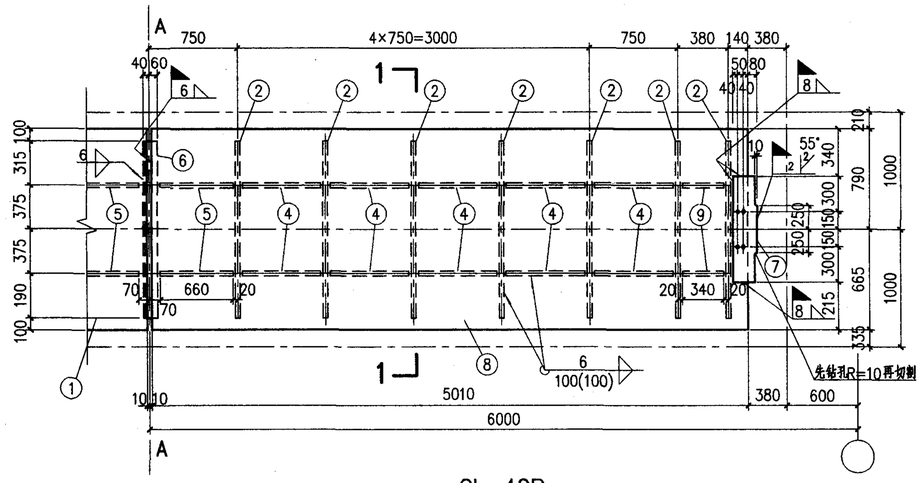

CL-40B

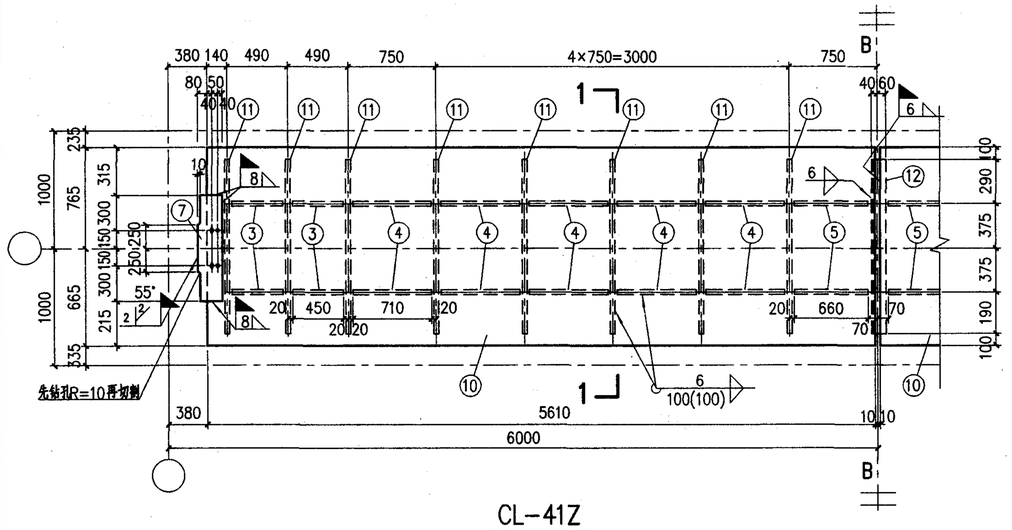

CL-41Z

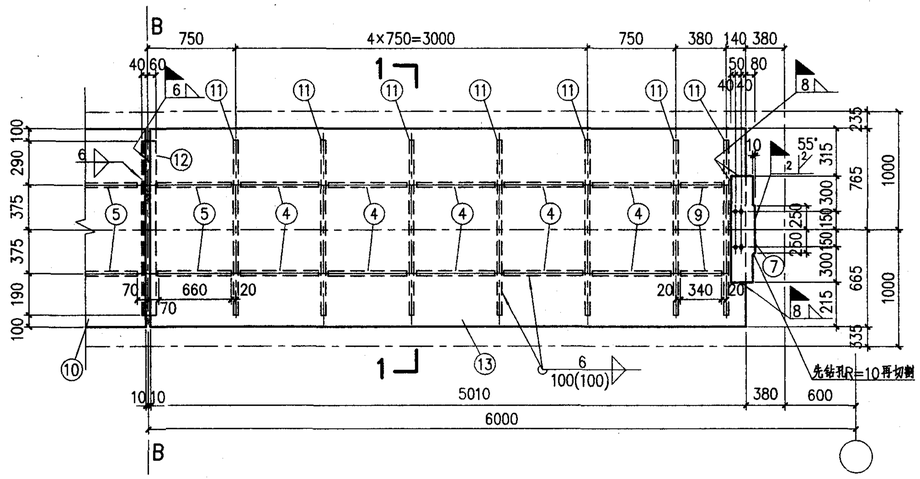

CL-41B

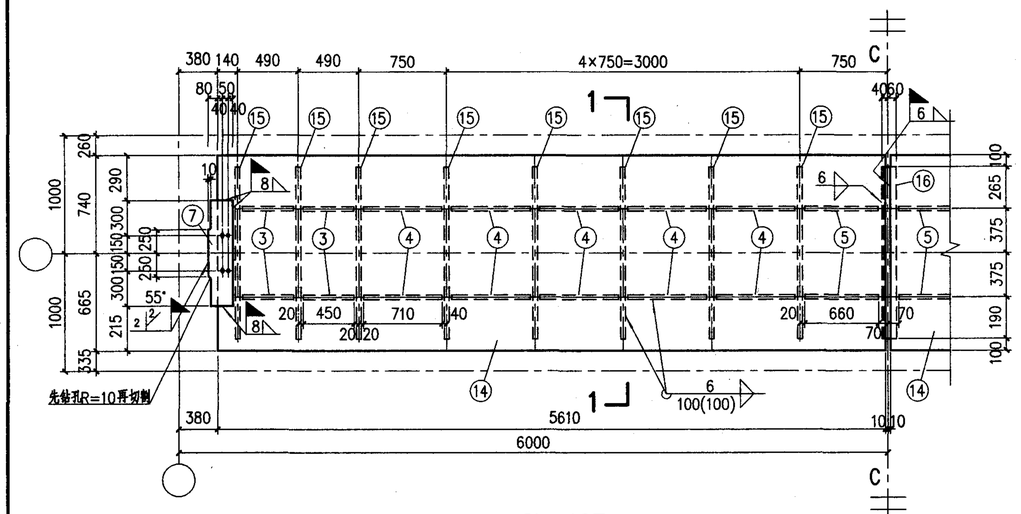

CL-42Z

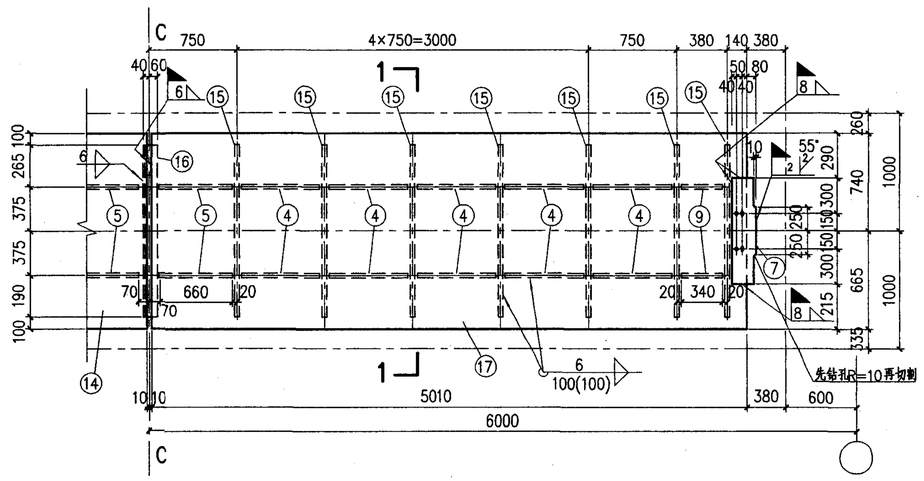

CL-42B

材料表

构件编号	件号	规格	长度(mm)	数量 正	数量 反	重量(Kg) 单重	重量(Kg) 共重	构件重	备注
CL-40Z	1	-1455×8	5610	2		512.6	1025	1326	
	2	-100×10	1255	16		9.9	158		
	3	-80×8	450	8		2.3	18		
	4	-80×8	710	20		3.6	72		
	5	-80×8	660	4		3.3	13		
	6	L100×63×6	1255	1		9.5	10		
	7	-210×10	900	2		14.8	30		坡口
CL-40B	1	-1455×8	5610	1		512.6	513	1265	
	2	-100×10	1255	15		9.9	149		
	8	-1480×8	5010	1		465.6	466		
	9	-80×8	340	2		1.7	3		
	3	-80×8	450	4		2.3	9		
		4~7 同 CL-40Z					125		
CL-41Z	10	-1430×8	5610	2		503.8	1008	1305	
	11	-100×10	1230	16		9.7	155		
	12	L100×63×6	1230	1		9.3	9		
		3~5、7 同 CL-40Z					133		
CL-41B	10	-1430×8	5610	1		503.8	504	1236	
	11	-100×10	1230	15		9.7	146		
	13	-1430×8	5010	1		449.9	450		
		3,9 同 CL-40B					12		
		4、5、7、12 同 CL-41Z					124		
CL-42Z	14	-1405×8	5610	2		495.0	990	1284	
	15	-100×10	1205	16		9.5	152		
	16	L100×63×6	1205	1		9.1	9		
		3~5、7 同 CL-40Z					133		
CL-42B	14	-1405×8	5610	1		495.0	495	1216	
	15	-100×10	1205	15		9.5	143		
	17	-1405×8	5010	1		442.1	442		
	16	L100×63×6	1205	1		9.1	9		
		3、9 同 CL-40B					12		
		4、5、7 同 CL-40Z					115		

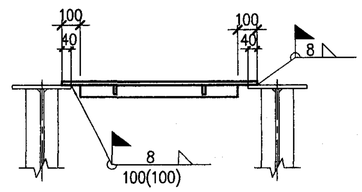

1-1

注:

1. 未注明长度的焊缝一律满焊。
2. 未注明的螺栓为M20; 孔为d_0=21.5mm。

CL-40Z、CL-40B、CL-41Z、CL-41B、CL-42Z、CL-42B 详图						图集号	05G514-2
审核	马天鹏	校对	王越涛	设计	徐红志	页	53

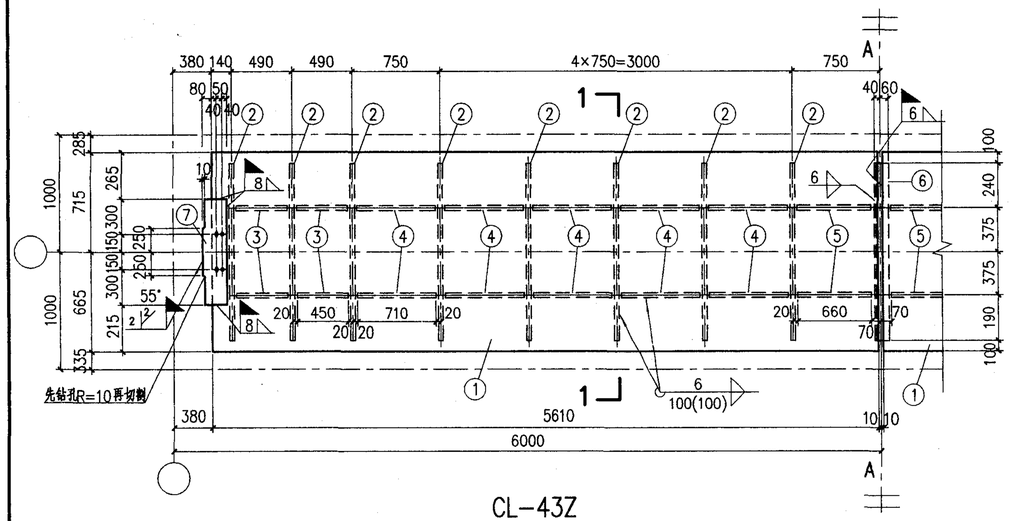

CL-43Z

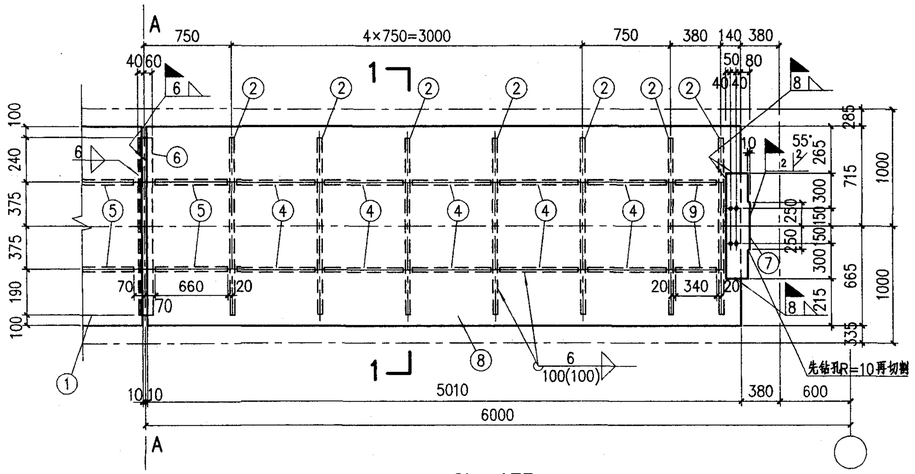

CL-43B

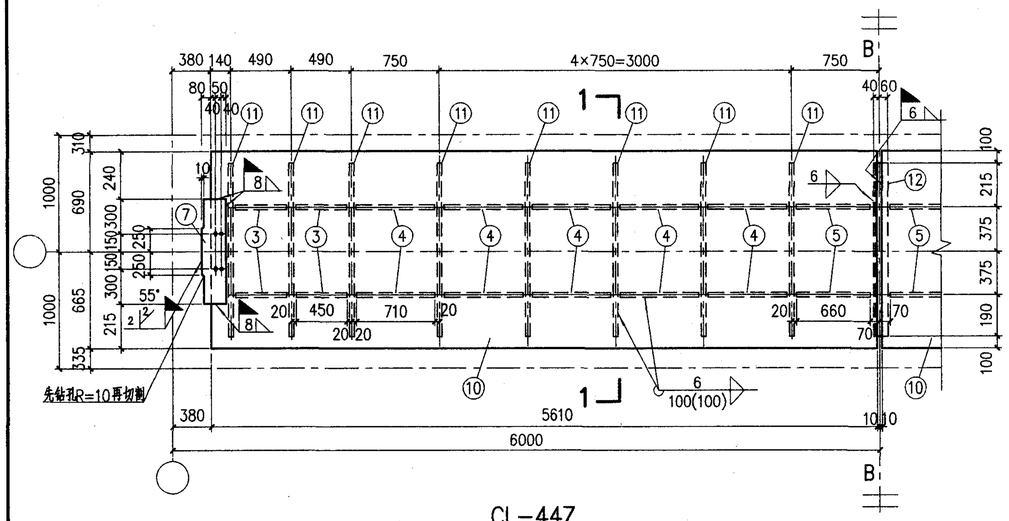

CL-44Z

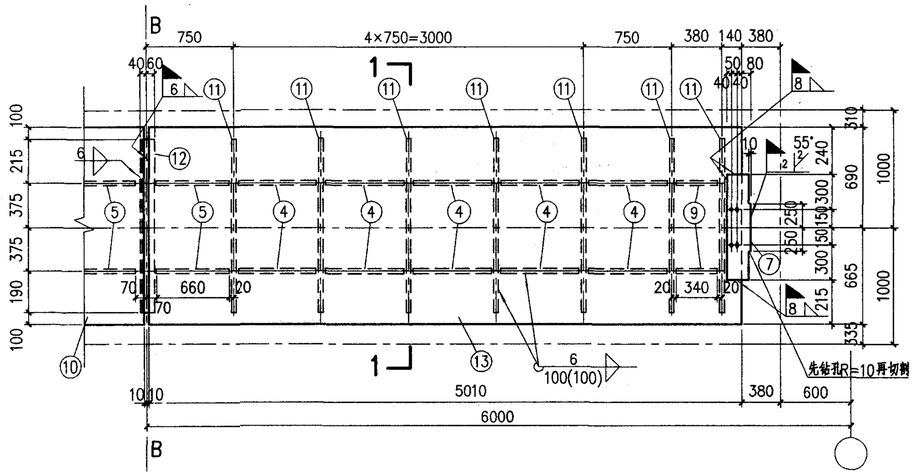

CL-44B

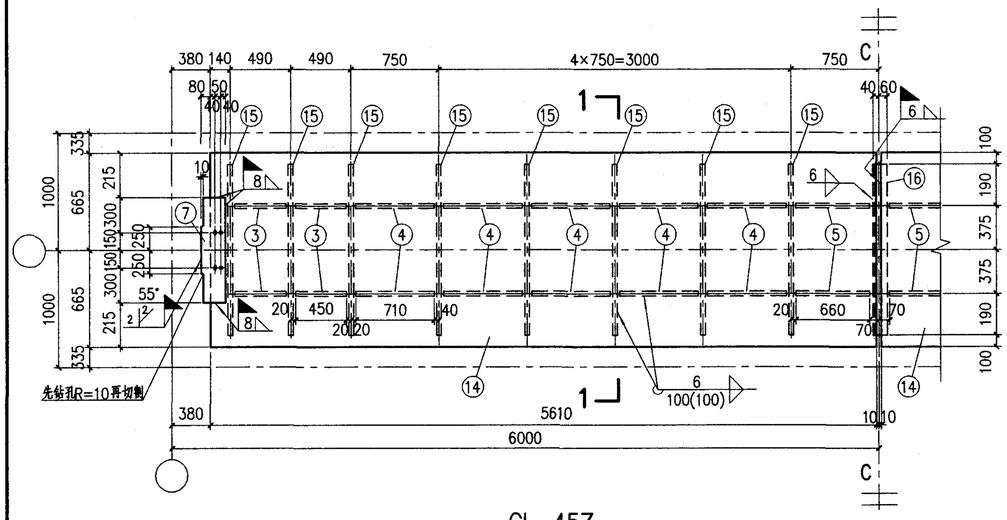

CL-45Z

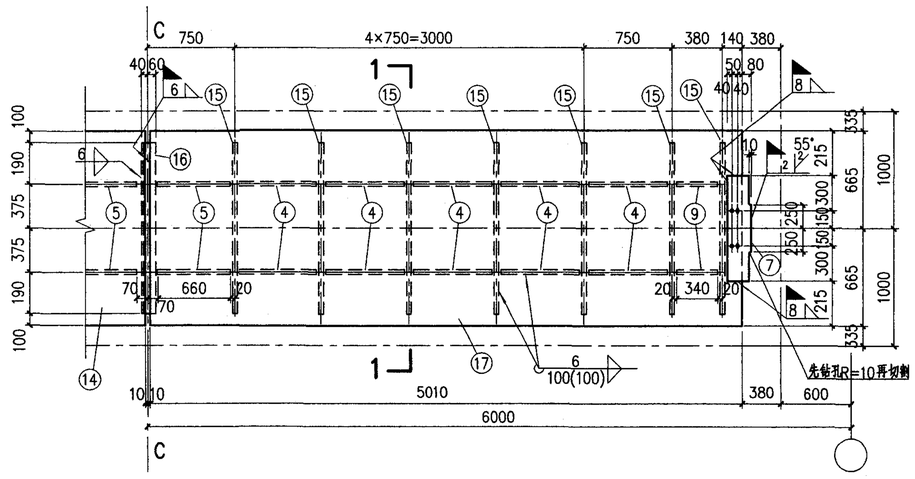

CL-45B

材料表

构件编号	件号	规格	长度(mm)	数量 正	数量 反	重量(Kg) 单重	重量(Kg) 共重	重量(Kg) 构件重	备注
CL-43Z	1	-1380×8	5610	2		486.2	972	1275	
	2	-100×10	1280	16		10.0	160		
	3	-80×8	450	8		2.3	18		
	4	-80×8	710	20		3.6	72		
	5	-80×8	660	4		3.3	13		
	6	L100×63×6	1280	1		9.7	10		
	7	-210×10	900	2		14.8	30		坡口
CL-43B	1	-1380×8	5610	1		486.2	486	1215	
	2	-100×10	1280	15		10.0	150		
	8	-1405×8	5010	1		442.1	442		
	9	-80×8	340	2		1.7	3		
	3	-80×8	450	4		2.3	9		
	4~7 同 CL-43Z						125		
CL-44Z	10	-1355×8	5610	2		477.4	955	1243	
	11	-100×10	1155	16		9.1	146		
	12	L100×63×6	1155	1		8.7	9		
	3~5、7 同 CL-43Z						133		
CL-44B	10	-1355×8	5610	1		477.4	477	1176	
	11	-100×10	1155	15		9.1	137		
	13	-1355×8	5010	1		426.3	426		
	3、9 同 CL-43B						12		
	4、5、7、12 同 CL-44Z						124		
CL-45Z	14	-1330×8	5610	2		468.6	937	1221	
	15	-100×10	1130	16		8.9	142		
	16	L100×63×6	1130	1		8.5	9		
	3~5、7 同 CL-43Z						133		
CL-45B	14	-1330×8	5610	1		468.6	469	1158	
	15	-100×10	1130	15		8.9	134		
	17	-1330×8	5010	1		418.5	419		
	16	L100×63×6	1155	1		8.7	9		
	3、9 同 CL-43B						12		
	4、5、7 同 CL-43Z						115		

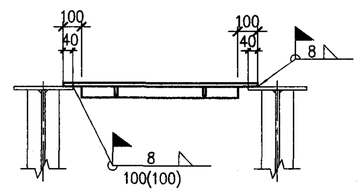

1—1

注:

1. 未注明长度的焊缝一律满焊。
2. 未注明的螺栓为M20; 孔为d_0=21.5mm。

CL-43Z、CL-43B、CL-44Z、CL-44B、CL-45Z、CL-45B 详图						图集号	05G514-2
审核	马天鹏	校对	王越涛	设计	徐红志	页	54

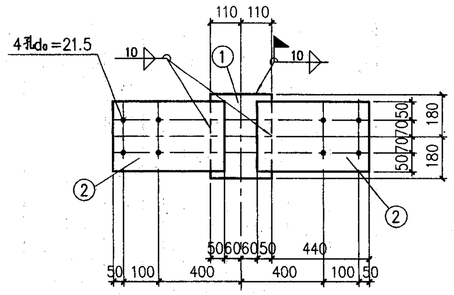

CB-1

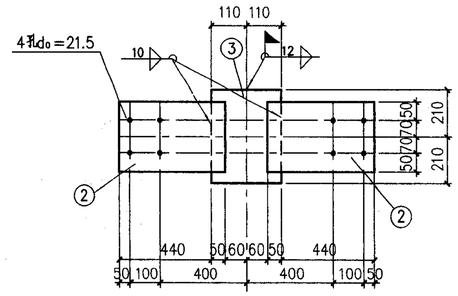

CB-2

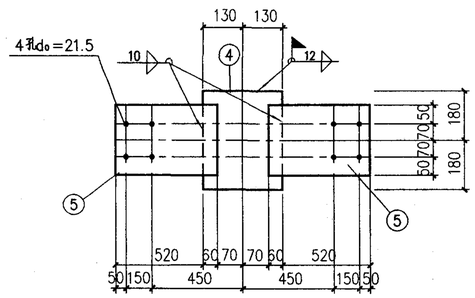

CB-3

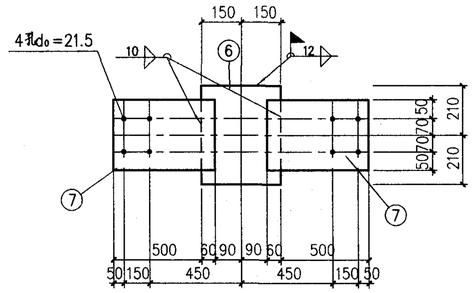

CB-4

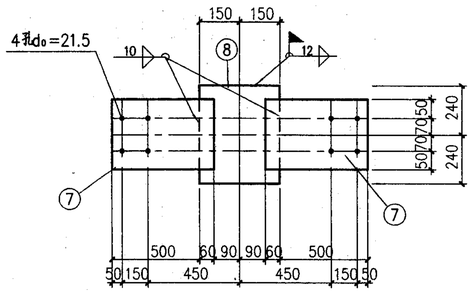

CB-5

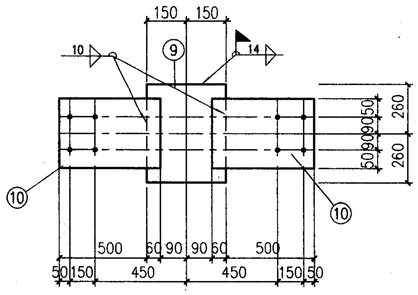

CB-6

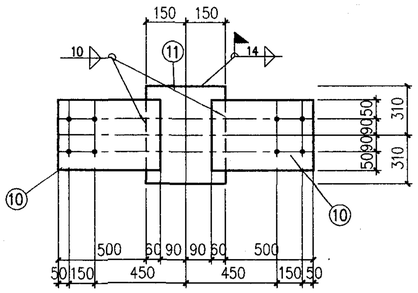

CB-7

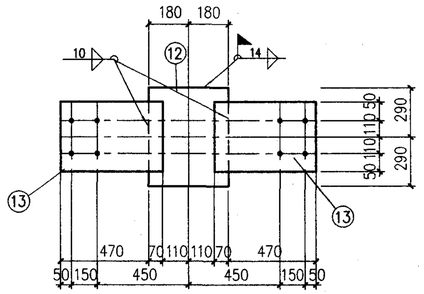

CB-8

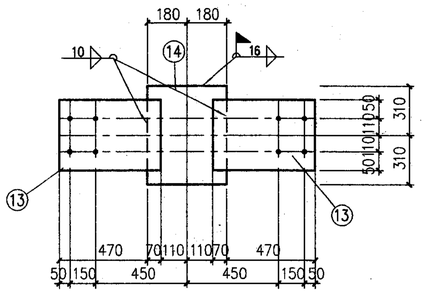

CB-9

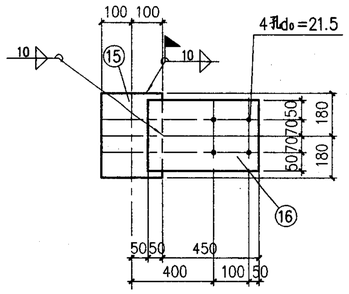

CB-10

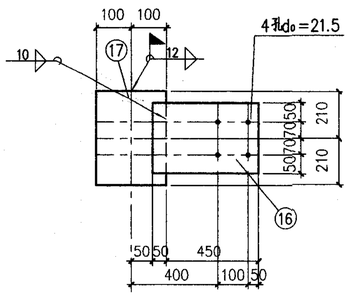

CB-11

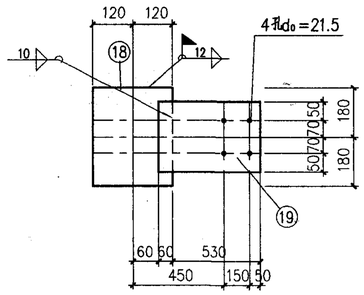

CB-12

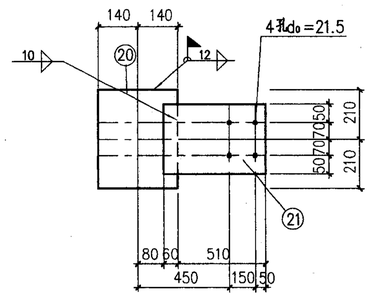

CB-13

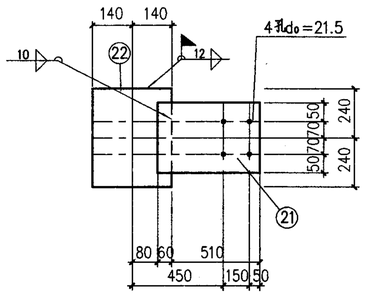

CB-14

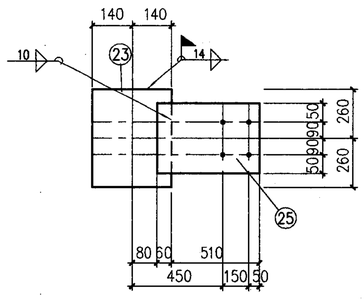

CB-15

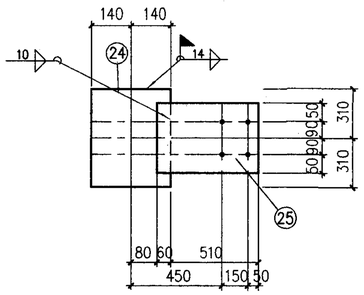

CB-16

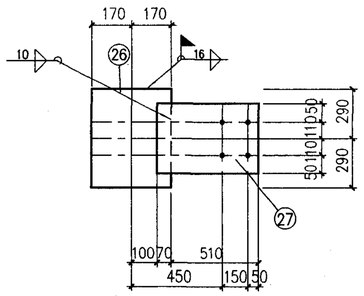

CB-17

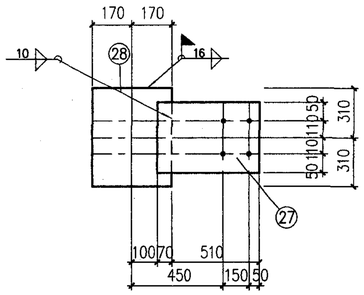

CB-18

材料表

构件编号	件号	规格	长度(mm)	数量 正	数量 反	重量(Kg) 单重	重量(Kg) 共重	重量(Kg) 构件重	备注
CB-1	1	-220×40	360	1		24.9	25	43	
	2	-240×10	490	2		9.2	18		
CB-2	3	-220×50	420	1		36.3	36	54	
	2	-240×10	490	2		9.2	18		
CB-3	4	-260×50	360	1		36.7	37	63	
	5	-240×12	580	2		13.1	26		
CB-4	6	-300×60	420	1		59.3	59	84	
	7	-240×12	560	2		12.7	25		
CB-5	8	-300×60	480	1		67.8	68	93	
	7	-240×12	560	2		12.7	25		
CB-6	9	-300×60	520	1		73.5	74	104	
	10	-280×12	560	2		14.8	30		
CB-7	11	-300×70	620	1		102.2	102	132	
	10	-280×12	560	2		14.8	30		
CB-8	12	-360×90	580	1		147.5	148	186	
	13	-320×14	540	2		19.0	38		
CB-9	14	-360×100	620	1		175.2	175	213	
	13	-320×14	540	2		19.0	38		
CB-10	15	-200×40	360	1		22.6	23	32	
	16	-240×10	500	1		9.4	9		
CB-11	17	-200×50	420	1		33.0	33	42	
	16	-240×10	500	1		9.4	9		
CB-12	18	-240×50	360	1		33.9	34	47	
	19	-240×12	590	1		13.3	13		
CB-13	20	-280×60	420	1		55.4	55	68	
	21	-240×12	570	1		12.9	13		
CB-14	22	-280×60	480	1		63.3	63	76	
	21	-240×12	570	1		12.9	13		
CB-15	23	-280×60	520	1		68.6	69	84	
	25	-280×12	570	1		15.0	15		
CB-16	24	-280×70	620	1		95.4	95	110	
	25	-280×12	570	1		15.0	15		
CB-17	26	-340×90	580	1		139.3	139	157	
	27	-320×12	580	1		17.5	18		
CB-18	28	-340×100	620	1		165.5	166	184	
	27	-320×12	580	1		17.5	18		

注:

1. 未注明长度的焊缝一律满焊。
2. 未注明的螺栓为M22; 孔为d_0=23.5mm。

CB-1～18 详图							图集号	05G514-2
审核	马天鹏		校对	王越涛	设计	徐红志	页	55

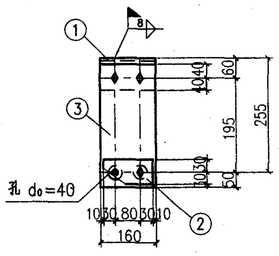

LB-1

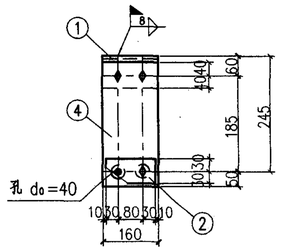

LB-2

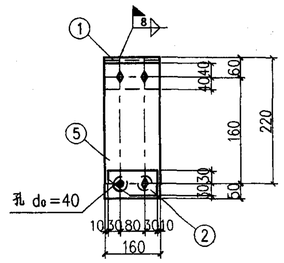

LB-3

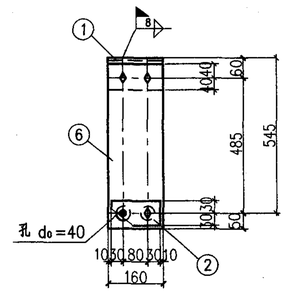

LB-4

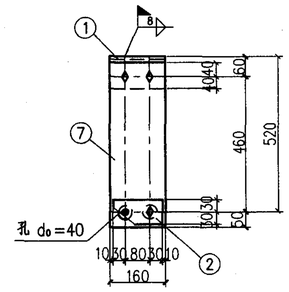

LB-5

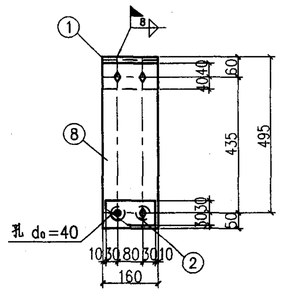

LB-6

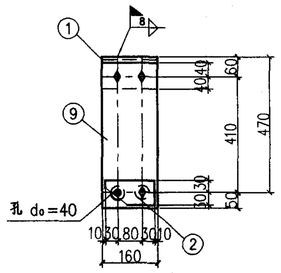

LB-7

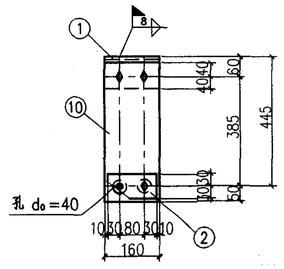

LB-8

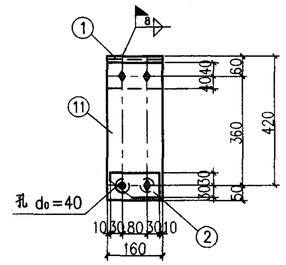

LB-9

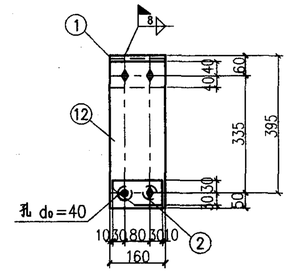

LB-10

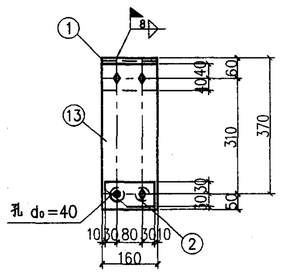

LB-11

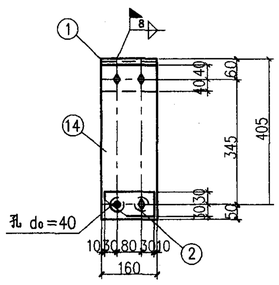

LB-12

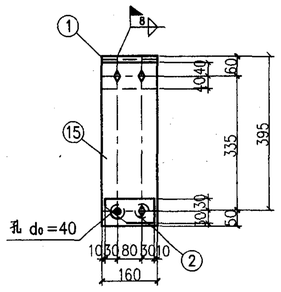

LB-13

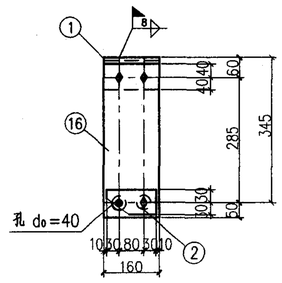

LB-14

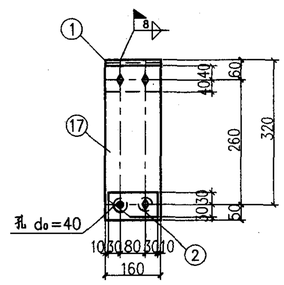

LB-15

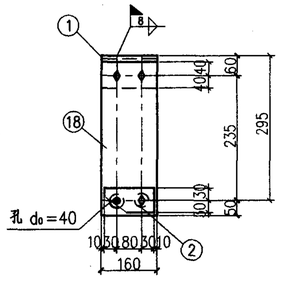

LB-16

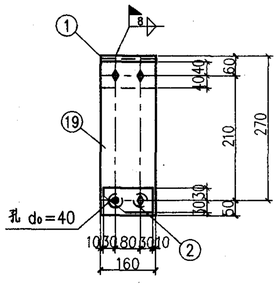

LB-17

材 料 表

构件编号	件号	规格	长度(mm)	数量 正	数量 反	重量(Kg) 单重	重量(Kg) 共重	重量(Kg) 构件重	备注
LB-1	1	L100×63×8	160	1		1.2	1	6	
	2	-60×10	140	1		0.7	1		
	3	-160×10	285	1		3.6	4		
LB-2	1	L100×63×8	160	1		1.2	1	6	
	2	-60×10	140	1		0.7	1		
	4	-160×10	275	1		3.5	4		
LB-3	1	L100×63×8	160	1		1.2	1	5	
	2	-60×10	140	1		0.7	1		
	5	-160×10	250	1		3.1	3		
LB-4	1	L100×63×8	160	1		1.2	1	9	
	2	-60×10	140	1		0.7	1		
	6	-160×10	575	1		7.2	7		
LB-5	1	L100×63×8	160	1		1.2	1	9	
	2	-60×10	140	1		0.7	1		
	7	-160×10	550	1		6.9	7		
LB-6	1	L100×63×8	160	1		1.2	1	9	
	2	-60×10	140	1		0.7	1		
	8	-160×10	525	1		6.6	7		
LB-7	1	L100×63×8	160	1		1.2	1	8	
	2	-60×10	140	1		0.7	1		
	9	-160×10	500	1		6.3	6		
LB-8	1	L100×63×8	160	1		1.2	1	8	
	2	-60×10	140	1		0.7	1		
	10	-160×10	475	1		6.0	6		
LB-9	1	L100×63×8	160	1		1.2	1	8	
	2	-60×10	140	1		0.7	1		
	11	-160×10	450	1		5.7	6		
LB-10	1	L100×63×8	160	1		1.2	1	7	
	2	-60×10	140	1		0.7	1		
	12	-160×10	425	1		5.3	5		
LB-11	1	L100×63×8	160	1		1.2	1	7	
	2	-60×10	140	1		0.7	1		
	13	-160×10	400	1		5.0	5		
LB-12	1	L100×63×8	160	1		1.2	1	8	
	2	-60×10	140	1		0.7	1		
	14	-160×10	435	1		5.5	6		
LB-13	1	L100×63×8	160	1		1.2	1	7	
	2	-60×10	140	1		0.7	1		
	15	-160×10	425	1		5.3	5		
LB-14	1	L100×63×8	160	1		1.2	1	7	
	2	-60×10	140	1		0.7	1		
	16	-160×10	375	1		4.7	5		
LB-15	1	L100×63×8	160	1		1.2	1	6	
	2	-60×10	140	1		0.7	1		
	17	-160×10	350	1		4.4	4		
LB-16	1	L100×63×8	160	1		1.2	1	6	
	2	-60×10	140	1		0.7	1		
	18	-160×10	325	1		4.1	4		
LB-17	1	L100×63×8	160	1		1.2	1	6	
	2	-60×10	140	1		0.7	1		
	19	-160×10	300	1		3.8	4		

注:

1. 未注明的螺栓为M20孔d_0=21.5。
2. 未注明长度的焊逢一律满焊。
3. 未注明的螺栓孔的端距为40mm。

LB-1～17 详图						图集号	05G514-2
审核	马天鹏	校对	王越涛	设计	徐红志	页	56